KHA 9 LED C/EW

Code 06063781

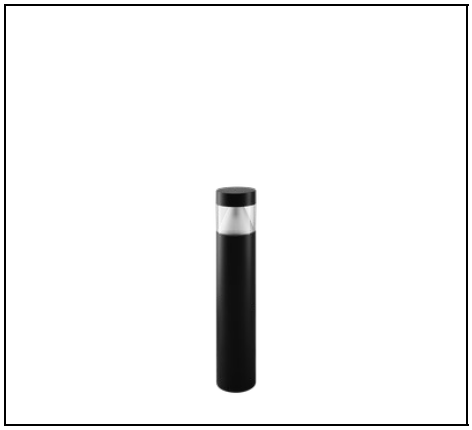

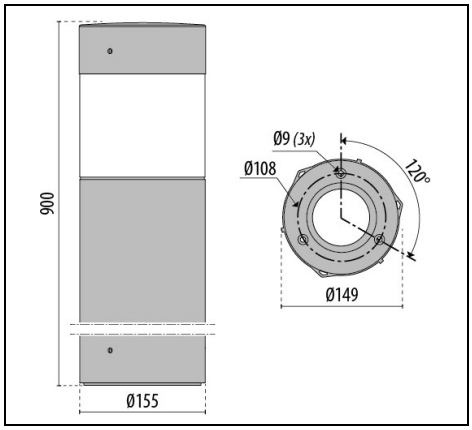

IP 66 | IK 10 | CLASS II | ULR<1

Description

Appareil pour installation au sol, aussi bien à l'intérieur qu'à l'extérieur, composé de :

- Boîtier et couvercle en acier inox AISI 316 électro poli ou en aluminium peint par poudre polyester ISO 9227/12944 - ISO 9223 (C5)
- Diffuseur en polycarbonate transparent, anti UV
- Réflecteur en aluminium très pur, anodisé et brillanté
- Joint en silicone anti vieillissement
- Boîtier de raccordement électrique en technopolymère, avec coupe-circuit automatique à l'ouverture
- Versions LED avec LED Array hautes performances
- Profil en aluminium extrudé anodisé pour une dissipation correcte de la source LED
- Vis de fixation en acier inoxydable
- Support appareillage en technopolymère
- L'installation dans le béton nécessite des tiges de scellement
- Un kit presse-étoupe est disponible comme accessoire pour obtenir un câblage traversant
- Embase de fixation au sol en aluminium moulé sous pression, peint par poudre polyester après un traitement de conversion chimique de la surface
- Design by SILVIA PAOLA PENNACCHIO
- Design by SILVIA PAOLA PENNACCHIO

Afin de favoriser une mise à jour constante de nos produits, PERFORMANCE iN LIGHTING se réserve le droit d'apporter des modifications sans préavis. Par conséquent, il est recommandé de vérifier la dernière version publiée sur le site www.performanceinlighting.com. Les flux lumineux fournis et les consommations électriques, y compris les pertes, sont soumis à une tolérance de +/- 7%. Sauf indication contraire, les valeurs s'appliquent à une température ambiante de 25°C. Nos conditions de garantie sont disponibles sur https://www.performanceinlighting.com/qr/company/led-warranty

For information:
PERFORMANCE iN LIGHTING S.p.A. Headquarters - Italy
Viale del Lavoro 9/11
37030 Colognola ai Colli Verona - Italy
Tel. +39 045 61 59 211

info.it@pil.lighting
www.performanceinlighting.com

Données du produit

Groupe ETIM:	EG000027	**Classe ETIM:**	EC000301

Caractéristiques générales

Douille:	LED	**Source lumineuse:**	LED
Flux nominal [lm]:	2448	**Flux réel [lm]:**	1357
Puissance du luminaire [W]:	19 W	**Efficacité lumineuse [lm/W]:**	71
CRI:	80	**Température de couleur [K]:**	4000
Couleur / Finissage:	BK-81 / Noir / Poudrée	**Degré de protection IP:**	IP66
Impact resistance / impact energy:	IK10 24J xx9	**Classe de protection:**	II
Optique:	C/EW - Circulaire extra-diffusante	**Poids net [kg]:**	6.12
Diamètre totale [mm]:	155	**Hauteur totale [mm]:**	900

Caractéristiques mécaniques

Forme:	Rond ≤ 150 mm	**Matériaux du boîtier:**	Aluminium
Type de diffuseur:	Plastique	**Essai au fil incandescent [°C]:**	650 °C

Caractéristiques électriques

Tension d'alimentation:	AC	**Tension d'entrée [V AC]:**	220/240
Fréquence d'entrée [Hz]:	50/60	**Facteur de puissance / COS Φ:**	0.6
Courant d'appel [A/µs]:	25 / 150	**C10 1.5 mm²:**	24
C16 2.5 mm²:	40	**B10 1.5 mm²:**	14
B16 2.5 mm²:	24		

Installation

Lieu d'application:	Éclairage extérieur	**Type d'installation:**	Bornes et colonnes
Temperature ambiante min. [°C]:	-20	**Temperature ambiante max. [°C]:**	30

Caractéristiques lumineuses

MacAdam:	3	**Maintien du flux lumineux:**	L80B10@110000h
Distribution lumineuse:	Direct	**Classe d'intensité lumineuse:**	G*1
Pas de pollution lumineuse (ULR = 0%):		**IPEA* (grands espaces et abords de batiments):**	B
IPEA* (pistes cyclo-piétonnes):	C	**IPEA* (parcs et jardins):**	C
IPEA* (centres historiques):	A		

Afin de favoriser une mise à jour constante de nos produits, PERFORMANCE iN LIGHTING se réserve le droit d'apporter des modifications sans préavis. Par conséquent, il est recommandé de vérifier la dernière version publiée sur le site www.performanceinlighting.com. Les flux lumineux fournis et les consommations électriques, y compris les pertes, sont soumis à une tolérance de +/- 7%. Sauf indication contraire, les valeurs s'appliquent à une température ambiante de 25°C. Nos conditions de garantie sont disponibles sur https://www.performanceinlighting.com/qr/company/led-warranty

For information:
PERFORMANCE iN LIGHTING S.p.A. Headquarters - Italy
Viale del Lavoro 9/11
37030 Colognola ai Colli Verona - Italy
Tel. +39 045 61 59 211

info.it@pil.lighting
www.performanceinlighting.com

Données photométriques

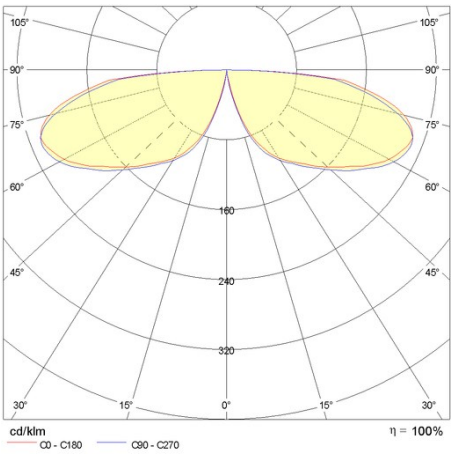

Accessoires

KHA

14049720

Déflecteur en tôle d'aluminium, limitant l'émission lumineuse à 210° sur le plan horizontal

14049320

Tige de scellement en acier galvanisé pour fixation dans socle béton avec embase Inox

14002384

Kit presse-étoupe PG 13,5, à amarrage intégré, pour installation en série

Afin de favoriser une mise à jour constante de nos produits, PERFORMANCE iN LIGHTING se réserve le droit d'apporter des modifications sans préavis. Par conséquent, il est recommandé de vérifier la dernière version publiée sur le site www.performanceinlighting.com. Les flux lumineux fournis et les consommations électriques, y compris les pertes, sont soumis à une tolérance de +/- 7%. Sauf indication contraire, les valeurs s'appliquent à une température ambiante de 25°C. Nos conditions de garantie sont disponibles sur https://www.performanceinlighting.com/qr/company/led-warranty

For information:
PERFORMANCE iN LIGHTING S.p.A. Headquarters - Italy
Viale del Lavoro 9/11
37030 Colognola ai Colli Verona - Italy
Tel. +39 045 61 59 211

info.it@pil.lighting
www.performanceinlighting.com