PLC-OPT- 24DC/ 24DC/10/R - Solid-State-Relaismodul

2900398

https://www.phoenixcontact.com/de/produkte/2900398

Bitte beachten Sie, dass die in diesem PDF-Dokument angezeigten Daten aus unserem Online-Katalog generiert wurden. Bitte finden Sie die vollständigen Daten in der Benutzer-Dokumentation. Es gelten unsere Allgemeinen Nutzungsbedingungen für Downloads.

PLC-INTERFACE mit Rückmeldekontakt, bestehend aus Grundklemme mit Push-in-Anschluss und integriertem Miniatur-Solid-State-Relais, zur Montage auf Tragschiene NS 35/7,5, 1 Schließer, Eingang: 24 V DC, Ausgang: 8 V DC ... 33 V DC/10 A

Ihre Vorteile

- Unempfindlich gegen Vibration und Stöße
- Verschleiß- und prellfreies Schalten
- Schutzbeschaltung im Ein- und Ausgang
- Statusanzeige
- Gleichspannungsausgänge bis 24 V DC/10 A
- Brückungsmöglichkeit benachbarter Module

Kaufmännische Daten

Artikelnummer	2900398
Verpackungseinheit	10 Stück
Mindestbestellmenge	1 Stück
Verkaufsschlüssel	DC
Produktschlüssel	DK62A3
GTIN	4046356506960
Gewicht pro Stück (inklusive Verpackung)	32,48 g
Gewicht pro Stück (exklusive Verpackung)	32,4 g
Zolltarifnummer	85364190
Ursprungsland	DE

Technische Daten

Hinweise

Hinweis zum Betrieb	Bei Spannungen größer 250 V (L1, L2, L3) zwischen gleichen Klemmen benachbarter Module ist die Trennplatte PLC-ATP zu setzen.
Hinweis zum Betrieb	Bei sicherer Trennung zwischen benachbarten Modulen ist die Trennplatte PLC-ATP zu setzen
Hinweis zum Betrieb	Benachbarte Kanäle dürfen nicht gemischt mit SELV / PELV und berührgefährlichen Spannungen beschaltet werden.
Hinweis zum Betrieb	Der Berührschutz des Artikels muss (bei Spannungen > 25 V AC/60 V DC) durch den Anlagenerrichter sichergestellt werden. Es handelt sich um ein Einbaugerät ohne Schutz gegen direktes Berühren.
Hinweis zum Betrieb	Gegen benachbarte Module in Tragschienenrichtung wird mindestens eine Funktionsisolierung eingehalten. Sollte die Applikation höhere Anforderungen an die Isolierung stellen (Basis- oder verstärkte Isolierung) so sollte dies durch geeignete Maßnahmen (z. B. Trennplatten) realisiert werden.
Hinweis zum Betrieb	Nicht einzusetzen zur Trennung von SELV / PELV Stromkreisen zu anderen Stromkreisen, da eine Sichere Trennung nicht gewährleistet ist.

Artikeleigenschaften

Produkttyp	Solid-State-Relaismodul
Produktfamilie	PLC-INTERFACE
Anwendung	mit integriertem Solid-State-Relais
Betriebsart	100 % ED

Isolationseigenschaften: Luft- und Kriechstrecken zwischen den Stromkreisen

Isolierung	Basisisolierung
Überspannungskategorie	II
Verschmutzungsgrad	2

Datenpflegestand

Datum letzte Datenpflege	08.05.2026

Elektrische Eigenschaften

Maximale Verlustleistung bei Nennbedingung	0,07 W

Luft- und Kriechstrecken zwischen den Stromkreisen

Bemessungsisolationsspannung	50 V DC
Bemessungsstoßspannung	0,5 kV

Eingangsdaten

Bemessungsbetätigungsspannung U_C	24 V DC
Bemessungsbetätigungsstrom I_C	3,5 mA
Schaltschwelle "0"-Signal bezogen auf U_N	< 0,4
Schaltschwelle "1"-Signal bezogen auf U_N	> 0,8

Einschaltzeit typisch	100 µs
Ausschaltzeit typisch	500 µs
Betriebsspannungsanzeige	LED gelb
Schutzbeschaltung	Verpolschutz; Verpolschutzdiode
	Überspannungsschutz
Überspannungsbegrenzung	> 33 V
Übertragungsfrequenz	100 Hz

Ausgangsdaten

Benennung	Gleichspannungsausgang
Kontaktausführung	1 Schließer
Art des Digitalausgangs	elektronisch
Kontaktart	Leistungskontakt
Ausgangsspannungsbereich	8 V DC ... 33 V DC
Grenzdauerstrom	10 A (siehe Derating-Kurve)
Ruhestrom	5,2 mA
Spannungsabfall bei max. Grenzdauerstrom	< 50 mV
Ausgangsschaltung	3-Leiter, massegebunden
Schutzbeschaltung	Inversdiode
	Überspannungsschutz
Benennung	Störmeldeausgang
Ausgangsspannungsbereich	3 V DC ... 33 V DC
Grenzdauerstrom	100 mA
Überspannungsbegrenzung	> 33 V
Spannungsabfall bei max. Grenzdauerstrom	< 1,2 V
Ausgangsschaltung	2-Leiter, massefrei
Fehleranzeige	LED rot
Schutzbeschaltung	Verpolschutz; Verpolschutzdiode
	Überspannungsschutz; Suppressordiode

Anschlussdaten

Anschlussart	Push-in-Anschluss
Abisolierlänge	10 mm
Leiterquerschnitt starr	0,14 mm² ... 2,5 mm²
Leiterquerschnitt flexibel	0,14 mm² ... 2,5 mm²
	0,2 mm² ... 2,5 mm² (Einzel-Aderendhülse)
	2x 0,5 mm² ... 1 mm² (TWIN-Aderendhülse)
Leiterquerschnitt AWG	26 ... 14

Maße

Artikelabmessungen

Breite	6,2 mm
Höhe	80 mm
Tiefe	94 mm

Materialangaben

Farbe	grau (RAL 7042)
Brennbarkeitsklasse nach UL 94 (Gehäuse)	V0 (Gehäuse)

Umwelt- und Lebensdauerbedingungen

Umgebungsbedingungen

Schutzart	IP20
Schutzart (Einbauort)	IP54 (Einbauort)
Umgebungstemperatur (Betrieb)	-25 °C ... 60 °C
Umgebungstemperatur (Lagerung/Transport)	-40 °C ... 85 °C
Höhenlage	≤ 2000 m

Zulassungen

CE

Zertifikat	CE-konform

UKCA

Zertifikat	UKCA-konform

Schiffbau-Zulassung

Zertifikat	TAE0000196

Schadgastest

Kennzeichnung	ISA-S71.04. G3 Harsh Group
	EN 60068-2-60

Schiffbau-Daten

Temperature	D
Humidity	A
Vibration	B/C
EMC	B
Enclosure	Required protection according to the Rules shall be provided upon installation on board

EMV-Daten

Elektromagnetische Verträglichkeit	Konformität zur EMV-Richtlinie
Niederspannungs-Richtlinie	Konformität zur NS-Richtlinie

Normen und Bestimmungen

Luft- und Kriechstrecken zwischen den Stromkreisen

Normen/Bestimmungen	IEC 60947-5-1

Montage

Montageart	Tragschienenmontage

Montagehinweis	anreihbar ohne Abstand
Einbaulage	beliebig

Zeichnungen

Diagramm

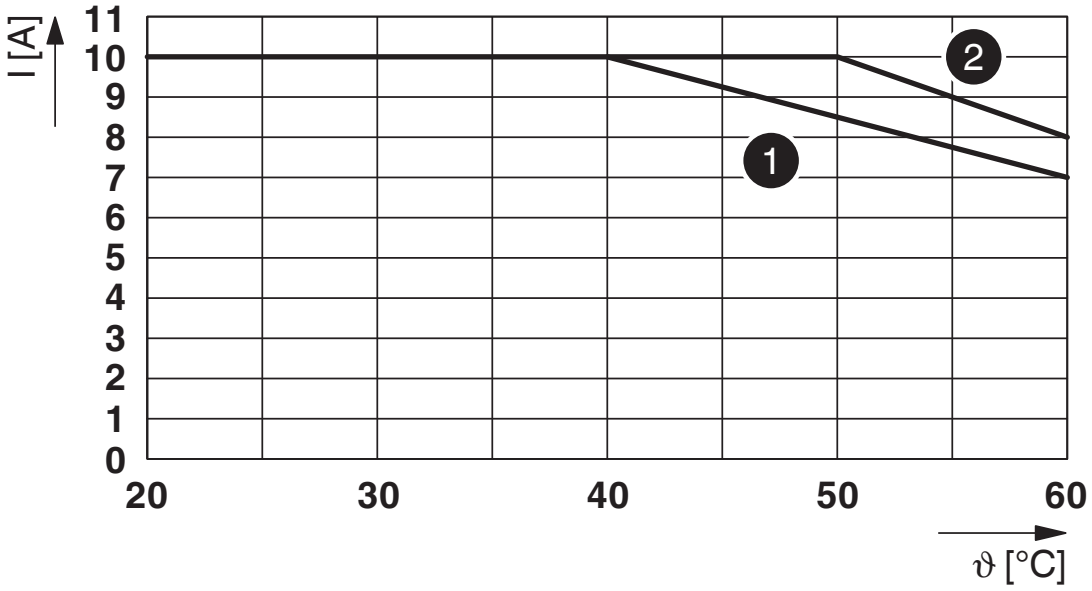

Grenzdauerstrom
1) Angereiht ohne Abstand
2) Angereiht mit Abstand von >6 mm

Schaltplan

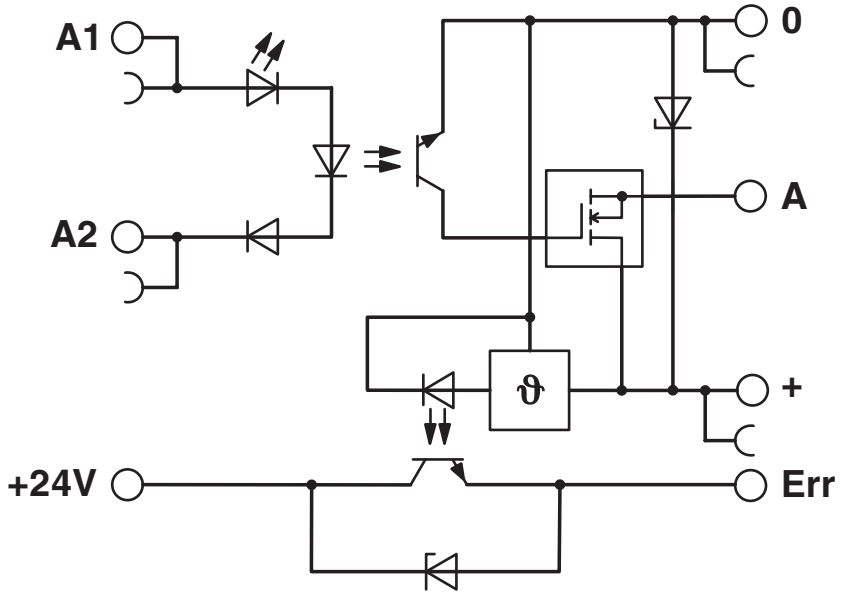

Zulassungen

Zum Herunterladen von Zertifikaten, besuchen Sie die Produktdetailseite: https://www.phoenixcontact.com/de/produkte/2900398

cULus Listed
Zulassungs-ID: E140324

cULus Listed
Zulassungs-ID: E140324

cULus Listed
Zulassungs-ID: E140324

DNV
Zulassungs-ID: TAE0000196

Klassifikationen

ECLASS

ECLASS-13.0	27371604
ECLASS-15.0	27371604

ETIM

ETIM 10.0	EC001504

UNSPSC

UNSPSC 21.0	39122300

Environmental product compliance

EU RoHS

Erfüllt die Anforderungen nach RoHS-Richtlinie	Ja
Ausnahmeregelungen soweit bekannt	7(a), 7(c)-I

China RoHS

Environment friendly use period (EFUP)	EFUP-50
	Eine artikelbezogene China RoHS Deklarationstabelle finden Sie im Downloadbereich zum jeweiligen Artikel unter „Herstellererklärung“. Für alle Artikel mit EFUP-E wird keine China RoHS Deklarationstabelle ausgestellt und benötigt.

EU REACH SVHC

Hinweis auf REACH-Kandidatenstoff (CAS-Nr.)	Lead(CAS-Nr.: 7439-92-1)
SCIP	6f0460dd-1928-4d12-9e16-f43d9dfd37c4

Phoenix Contact 2026 © - Alle Rechte vorbehalten
https://www.phoenixcontact.com

PHOENIX CONTACT Deutschland GmbH
Flachsmarktstraße 8
D-32825 Blomberg
+49 52 35/3-1 20 00
info@phoenixcontact.de