KHA SLIM 220 LED C/EW

Code 06081281

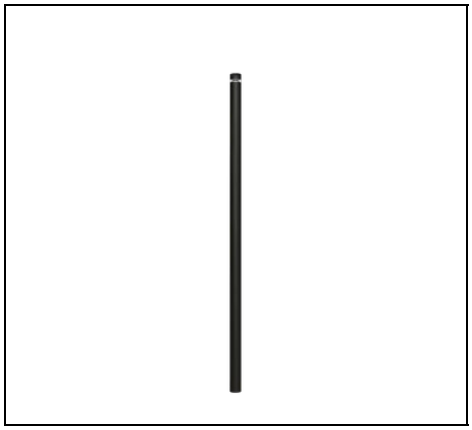

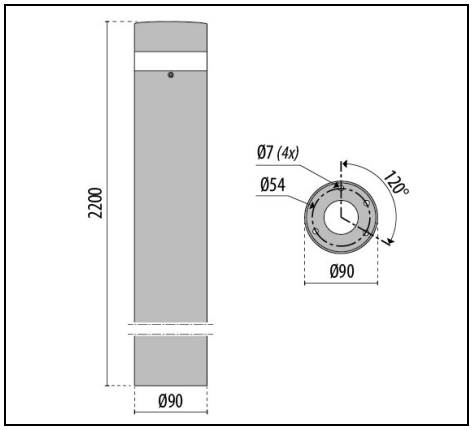

IP 66 | CLASS II | ULR<1 | 1-10 V

Description

Appareil pour installation au sol, aussi bien à l'intérieur qu'à l'extérieur, composé de :
- Boîtier et couvercle en acier inox AISI 316 électro poli ou en aluminium peint par poudre polyester ISO 9227/12944 - ISO 9223 (C5)
- Diffuseur en technopolymère transparent, anti-UV et résistant aux chocs
- Réflecteur en aluminium très pur, anodisé et brillanté
- Joint en silicone anti vieillissement
- Branchement électrique au moyen d'un connecteur rapide prise-fiche réalisé en PA66 sans halogène ni phosphore avec contacts en cuivre argenté, pour les câbles Ø 9 à Ø 14 mm
- Versions LED avec LED Array hautes performances
- Profil en aluminium extrudé anodisé pour une dissipation correcte de la source LED
- Vis de fixation en acier inoxydable
- Support appareillage en technopolymère
- L'installation dans le béton nécessite des tiges de scellement
- Embase de fixation au sol en aluminium moulé sous pression, peint par poudre polyester après un traitement de conversion chimique de la surface
- Pour la version KHA SLIM 220, la fixation au sol est réalisable à l'aide d'un socle en acier galvanisé à sceller directement dans le ciment ou une base en acier inox à fixer au sol à l'aide de tiges de scellement (comprises), les deux étant disponibles comme accessoires
- Design by SILVIA PAOLA PENNACCHIO
- Design by SILVIA PAOLA PENNACCHIO

Afin de favoriser une mise à jour constante de nos produits, PERFORMANCE iN LIGHTING se réserve le droit d'apporter des modifications sans préavis. Par conséquent, il est recommandé de vérifier la dernière version publiée sur le site www.performanceinlighting.com. Les flux lumineux fournis et les consommations électriques, y compris les pertes, sont soumis à une tolérance de +/- 7%. Sauf indication contraire, les valeurs s'appliquent à une température ambiante de 25°C. Nos conditions de garantie sont disponibles sur https://www.performanceinlighting.com/qr/company/led-warranty

For information:
PERFORMANCE iN LIGHTING S.p.A. Headquarters - Italy
Viale del Lavoro 9/11
37030 Colognola ai Colli Verona - Italy
Tel. +39 045 61 59 211

info.it@pil.lighting
www.performanceinlighting.com

Données du produit

Groupe ETIM:	EG000027	**Classe ETIM:**	EC000301

Caractéristiques générales

Douille:	LED	**Source lumineuse:**	LED
Flux nominal [lm]:	1733	**Flux réel [lm]:**	546
Puissance du luminaire [W]:	13 W	**Efficacité lumineuse [lm/W]:**	42
CRI:	80	**Température de couleur [K]:**	4000
Couleur / Finissage:	BK-81 / Noir / Poudrée	**Degré de protection IP:**	IP66
Impact resistance / impact energy:	IK09 10J xx7	**Classe de protection:**	II
Optique:	C/EW - Circulaire extra-diffusante	**Poids net [kg]:**	4.725
Diamètre totale [mm]:	90	**Hauteur totale [mm]:**	2200

Caractéristiques mécaniques

Forme:	Rond ≤ 150 mm	**Matériaux du boîtier:**	Aluminium
Type de diffuseur:	Plastique	**Essai au fil incandescent [°C]:**	650 °C

Caractéristiques électriques

Tension d'alimentation:	AC/DC	**Tension d'entrée [V AC]:**	220/240
Fréquence d'entrée [Hz]:	0/50/60	**Facteur de puissance / COS Φ:**	0.9
Tension d'entrée [V DC]:	176/280	**Protection contre les surtensions | Commun [kV]:**	4.000000
Courant d'appel [A/µs]:	65 / 170	**C10 1.5 mm²:**	5
C16 2.5 mm²:	9	**B10 1.5 mm²:**	3
B16 2.5 mm²:	5		

Installation

Lieu d'application:	Éclairage extérieur	**Type d'installation:**	Bornes et colonnes
Temperature ambiante min. [°C]:	-20	**Temperature ambiante max. [°C]:**	30

Caractéristiques lumineuses

MacAdam:	3	**Maintien du flux lumineux:**	L80B10@100000h
Distribution lumineuse:	Direct	**Classe d'intensité lumineuse:**	G*2
Pas de pollution lumineuse (ULR = 0%):			

Afin de favoriser une mise à jour constante de nos produits, PERFORMANCE iN LIGHTING se réserve le droit d'apporter des modifications sans préavis. Par conséquent, il est recommandé de vérifier la dernière version publiée sur le site www.performanceinlighting.com. Les flux lumineux fournis et les consommations électriques, y compris les pertes, sont soumis à une tolérance de +/- 7%. Sauf indication contraire, les valeurs s'appliquent à une température ambiante de 25°C. Nos conditions de garantie sont disponibles sur https://www.performanceinlighting.com/qr/company/led-warranty

For information:
PERFORMANCE iN LIGHTING S.p.A. Headquarters - Italy
Viale del Lavoro 9/11
37030 Colognola ai Colli Verona - Italy
Tel. +39 045 61 59 211

info.it@pil.lighting
www.performanceinlighting.com

Données photométriques

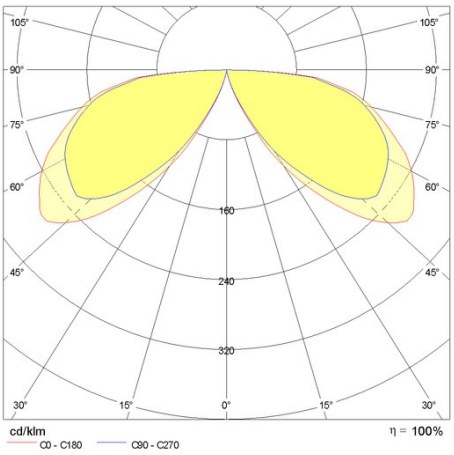

Accessoires

KHA SLIM

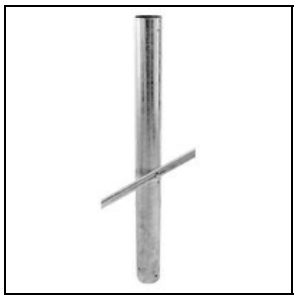

14071220

Base en acier galvanisé à chaud à bétonner dans le sol (uniquement pour modèles de hauteur 220/250 cm)

INOX / Inox

14071120

Base pour installation au sol en acier Inox AISI 316 (uniquement pour modèles de hauteur 220/250 cm)

Afin de favoriser une mise à jour constante de nos produits, PERFORMANCE iN LIGHTING se réserve le droit d'apporter des modifications sans préavis. Par conséquent, il est recommandé de vérifier la dernière version publiée sur le site www.performanceinlighting.com. Les flux lumineux fournis et les consommations électriques, y compris les pertes, sont soumis à une tolérance de +/- 7%. Sauf indication contraire, les valeurs s'appliquent à une température ambiante de 25°C. Nos conditions de garantie sont disponibles sur https://www.performanceinlighting.com/qr/company/led-warranty

For information:
PERFORMANCE iN LIGHTING S.p.A. Headquarters - Italy
Viale del Lavoro 9/11
37030 Colognola ai Colli Verona - Italy
Tel. +39 045 61 59 211

info.it@pil.lighting
www.performanceinlighting.com