DLH DS 8 H16 WPRO5 8 BR V2A (204 916)

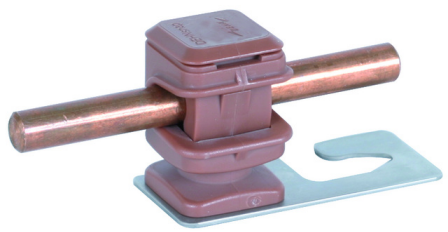

Fotografía no vinculante

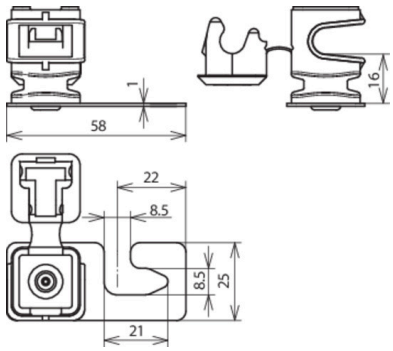

Tipo art. no.	DLH DS 8 H16 WPRO5 8 BR V2A 204 916
Aplicación	para conductores sobre la superficie del tejado y tejas curvas, guiado del conductor ajustable
Material del soporte de conductores para tejados	INOX
Modelo del soporte de conductores	DEHNsnap
Altura de construcción del soporte de conductores	16 mm
Material del soporte de conductores	plástico
Color del soporte de conductores	marrón
Inserción del soporte de conductores Rd	8 mm
Guiado del conductor	suelto
Rosca interior	M6
Sujeción	para pegar debajo de la cabeza de tornillo
Tipo de cubierta	tejados ondulados perfil 5 (distancia 177 mm) perfil 8 (distancia 130 mm)
Peso	19 g
Número aduanero (Nomenclatura Combinada EU)	85389099
GTIN	4013364030565
UPE	50 unidad(es)

Queda reservado el derecho a introducir modificaciones, en cuanto a la redacción, contenidos técnicos e información relativa a medidas, pesos y materiales en función de los avances de la técnica. Las fotografías no son vinculantes.