KREOS SR/100

Code 3106121





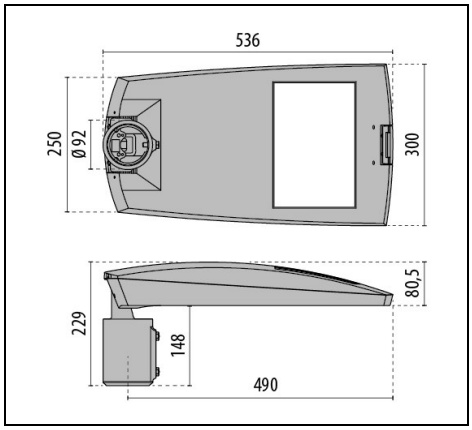

IP 66 | CLASS II | ≤-40°C | FULL CUT OFF | ULR<1 | CIEn°3>95 | SPD 10kV | CE | EAC | UKCA

Description

Appareils urbain LED, composés de :
- Corps et couvercle en aluminium moulé sous pression peint avec des poudres polyester après traitement de conversion chimique de surface ISO 9227/12944 - ISO 9223 (C5)
- Fixation sur mât en aluminium moulé sous pression peint, pour mâts Ø 60 / 76 mm
- Réflecteurs de très hautes performances, dans un aluminium très pur poli brillant et oxydé puis ayant subi un traitement PVD silver 99,99%. Celui-ci permet l'obtention d'une surface de plus de 97% de réflectance, sans reflet irisé
- Conforme aux normes UNI 10819 et à l'Arrêté du 27.12.2018 sur la pollution lumineuse
- Joint en silicone antivieillissement à haute capacité d'élasticité
- Diffuseur en verre plat extra clair trempé securit
- Coupe-circuit automatique qui, à l'ouverture de l'appareil, interrompt l'alimentation électrique
- Fourni avec un clip de fixation en aluminium moulé par injection et d'un ressort en acier inoxydable. Celui-ci permet d'ouvrir rapidement l'appareil et sans outil en cas d'entretien
- Châssis de support de composants amovible, réalisé en tôle d'acier prégalvanisé
- Driver intégré
- Équipé d'un dispositif supplémentaire de protection contre les surtensions de réseau jusqu'à 10 kV (CM/DM)
- Fourni avec 1 mètre de câble H07RN-F 2x1.5 mm^2 ou H07RN-F 4x1.5 mm^2 pour les versions à intensité variable, permettant un raccordement au réseau sans ouvrir le corps d'éclairage
- Vis de fixation en acier inoxydable
- Consultez notre service des ventes pour d'autres températures de couleur (CCT) et indice de rendu chromatiques (IRC)

Afin de favoriser une mise à jour constante de nos produits, PERFORMANCE iN LIGHTING se réserve le droit d'apporter des modifications sans préavis. Par conséquent, il est recommandé de vérifier la dernière version publiée sur le site www.performanceinlighting.com. Les flux lumineux fournis et les consommations électriques, y compris les pertes, sont soumis à une tolérance de +/- 7%. Sauf indication contraire, les valeurs s'appliquent à une température ambiante de 25°C. Nos conditions de garantie sont disponibles sur https://www.performanceinlighting.com/qr/company/led-warranty

For information:
PERFORMANCE iN LIGHTING S.p.A. Headquarters - Italy
Viale del Lavoro 9/11
37030 Colognola ai Colli Verona - Italy
Tel. +39 045 61 59 211

info.it@pil.lighting
www.performanceinlighting.com

Données du produit

Groupe ETIM:	EG000027	**Classe ETIM:**	EC000062

Caractéristiques générales

Douille:	LED	**Source lumineuse:**	LED
Flux nominal [lm]:	12707	**Flux réel [lm]:**	9862
Puissance du luminaire [W]:	82 W	**Efficacité lumineuse [lm/W]:**	120
CRI:	70	**Température de couleur [K]:**	4000
Couleur / Finissage:	AN-96 / Anthracite métallisé / Poudrée	**Degré de protection IP:**	IP66
Impact resistance / impact energy:	IK08 9J xx5	**Classe de protection:**	II
Optique:	SR/100 - Routière	**Poids net [kg]:**	6.268
Longueur totale [mm]:	300	**Largeur totale [mm]:**	536
Hauteur totale [mm]:	229		

Caractéristiques mécaniques

Forme:	Rectangulaire	**Matériaux du boîtier:**	Aluminium
Type de diffuseur:	Verre	**Essai au fil incandescent [°C]:**	960 °C
Surface au vent frontale [m^2]:	0.02	**Surface au vent latérale [m^2]:**	0.05
Surface au vent supérieure [m^2]:	0.15		

Caractéristiques électriques

Tension d'alimentation:	AC	**Tension d'entrée [V AC]:**	220/240
Fréquence d'entrée [Hz]:	50/60	**Facteur de puissance / COS Φ:**	>0.9
Protection contre les surtensions | Commun [kV]:	10.000000	**Protection contre les surtensions | Différentiel [kV]:**	10.000000
Courant d'appel [A/µs]:	43 / 270	**C10 1.5 mm^2:**	10
C16 2.5 mm^2:	17	**B10 1.5 mm^2:**	6
B16 2.5 mm^2:	10		

Installation

Lieu d'application:	Éclairage extérieur	**Type d'installation:**	Éclairage public
Temperature ambiante min. [°C]:	-40	**Temperature ambiante max. [°C]:**	40

Caractéristiques lumineuses

MacAdam:	5	**Maintien du flux lumineux:**	L90B10@100000h
Distribution lumineuse:	Direct	**Classe d'intensité lumineuse:**	G*3
Pas de pollution lumineuse (ULR = 0%):		**IPEA* (éclairage public):**	A5+
IPEA* (grands espaces et abords de	A6+	**IPEA* (pistes cyclo-piétonnes):**	A4+

Afin de favoriser une mise à jour constante de nos produits, PERFORMANCE iN LIGHTING se réserve le droit d'apporter des modifications sans préavis. Par conséquent, il est recommandé de vérifier la dernière version publiée sur le site www.performanceinlighting.com. Les flux lumineux fournis et les consommations électriques, y compris les pertes, sont soumis à une tolérance de +/- 7%. Sauf indication contraire, les valeurs s'appliquent à une température ambiante de 25°C. Nos conditions de garantie sont disponibles sur https://www.performanceinlighting.com/qr/company/led-warranty

For information:
PERFORMANCE iN LIGHTING S.p.A. Headquarters - Italy
Viale del Lavoro 9/11
37030 Colognola ai Colli Verona - Italy
Tel. +39 045 61 59 211

info.it@pil.lighting
www.performanceinlighting.com

batiments):	
IPEA* (parcs et jardins):	A4+
IPEA* (centres historiques):	A9+

Afin de favoriser une mise à jour constante de nos produits, PERFORMANCE iN LIGHTING se réserve le droit d'apporter des modifications sans préavis. Par conséquent, il est recommandé de vérifier la dernière version publiée sur le site www.performanceinlighting.com. Les flux lumineux fournis et les consommations électriques, y compris les pertes, sont soumis à une tolérance de +/- 7%. Sauf indication contraire, les valeurs s'appliquent à une température ambiante de 25°C. Nos conditions de garantie sont disponibles sur https://www.performanceinlighting.com/qr/company/led-warranty

For information:
PERFORMANCE iN LIGHTING S.p.A. Headquarters - Italy
Viale del Lavoro 9/11
37030 Colognola ai Colli Verona - Italy
Tel. +39 045 61 59 211

info.it@pil.lighting
www.performanceinlighting.com

Données photométriques

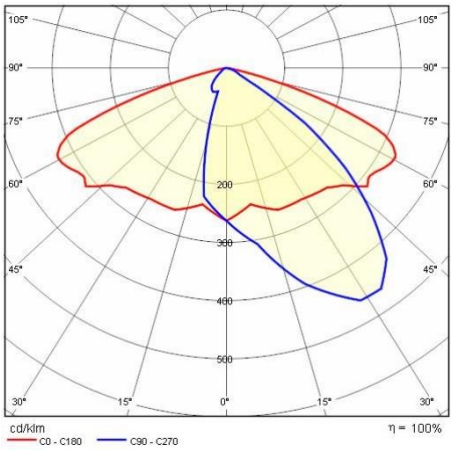

Accessoires

KREOS



3106386

Réducteur poteau Ø 42÷46 mm

AN-96 / Anthracite métallisé



14077796

Support en acier peint par cataphorèse + poudre polyester pour installation murale ou en angle

AN-96 / Anthracite métallisé

Afin de favoriser une mise à jour constante de nos produits, PERFORMANCE iN LIGHTING se réserve le droit d'apporter des modifications sans préavis. Par conséquent, il est recommandé de vérifier la dernière version publiée sur le site www.performanceinlighting.com. Les flux lumineux fournis et les consommations électriques, y compris les pertes, sont soumis à une tolérance de +/- 7%. Sauf indication contraire, les valeurs s'appliquent à une température ambiante de 25°C. Nos conditions de garantie sont disponibles sur https://www.performanceinlighting.com/qr/company/led-warranty

For information:
PERFORMANCE iN LIGHTING S.p.A. Headquarters - Italy
Viale del Lavoro 9/11
37030 Colognola ai Colli Verona - Italy
Tel. +39 045 61 59 211

info.it@pil.lighting
www.performanceinlighting.com