FUSERBLOC UL

Lasttrennschalter mit Sicherungen

von 30 bis 800 A

ul_004_a

Funktion

FUSERBLOC UL sind mehrpolige Lasttrennschalter mit Sicherungen und externem Handantrieb vorn rechts, die die Anforderungen von UL und CSA erfüllen.

Sie schließen und öffnen unter Last und bieten eine Sicherheitstrennung und Schutz gegen Überstrom in elektrischen Niederspannungsstromkreisen. Die Schalter verwenden für jeden Pol doppelte Trennkontakte, die eine vollständige Trennung der Sicherung bei Schalterstellung AUS gewährleisten.

Diese Geräte eignen sich zur Trennung von Motoren und industriellen Bedienkonsolen an Versorgungseingängen, Endverteilern, Verteilerschaltanlagen, industriellen Steuerungen oder Motorsteuerungen.

Diese Produktreihe ist erhältlich mit Direkt- oder Außenbedienung frontseitig rechts sowie mit 2, 3 und 4 Polen und bis zu 800 A.

Vorteile

Verbesserte Sicherheit

Der doppelphasige Isolator (der Sicherung vor-/nachgeschaltet) und die vollständig sichtbare Isolierung garantieren die Sicherheit von Menschen und Geräten bei Überströmen.

Hohes Ausschaltvermögen

Sicherungen mit hohem Ausschaltvermögen (200 kA eff.) bieten Schutz vor Überlastungen und Kurzschlüssen.

Vielseitige Anwendung

Das Gerät kann mit einem frontseitigen oder seitlichen „Flansch"-Bediengriff ausgestattet werden, der direkt am Produkt oder außen an der Tür bzw. an der Seite des Schaltkastens oder -schranks montiert werden kann. Das Gerät ist außerdem mit Spannungsmessklemmen für die Durchführung von Messungen ausgestattet sowie mit einem optional erhältlichen NFPA-79-Konformitätskit.

Vereinfachte Handhabung

TEST-Stellung zum Prüfen von Steuerkreisen ohne Leistungsumschaltung dank Hilfskontakten des Typs U.

In Schaltstellung TEST lässt sich die Schranktür öffnen.

Allgemeine technische Daten

- Für Sicherungen bis zu 800 A.
- Bis zu 200 kA.
- AC-Spannung von 208 V bis 600 V.
- Für Sicherungen der Klassen CC, J und L.
- 2P, 3P oder 4P erhältlich.

Die Lösung für

- Rechenzentren
- Gesundheitswesen
- Industrie
- Gebäude

Wichtigste Merkmale

- Verbesserte Sicherheit
- Hohes Ausschaltvermögen
- Vielseitige Anwendung
- Vereinfachte Handhabung

Entspricht den Normen[1]

- IEC 60947-3
- UL489 (Kasten 1 und 2)
- UL 98 (Kasten 4 bis 8)
- CSA 22.2 Nr. 4 (Kasten 1 und 2)
- CSA 22.2 Nr. 5 (Kasten 4 bis 8)
- NFPA 79 (Version 2002)

Gehäuse

- Gekapselter Schmelzsicherungs-trennschalter erhältlich, siehe Seite

coff-ul_032.psd

socomec Innovative Power Solutions

Bestellnummern

Schmelzsicherungstrennung

Bemessung (A) Sicherungen Rahmengröße	Polzahl	Schaltergehäuse	Direktgriff	Frontseitiger Außengriff	Rechtsseitiger Außengriff[1]	Achse für Außengriff	Bausatz NFPA79	Hilfskontakte Typ U	Klemmen-abdeckungen
CD 30 A CC 1	3 P	3710 **3003**	Schwarz 3729 **4012**	Typ S0 Schwarz I - 0 1, 3R, 12 1493 **0111** 4, 4X 149D **0111**		Typ S0 200 mm 7,9 Zoll 1405 **0620** 320 mm 12,6 Zoll 1405 **0632** 400 mm 15,7 Zoll 1405 **0640**	3729 **4532**[2]	1 Kontakt NO 3999 **0701** 1 Kontakt NC 3999 **0702**	nicht erforderlich
	3 P + geschalteter Neutralleiter	3710 **4003**							
	3 P + durchgehender Neutralleiter	3710 **5003**							
CD 30 A J 2	3 P	3710 **3004**	3729 **4014**	Typ S1 Schwarz I - 0 1, 3R, 12 141F **2111** 4, 4X 141D **2111**		Typ S1 200 mm 7,9 Zoll 1401 **0520** 320 mm 12,6 Zoll 1401 **0532** 400 mm 15,7 Zoll 1401 **0540**			
	3 P + geschalteter Neutralleiter	3710 **4004**							
	3 P + durchgehender Neutralleiter	3710 **5004**							
30 A J 4	2 P	3861 **2004**	Schwarz 3629 **7910**	Typ S1 Schwarz I - 0 1, 3R, 12 mit Öffnungssicherung 141F **2111** I - 0 4, 4X mit Öffnungssicherung 141D **2111** I - 0 - Test 4, 4X mit Öffnungssicherung 141D **2115**	Typ S1 Schwarz I - 0 4, 4X 141H **6111** Typ S1 Rot/gelb I - 0 4, 4X 141I **6111**	Typ S1 200 mm 7,9 Zoll 1400 **1020** 320 mm 12,6 Zoll 1400 **1032** 400 mm 15,7 Zoll 1400 **1040**	3729 **7540**		
	3 P	3861 **3004**							
	4 P	3861 **6004**							
60 A J 4	2 P	3861 **2005**							
	3 P	3861 **3005**							
	4 P	3861 **6005**							

Gängiges Zubehör – mehr auf den nächsten Seiten.
(1) Keine Türverriegelung.
(2) Bitte mit Griff S1 verwenden

Bestellnummern (Fortsetzung)

Bemessung (A) Sicherungen Rahmengröße	Polzahl	Schaltergehäuse	Direktgriff	Frontseitige Außengriffe	Rechtsseitiger Außengriff[1]	Achse für Außengriff	Bausatz NFPA79	Hilfskontakte Typ U	Klemmen-abdeckungen
60 A J 5	2 P	3861 **2006**	Schwarz 3629 **7910**	Typ S2 Schwarz I - 0 1, 3R, 12 mit Öffnungssicherung 142F **2111** 4, 4X Mit Öffnungssicherung 142D **2111**	Typ S2 Schwarz I - 0 4, 4X 142H **6111** Rot/gelb I - 0 4, 4X 142I **6111**	Typ S2 200 mm 7,9 Zoll 1400 **1020** 320 mm 12,6 Zoll 1400 **1032** 400 mm 15,7 Zoll 1400 **1040**	3729 **7540**	1 Kontakt, Typ NO 3999 **0701** 1 Kontakt, Typ NC 3999 **0702**	nicht erforderlich
	3 P	3861 **3006**							
	4 P	3861 **6006**							
100 A J 5	2 P	3861 **2010**							
	3 P	3861 **3010**							
	4 P	3861 **6010**							
200 A J 6	2 P	3861 **2020**							3898 **2020**
	3 P	3861 **3020**							3898 **3020**
	4 P	3861 **6020**							3898 **4020**
400 A J 7	2 P	3851 **2038**					3729 **7544**		3898 **2040**
	3 P	3851 **3038**							3898 **3040**
	4 P	3851 **6038**							3898 **6040**
600 A J 8	2 P	3850 **2060**	Schwarz 3859 **6011**	Typ S3 Schwarz I - 0 1, 3R, 12 mit Öffnungssicherung 143F **3111** 4, 4X mit Öffnungssicherung 143D **3111**		Typ S3 200 mm 7,9 Zoll 1400 **1220** 320 mm 12,6 Zoll 1400 **1232** 400 mm 15,7 Zoll 1400 **1240**	3729 **7552**		2 P 3898 **2080** 3 P 3898 **3080** 4 P 3898 **4080**
	3 P	3850 **3060**							
	4 P	3850 **6060**							
800 A L 8	2 P	3850 **2080**							
	3 P	3850 **3080**							
	4 P	3850 **6080**							

Gängiges Zubehör – mehr auf den nächsten Seiten.
(1) Keine Türverriegelung.

Zubehör

Elektronische Anzeige für Sicherungseinsatz (FMD)

Anwendung
Für Sicherungseinsatz BS88, DIN und UL.

Funktionsprinzip
Das FMD erfasst mit einem bistabilen Relais und einer Signalisierungs-LED den Einsatz einer Sicherung.
Es kann auf einer DIN-Schiene, einer Grundplatte, neben dem FUSERBLOC oder an der Tür montiert werden.

Bestellnummern

Für FUSERBLOC 100 bis 800 A			
Anzahl LEDs	**Typ**	**Betriebsspannung Ph/Ph**	**Bestellnummer**
3	FMD30	120 - 260 V AC	3899 **3120**
3	FMD30	380 - 690 V AC	3899 **3380**

Zubehör		**Bestellnummer**
Kit für Anschlusszubehör	Standard	3819 **9120**
Kit für Anschlusszubehör	Türeinbau	3829 **9120**

Relais-Eigenschaften

	Relaisbetriebsstrom I_e (A)	
Typ	**AC-15**	**DC-13**
FMD30	2,5 A	0,2

FMD30
Version mit 3 LEDs

NFPA79-Zubehör

Flanschgriff für Flanschbedienung

Anwendung

Erfüllt die Anforderungen von sowohl UL 508A als auch NFPA 79.
Der Griff betätigt den Schalter per Kabel oder Stab.

Bemessung (A)	Typ	Typ Nema	Bestellnummer
30 … 200	Standardgriff	1, 3, 3R, 4, 12	3729 **9002**(1)
30 … 200	Verchromter Griff	1, 3, 3R, 4, 4X, 12	3729 **9003**(1)

Bitte anfragen bzgl. Bemessung von 400 A.
(1) Abschaltbarer Griff

sirco_246_a_1_us_cat

Kabel-Betätigungskit

Anwendung

Verbindung zwischen dem Flanschgriff und dem Schalter; bitte den Flanschgriff, den Mechanismus und die Kabellänge Ihrer Wahl bestellen.

sirco_247_a_1_cat

Bemessung (A)	Beschreibung	Bestellnummer
30 … 200	Kabelflanschmechanismus	3729 **9903**

Kabellänge (Zoll)	Kabellänge (mm)	Bestellnummer
36	900	3729 **9992**
60	1500	3729 **9993**
120	3000	3729 **9994**

Bitte anfragen bzgl. Bemessung von 400 A.

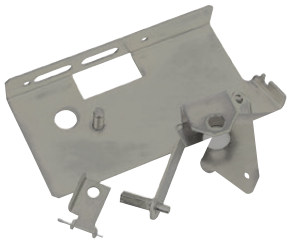
ul_042_b_1

Stab-Betätigungskit

Anwendung

Verbindung zwischen dem Flanschgriff und dem Schalter. Der Stabflansch ist eine kostengünstige Lösung; bitte den Flanschgriff und ein Stabkit bestellen.

Bemessung 30 … 200 A

Für Gehäusetiefe (Zoll)	Für Gehäusetiefe (mm)	Bestellnummer
8 … 24	203 … 613	3729 **9904**

Bitte anfragen bzgl. Bemessung von 400 A.

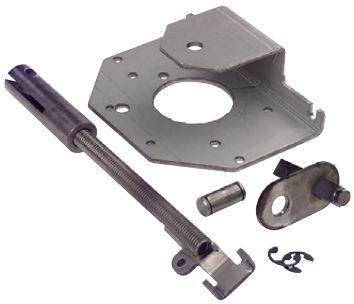
ul_043_a

„Durch die Tür“-Kit NFPA 79

Anwendung

Erfüllt die Anforderungen von sowohl UL 508A als auch NFPA 79.
Ermöglicht die Nachrüstung Ihrer Anlagen für Bemessungen von 30 bis 800 A.
Bitte einen Außengriff Typ S separat bestellen.

Die Anzahl der auf dem Schalter installierten Hilfskontakte ist auf 1 Schicht (statt 2) begrenzt.
Falls Sie mehr benötigen, bitte die Hilfskontakte vom Typ S verwenden.
Lieferung mit einer Achse von 12,6 Zoll / 320 mm Länge.
Bezüglich längerer Achsen bitte anfragen.

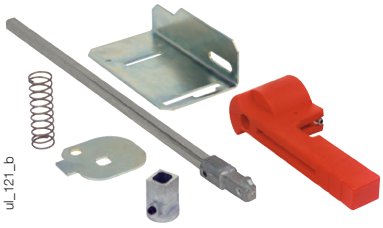
ul_121_b

Bemessung (A)	Rahmengröße	Bestellnummer
CD 30	1/2	3729 **4532**(1)
30 … 200	3 … 6	3729 **7540**
400	7	3729 **7544**
600 … 800	8	3729 **7552**

(1) Bitte mit Griff S1 verwenden.

Zubehör

Direktgriff

Bemessung (A)	Farbe	Sicherungen	Abb.	Bestellnummer
CD 30	Schwarz	CC	1	3729 **4012**
CD 30	Schwarz	J	1	3729 **4014**
30 … 400	Schwarz	J	2	3629 **7910**
600 … 800	Schwarz	J / L	2	3859 **6011**

acces_147_a_2_cat
Fig.1

acces_261_a
Abb. 2

Außengriff

Anwendung

Die Verriegelungsfunktion am frontseitigen Außengriff hindert den Benutzer daran, die Gehäusetür zu öffnen, wenn sich der Schalter in der Schaltstellung „EIN“ befindet und wenn der Schalter in der Stellung „AUS“ mit einem Vorhängeschloss verriegelt ist (nur Griffe Typ S1, S2, S3 und S4).

Ein Öffnen der Tür bei Schalterstellung "EIN" ist durch Aufhebung der Verriegelungsfunktion mit Hilfe eines Werkzeugs möglich (nur durch befugte Personen).

Die Verriegelungsfunktion wird beim erneuten Schließen der Tür wiederhergestellt.

Frontbedienung

Bemessung (A)	Rahmengröße	Grifftyp	Typ Nema	Test	Grifffarbe	Bestellnummer
CD 30	1/2	S0(1)	1, 3R, 12	I - 0	Schwarz	1493 **0111**
CD 30	1/2	S0(1)	1, 3R, 12	I - 0	Rot/Gelb	1494 **0111**
CD 30	1/2	S0(1)	4, 4X	I - 0	Schwarz	149D **0111**
CD 30	1/2	S0	4, 4X	I - 0	Rot/Gelb	149E **0111**
CD 30 … 60	1/2/4	S1	1, 3R, 12	I - 0	Schwarz	141F **2111**
CD 30 … 60	1/2/4	S1	1, 3R, 12	I - 0	Rot/Gelb	141G **2111**
CD 30 … 60	1/2/4	S1	4, 4X	I - 0	Schwarz	141D **2111**
CD 30 … 60	1/2/4	S1	4, 4X	I - 0	Rot/Gelb	141E **2111**
CD 30 … 60	1/2/4	S1	4, 4X	I - 0 - Test	Schwarz	141D **2115**
CD 30 … 60	1/2/4	S1	4, 4X	I - 0 - Test	Rot/Gelb	141E **2115**
60 … 200	5 … 7	S2	4, 4X	I - 0 - Test	Schwarz	142D **2115**
60 … 200	5 … 7	S2	4, 4X	I - 0 - Test	Rot/Gelb	142E **2115**
60 … 400	5 … 7	S2	1, 3R, 12	I - 0	Schwarz	142F **2111**
60 … 400	5 … 7	S2	1, 3R, 12	I - 0	Rot/Gelb	142G **2111**
60 … 400	5 … 7	S2	4, 4X	I - 0	Schwarz	142D **2111**
60 … 400	5 … 7	S2	4, 4X	I - 0	Rot/Gelb	142E **2111**
600 … 800	8	S3	1, 3R, 12	I - 0	Schwarz	143F **3111**
600 … 800	8	S3	1, 3R, 12	I - 0	Rot/Gelb	143G **3111**
600 … 800	8	S3	4, 4X	I - 0	Schwarz	143D **3111**
600 … 800	8	S3	4, 4X	I - 0	Rot/Gelb	143E **3111**

(1) S0: Keine Verriegelung in Schaltstellung AUS.

acces_263_a_2_cat
Griff Typ S0

acces_149_a_2_cat
Griff Typ S

acces_164_a_2_cat
Griff Typ S2

acces_151_a_1_cat
Griff Typ S3

Frontgriff für starke Belastung I - 0 mit Metallhebel

Bemessung (A)	Rahmengröße	Grifftyp	Typ Nema	Test	Grifffarbe	Bestellnummer
CD 30 … 60	1/2/4	S1	4, 4X	I - 0	Schwarz	141D **2911**
CD 30 … 60	1/2/4	S1	4, 4X	I - 0	Rot/Gelb	141E **2911**
60 … 400	5 … 7	S2	4, 4X	I - 0	Schwarz	142D **2911**
60 … 400	5 … 7	S2	4, 4X	I - 0	Rot/Gelb	142E **2911**
600 … 800	8	S3	4, 4X	I - 0	Schwarz	143D **3911**
600 … 800	8	S3	4, 4X	I - 0	Rot/Gelb	143E **3911**

Rechtsseitige Bedienung

Bemessung (A)	Rahmengröße	Grifftyp	Typ Nema	Test	Grifffarbe	Bestellnummer
30 … 60	4	S1	4, 4X	I - 0	Schwarz	141H **6111**
30 … 60	4	S1	4, 4X	I - 0	Rot/Gelb	141I **6111**
100 … 400	5 … 7	S2	4, 4X	I - 0	Schwarz	142H **6111**
100 … 400	5 … 7	S2	4, 4X	I - 0	Rot/Gelb	142I **6111**
600 … 800	8	S3	4, 4X	I - 0	Schwarz	bitte anfragen
600 … 800	8	S3	4, 4X	I - 0	Rot/Gelb	bitte anfragen

Grifferhöhung Typ S

Anwendung
Ermöglicht den Einbau von Griffen des Typs S anstelle bestehender älterer SOCOMEC Griffe. Der Adapter kann ebenfalls als Distanzstück zur Erhöhung des Abstands zwischen der Paneltür und dem Griffhebel verwendet werden.

Abmessungen
Vergrößert den Abstand zu Tür um 0,47 Zoll / 12 mm.

acces_187_a_1_cat

Grifffarbe	VPE. St.	Schutzart außen (IP)	Bestellnummer
Schwarz	10	IP65	1493 **0000**

Alternative Farbe für Griffabdeckung Typ S

Anwendung
Für Einzelhebelgriff Typ S, S1, S2, S3 und Doppelhebelgriff Typ S4.
Andere Farben: Bitte anfragen.

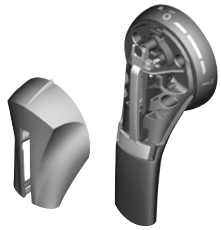
acces_198_a_1_cat

Grifffarbe	VPE. St.	Grifftyp	Bestellnummer
Hellgrau	50	S2, S3	1401 **0001**
Dunkelgrau	50	S2, S3	1401 **0011**
Hellgrau	50	S4	1401 **0031**
Dunkelgrau	50	S4	1401 **0041**

Achse für Außengriff

Anwendung
Standardlängen:
- 7,9 Zoll / 200 mm,
- 12,6 Zoll / 320 mm,
- 15,7 Zoll / 400 mm.

Andere Längen: Bitte anfragen.

acces_145_b_1_cat

acces_369_a_1_cat

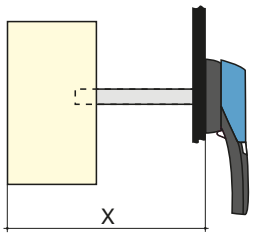

acces_202_a_1_cat

Bemessung (A)	Abmessungen X (Zoll)	Abmessungen X (mm)	Länge (Zoll)	Länge (mm)	Bestellnummer
CD 30	4,02 … 9,65	102 … 245	7,9	200	1405 **0620**
CD 30	4,02 … 14,37	102 … 365	12,6	320	1405 **0632**
CD 30	4,02 … 17,52	102 … 445	15,7	400	1405 **0640**
CD 30	4,02 … 9,65	102 … 245	7,9	200	1401 **0520**
CD 30	4,02 … 14,37	102 … 365	12,6	320	1401 **0532**
CD 30	4,02 … 17,52	102 … 445	15,7	400	1401 **0540**
30 … 100	5,3 … 9,06	135 … 230	7,9	200	1400 **1020**
30 … 100	5,3 … 13,78	135 … 350	12,6	320	1400 **1032**
30 … 100	5,3 … 16,93	135 … 430	15,7	400	1400 **1040**
30 … 100	5,3 … 20,87	135 … 530	19,7	500	1400 **1050**
200	5,7 … 9,06	145 … 230	7,9	200	1400 **1020**
200	5,7 … 13,78	145 … 350	12,6	320	1400 **1032**
200	5,7 … 16,93	145 … 430	15,7	400	1400 **1040**
200	5,7 … 20,87	145 … 530	19,7	500	1400 **1050**
400	7,87 … 10,24	200 … 260	7,9	200	1400 **1020**
400	7,87 … 14,96	200 … 380	12,6	320	1400 **1032**
400	7,87 … 18,1	200 … 460	15,7	400	1400 **1040**
400	7,87 … 22	200 … 560	19,7	500	1400 **1050**
600 … 800	10,63 … 11,97	270 … 304	7,9	200	1400 **1220**
600 … 800	10,63 … 16,69	270 … 424	12,6	320	1400 **1232**
600 … 800	10,63 … 19,84	270 … 504	15,7	400	1400 **1240**
600 … 800	10,63 … 23,78	270 … 604	19,7	500	1400 **1250**

Zubehör (Forts.)

Verlängerungsachsen-Halter für externe Frontbedienung

Anwendung

Dieser Halter sorgt für die richtige Achsenstellung bei Verlängerungsachsen mit über 12,6 Zoll / 320 mm Länge.

Bemessung (A)	Rahmengröße	Bestellnummer
50 … 400	11 … 16	3899 **0400**

fuser_698_a_2_cat

Achsenführung für Außengriff

Anwendung

Mit diesem Zubehör kann ein Versatz der Verlängerungsachse bis zu 0,59 Zoll / 15 mm ausgeglichen werden.

Erforderlich für eine Achsenlänge von über 400 mm bei den Griffen S1 bis S3 und für eine Achse von 12,6 Zoll / 320 mm beim Griff S0.

Beschreibung	Bestellnummer
Achsenführung für Griffe von S1 bis S3	1429 **0000**
Achsenführung für Griff S0	1419 **0000**

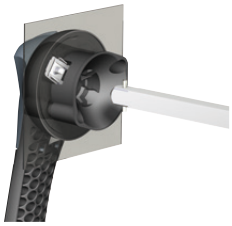

acces_260_a_2_cat

Hilfskontakte Typ U

Anwendung

Ein Hilfskontakt Typ U kann so konfiguriert werden, dass er an Schaltern von CD 30 bis 800 A sowohl in Standard- als auch in TEST-Schaltstellung betrieben werden kann. Jeder Steckplatz kann bis zu 2 verriegelte Hilfskontakte aufnehmen.

- Bei CD 30 A/CC: maximal 4 Hilfskontakte (8 mit zusätzlichem Halter):
- Bei CD 30 A/J: maximal 2 Hilfskontakte (6 mit zusätzlichem Halter),
- Bei 30 bis 200 A/J: maximal 4 Hilfskontakte,
- Bei 400 bis 800 A/J: maximal 8 Hilfskontakte.

Elektrische Eigenschaften

A600.

Bei frontseitiger Bedienung von FUSERBLOC dienen die Hilfskontakte zur Vorab-Trennung und zur Signalisierung der Schaltstellungen I und 0. Bei seitlicher Bedienung von FUSERBLOC dienen die Hilfskontakte zur Signalisierung der Schaltstellungen I und 0.

acces_056_a_1_cat

NO-Hilfskontakte		
Bemessung (A)	**Anzahl der Kontakte**	**Bestellnummer**
CD 30 … 800	1	3999 **0701**

NC-Hilfskontakte		
Bemessung (A)	**Anzahl der Kontakte**	**Bestellnummer**
CD 30 … 800	1	3999 **0702**

Kontakthalter für zusätzliche Hilfskontakte		
Bemessung (A)	**Sicherungen**	**Bestellnummer**
CD 30	CC	3999 **0710**
CD 30	J	3999 **0710**

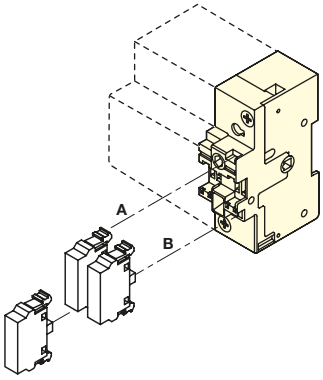

acces_043_a_1_x_cat

CD 30: Hilfskontakte Typ U können nicht an Schaltern mit Direktbedienungsgriff montiert werden

Hilfskontakte Typ S

Anwendung

Seitlich bediente Hilfskontakte für FUSERBLOC 30 bis 400 A, Signalisierung Schaltstellung AUS und EIN durch 1 bis 4 NO- + NC-Hilfskontakte.

Elektrische Eigenschaften

A600/D600.

Hilfskontakte Typ S dienen der Signalisierung der Schaltstellungen I und 0.

acces_051_a_1_cat

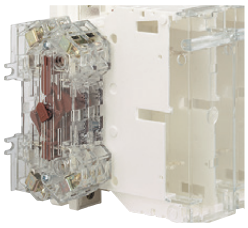

acces_083_a_1_cat

NO+NC-Hilfskontakte		
Bemessung (A)	**Anzahl der Kontakte**	**Bestellnummer**
30 … 800	1	3999 **U041**
30 … 800	2	3999 **U042**

Klemmenabdeckungen

Anwendung

Schutz oben oder unten gegen direkten Kontakt mit Klemmen oder Anschlussteilen.
2 Sets erforderlich, um sowohl Netz- als auch Lastklemmen komplett abzudecken.

Bedienung von vorn und von der Seite Bemessung (A)	Polzahl	Bestellnummer(1)
30 … 100	2/3/4 P	standardmäßig
200	2 P	3898 **2020**
200	3 P	3898 **3020**
200	4 P	3898 **4020**
400	2 P	3898 **2040**(2)
400	3 P	3898 **3040**(2)
400	4 P	3898 **6040**(2)
600 … 800	2 P	3898 **2080**(3)
600 … 800	3 P	3898 **3080**(3)
600 … 800	4 P	3898 **4080**(3)

(1) Oben oder unten. (2) Nicht kompatibel mit 2-Draht-Kabelschuhen (3954x041). (3) Standardmäßig ist die Netzseite enthalten.

fuser_314_a_1_cat

Kabelschuhe

Anwendung

Anschluss von Kabeln an die Klemmen.

Bemessung (A)	Drahtbereich	Keine Drähte pro Kabelschuh	Kabelschuhe pro Kit	Drähte	Bestellnummer
CD 30	Nr. 14 – Nr. 10	1		Cu	standardmäßig
30	Nr. 14 – Nr. 10	1		Cu	standardmäßig
30 … 60	Nr. 10 – Nr. 6	1		Cu	standardmäßig
60 … 100	Nr. 12 – Nr. 1	1		Cu	standardmäßig
200	Nr. 6 – 300MCM	1	2	Cu / Al	3954 **2020**
200	Nr. 6 – 300MCM	1	3	Cu / Al	3954 **3020**
200	Nr. 6 – 300MCM	1	4	Cu / Al	3954 **4020**
400	Nr. 2 – 600MCM	1	2	Cu / Al	3954 **2040**
400	Nr. 2 – 600MCM	1	3	Cu / Al	3954 **3040**
400	Nr. 2 – 600MCM	1	4	Cu / Al	3954 **4040**
400	2 x (Nr. 6 – 350MCM)	2	2	Cu / Al	3954 **2041**
400	2 x (Nr. 6 – 350MCM)	2	3	Cu / Al	3954 **3041**
400	2 x (Nr. 6 – 350MCM)	2	4	Cu / Al	3954 **4041**
600 … 800	2 x (Nr. 2 – 600MCM)	1	2	Cu / Al	3954 **2060**
600 … 800	2 x (Nr. 2 – 600MCM)	2	3	Cu / Al	3954 **3060**
600 … 800	2 x (Nr. 2 – 600MCM)	2	4	Cu / Al	3954 **4060**

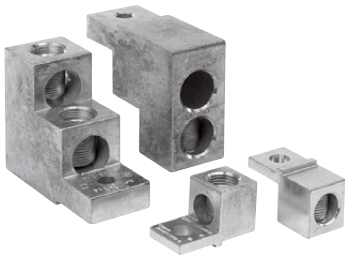

ul_032_a

Durchgehende Verbindungen

Bemessung (A)	Sicherungen	Anz. Verbindungen pro Kit	Bestellnummer
100	J	3	3799 **9010**
200	J	3	3799 **9020**
400	J	3	3799 **9040**
600 … 800	J / L	3	3799 **9080**

fuser-ul_019_a_1_cat

Sicherungsadapter Klasse T

Anwendung

Der Adapter ermöglicht es, Sicherungen der Klasse T in die FUSERBLOC Sicherungsschalter einzusetzen.

Bemessung (A)	Sicherungsgröße Klasse T (Zoll)	(mm)	Polzahl	Bestellnummer
100	2,34	59,5	3 P	3729 **8010**
200	2,48	63	3 P	3729 **8020**
400	2,71	69	3 P	3729 **8040**
600	2,95	75	3 P	3729 **8060**
800	3,17	80,5	3 P	3729 **8080**

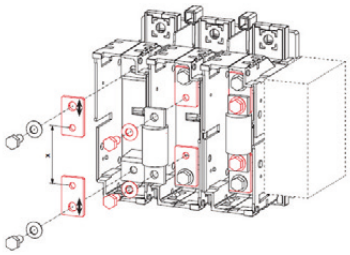

fuser-ul_014_b_1_cat

Eigenschaften gemäß UL 98/CSA 22.2 Nr. 4

CD 30 bis 800 A

Eigenschaften UL und CSA	CD 30 A[3]	CD 30 A[3]	30 A	60 A	60 A	100 A	200 A	400 A	600 A	800 A
Kurzschlussfestigkeit bei 600 V AC (kA)	100	100	200	100	200	200	200	200	200	200
Art der Sicherung	CC	J	J	J	J	J	J	J	J	L
Max. Sicherungsgröße (A)	30	30	30	60	60	100	200	400	600	800
Max. Motor-PS / max. FLA 1-ph. Motor										
120 VAC	2 / 24	2 / 24	2 / 24	5 / 56	5 / 56	7,5 / 80	15 / 135	-	-	-
240 VAC	5 / 28	5 / 28	5 / 28	10 / 50	10 / 50	20 / 88	40 / 176	50 / 216	-	-
Max. Motor-PS / max. FLA 3-ph. Motor										
220-240 V AC	7,5 / 22	7,5 / 22	7,5 / 22	15 / 42	15 / 42	30 / 80	60 / 154	125 / 312	200 / 480	200 / 480
440-480 V AC	15 / 21	15 / 21	15 / 21	30 / 40	30 / 40	60 / 77	125 / 156	250 / 302	500 / 590	500 / 590
600 VAC	20 / 22	20 / 22	20 / 22	50 / 52	50 / 52	75 / 77	150 / 144	350 / 336	500 / 472	500 / 472
125 V DC[1]	3 / 25	3 / 25	3 / 25	3 / 25	3 / 25	7,5 / 58	15 / 112	20 / 148	-	-
250 V DC[2]	5 / 20	5 / 20	5 / 20	10 / 38	10 / 38	20 / 38	40 / 140	50 / 173	-	-
Mechanische Lebensdauer										
Lebensdauer (Anzahl der Schaltspiele)	10 000	10 000	10 000	10 000	10 000	10 000	8 000	6 000	5 000	5 000
Betätigungsdrehmoment (lbs.in / Nm)	31 / 3,5	31 / 3,5	71 / 8	71 / 8	71 / 8	71 / 8	90 / 10,2	150 / 17	586 / 66,2	586 / 66,2
Anschluss										
Min. Anschlussquerschnitt (mm^2)[2]	Nr. 14	Nr. 14	Nr. 14[4] [5]	Nr. 14[4] [5]	Nr. 10	Nr. 10	Nr. 6	Nr. 2 oder 2 x Nr. 6	2 x Nr. 2	2 x Nr. 2
Max. Anschlussquerschnitt (mm^2)[2]	Nr. 10	Nr. 10	Nr. 10[4] [6]	Nr. 10[4] [6]	Nr. 2/0	Nr. 2/0	300MCM	600MCM oder 2 x 350MCM	2 x 600MCM	2 x 600MCM

Gängiges Zubehör – mehr auf den nächsten Seiten.
(1) 2 Pole in Reihe.
(2) 3 Pole in Reihe.
(3) UL 489/CSA22.2 Nr. 5. (4) Doppeldraht massiv Cu min. und max. 2 x Nr. 10
(4) Doppeldraht massiv Cu min. und max. 2 x Nr. 10
(5) Doppeldraht Litze Cu min. 2 x Nr. 12
(6) Doppeldraht Litze Cu max. 2 x Nr. 10

Abmessungen (Zoll/mm)

CD 30 A / CC – Rahmengröße 1

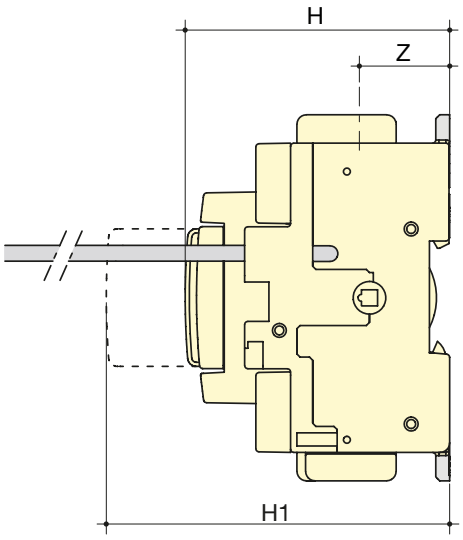

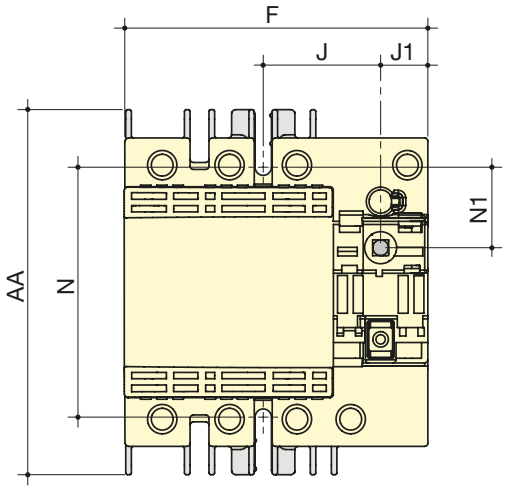

fuser_655_a_1_x_cat

Bemessung (A) / Sicherung	Einheit	Schaltergehäuse					Schaltermontage		Anschluss	
		F	H	H1	J	J1	N	N1	AA	Z
CD 30 A / CC	Zoll	3,78	3,28	5,19	1,47	0,59	3,13	1	4,56	1,12
	mm	96	83,5	132	37,5	15	79,5	25,5	116	28,5

CD 30 A / J – Rahmengröße 2

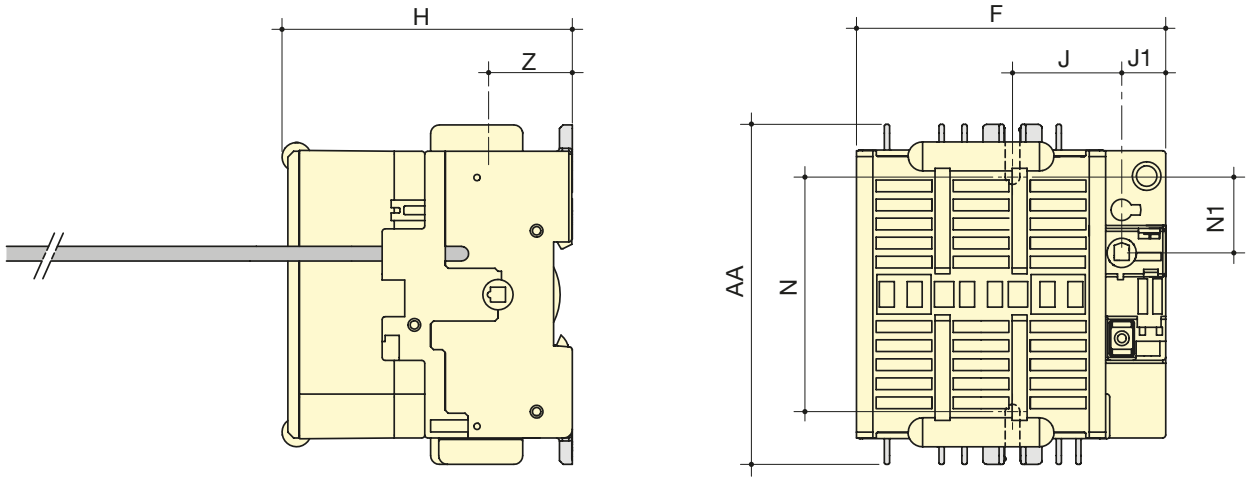

Bemessung (A) / Sicherung	Einheit	Schaltergehäuse				Schaltermontage		Anschluss	
		F	H	J	J1	N	N1	AA	Z
CD 30 A / J	Zoll	4,13	3,89	1,47	0,59	3,30	1	4,56	1,12
	mm	105	99	37,5	15	84	25,5	116	28,5

30 bis 60 A / J – Rahmengröße 4

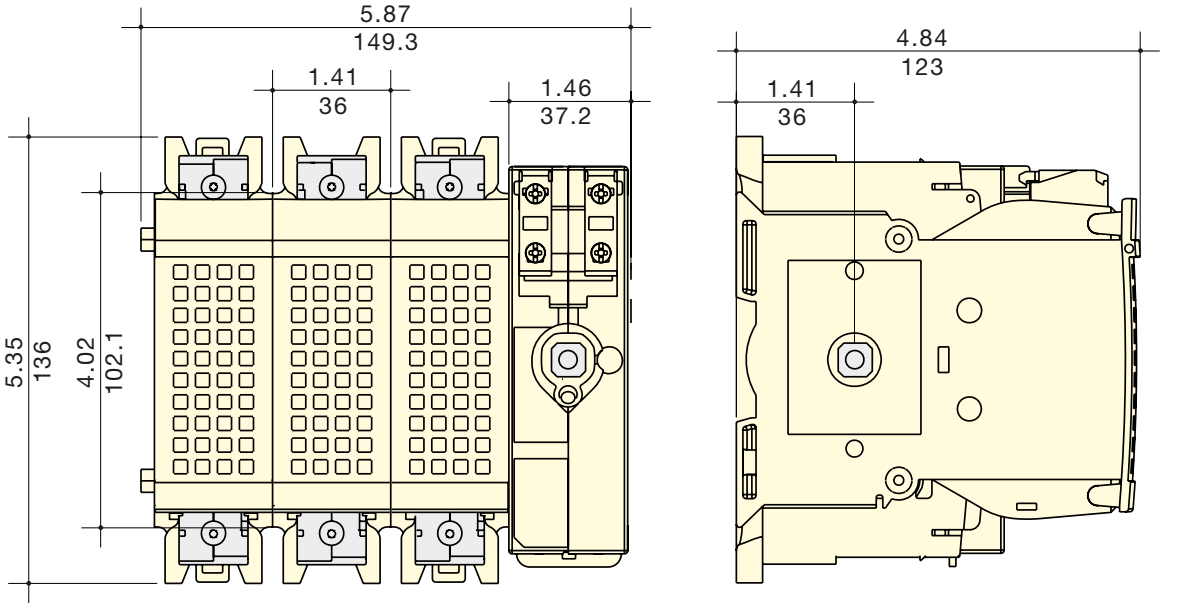

Hinweis zur Breite:
Bei 2-poligem Gerät die Gesamtbreite um 1,41 Zoll / 36 mm verringern.
Bei 4-poligem Gerät die Gesamtbreite um 1,41 Zoll / 36 mm erhöhen.

Abmessungen (Zoll/mm) (Fortsetzung)

60 bis 100 A / J – Rahmengröße 5

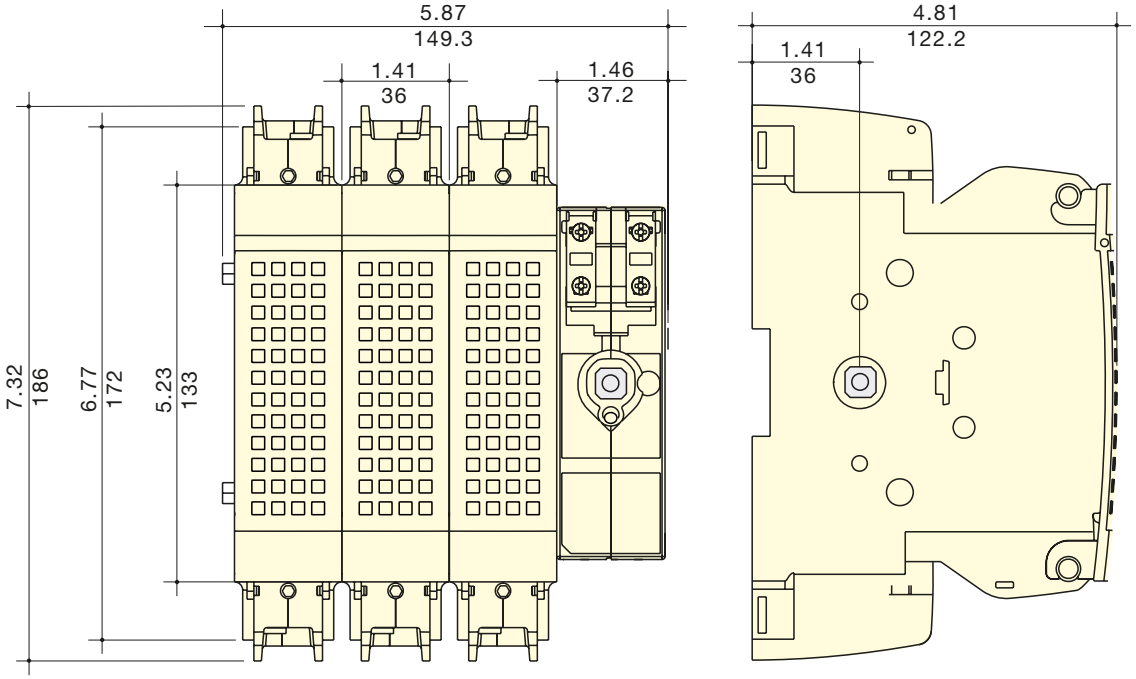

Hinweis zur Breite:
Bei 2-poligem Gerät die Gesamtbreite um 1,41 Zoll / 36 mm verringern.
Bei 4-poligem Gerät die Gesamtbreite um 1,41 Zoll / 36 mm erhöhen.

200 A / J – Rahmengröße 6

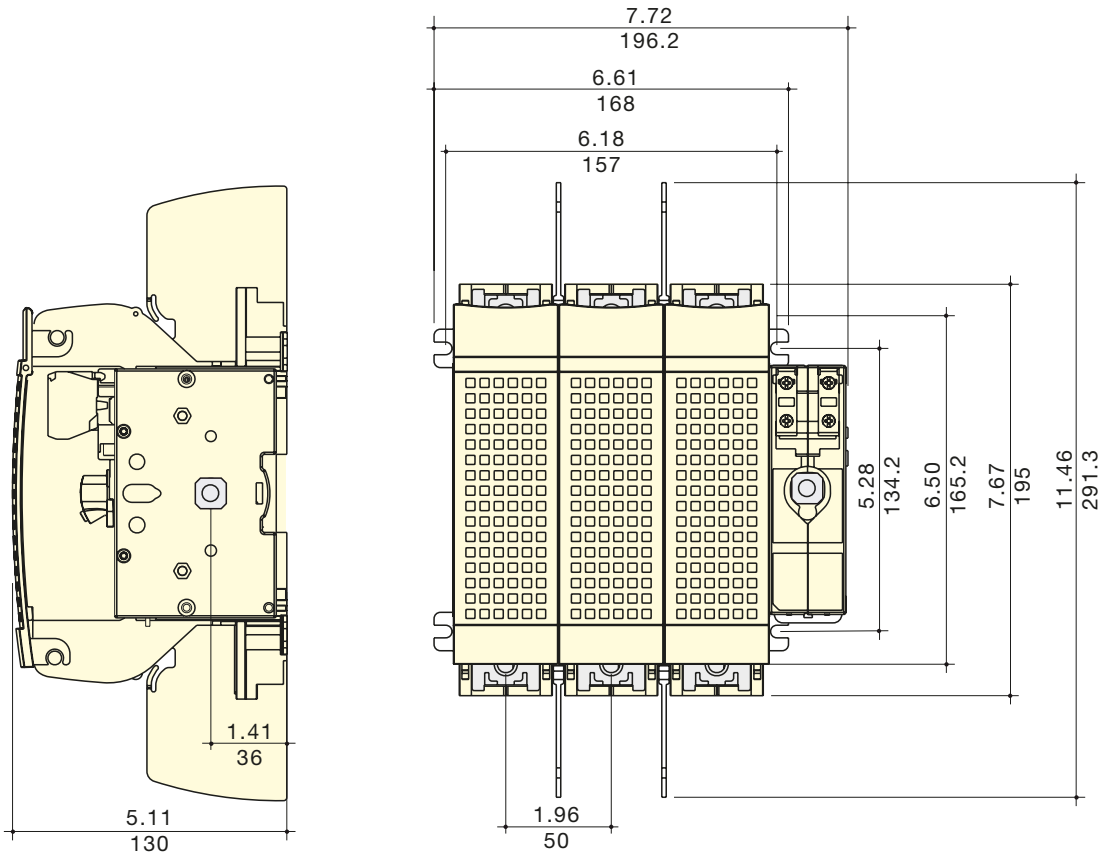

Hinweis zur Breite:
Bei 2-poligem Gerät die Gesamtbreite um 1,96 Zoll / 50 mm verringern.
Bei 4-poligem Gerät die Gesamtbreite um 1,96 Zoll / 50 mm erhöhen.

400 A / J – Rahmengröße 7

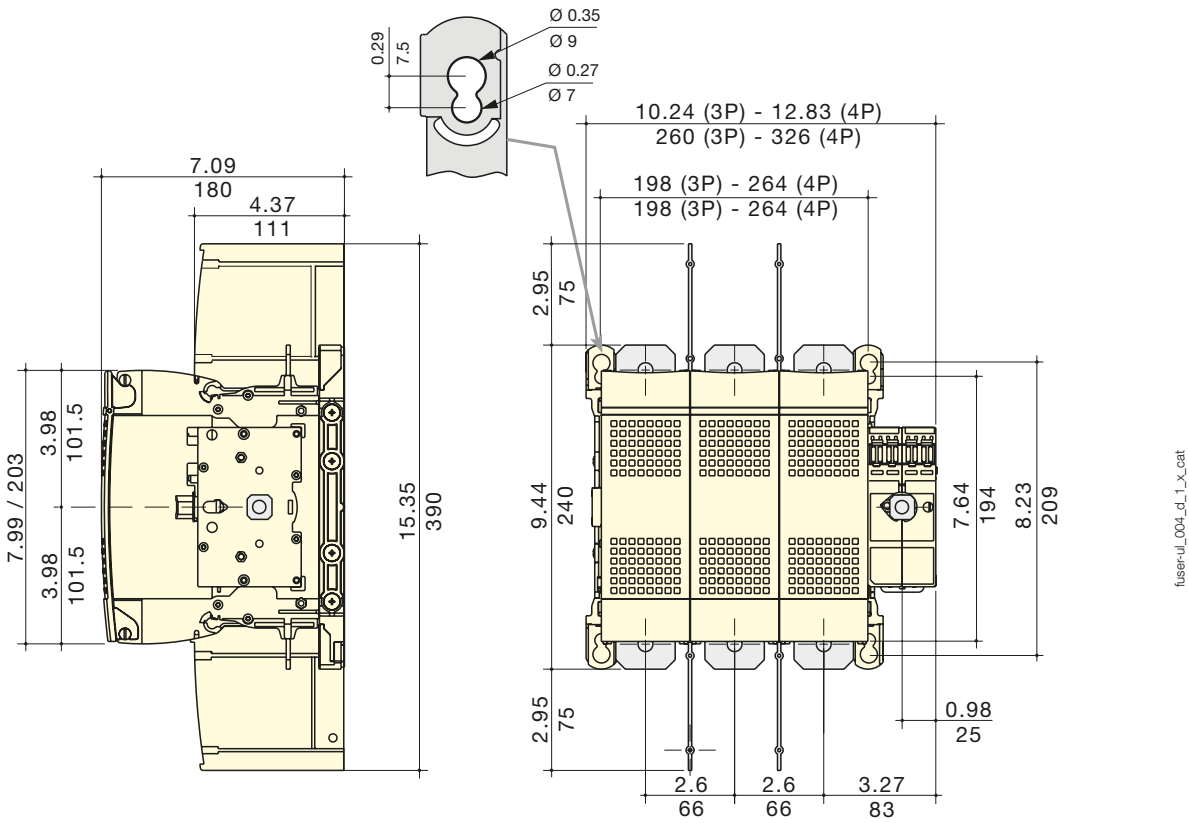

Hinweis zur Breite:
Bei 2-poligem Gerät die 3-polige Gesamtbreite um 2,59 Zoll / 66 mm verringern.

600 bis 800 A / J – Rahmengröße 8

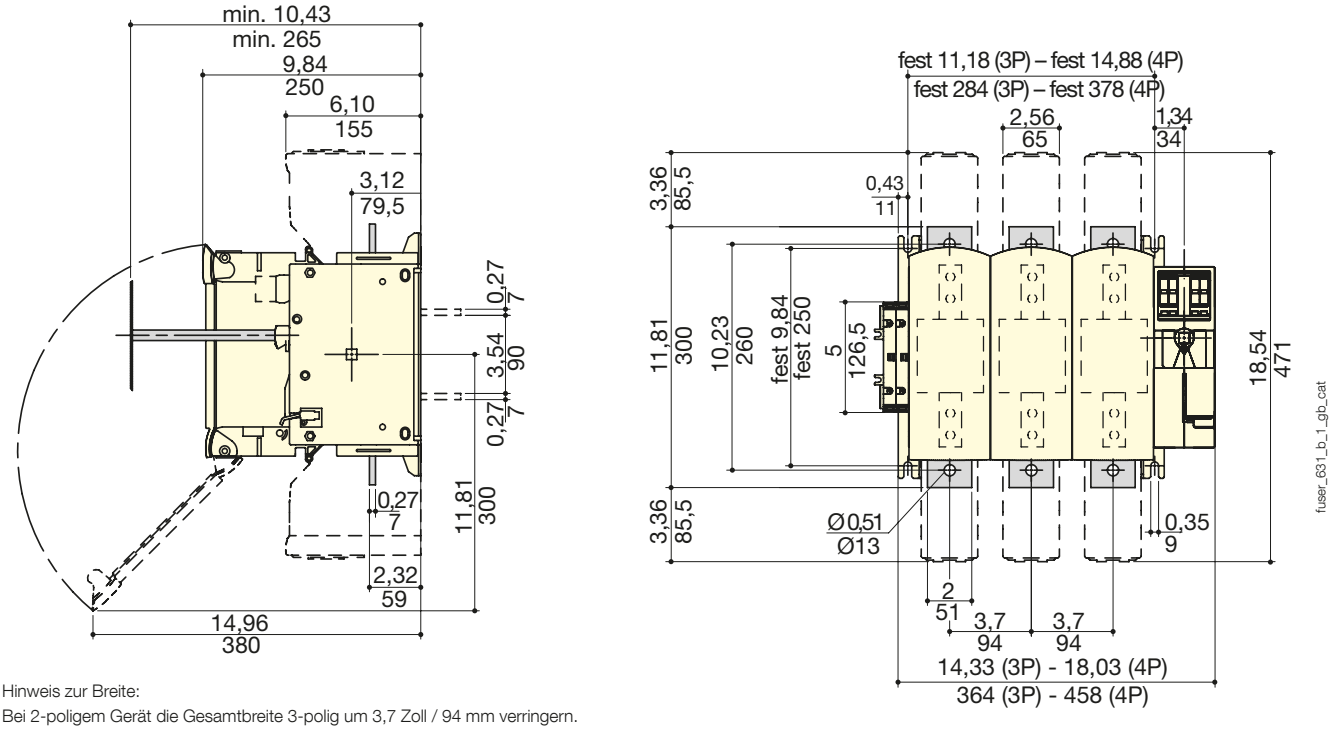

Hinweis zur Breite:
Bei 2-poligem Gerät die Gesamtbreite 3-polig um 3,7 Zoll / 94 mm verringern.

Abmessungen (Zoll/mm) (Fortsetzung)

30 bis 400 A

Frontseitiger Direktgriff

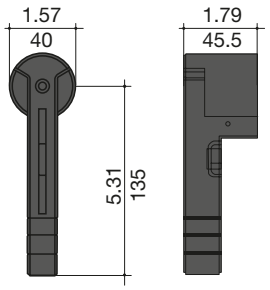

sirco-ul_027_a_1_x_cat

600 bis 800 A

Frontseitiger Direktgriff

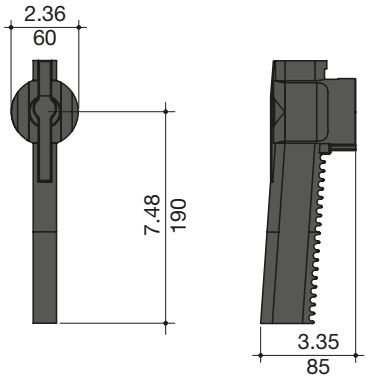

sirco_267_b_1_x_cat

Abmessungen Außengriff (Zoll/mm)

CD 30 A – Rahmengröße 1 / 2

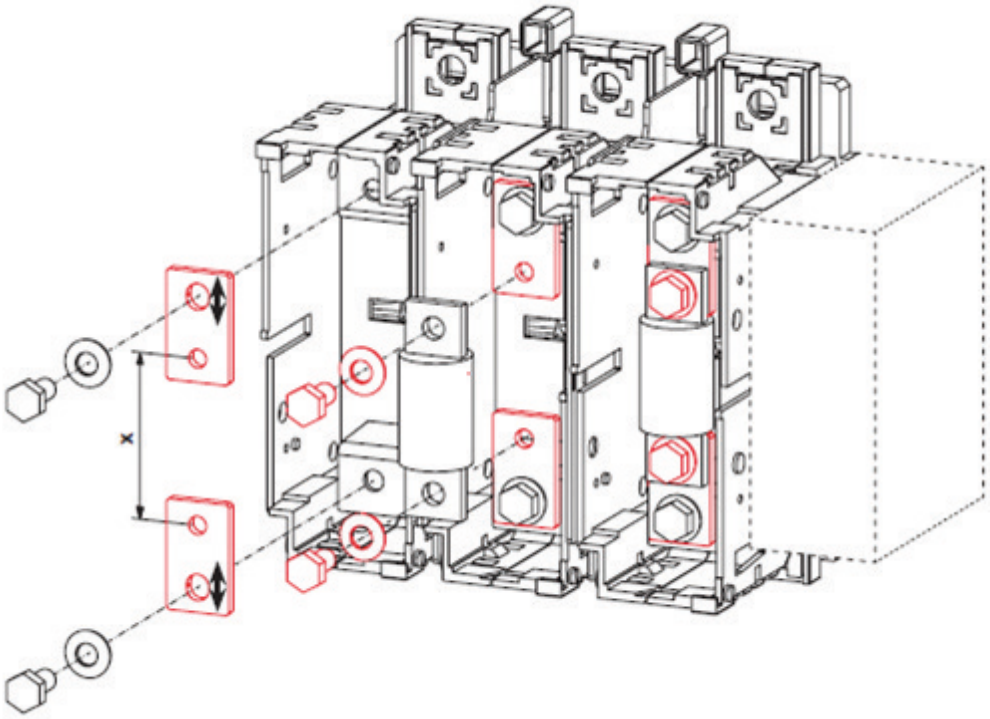

fuser-ul_015_a_1_gb_cat

CD 30 bis 60 A – Rahmengröße 1 / 2 / 4

Grifftyp	Frontbedienung		Seitliche Bedienung[1]	
	Bedienungsrichtung	Türbohrung	Bedienungsrichtung	Türbohrung
S1 Typ 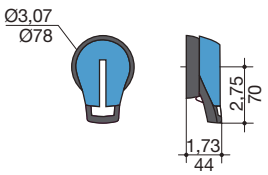	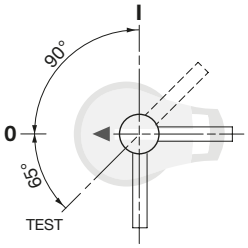	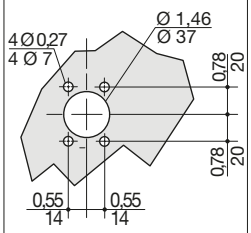	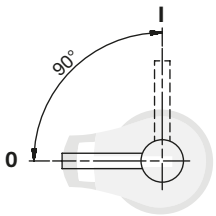	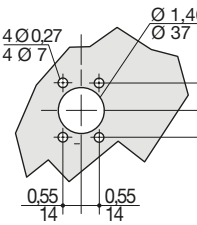

fuser-ul_015_b_1_gb_cat

(1) Nicht für Rahmen 1 und 2.

Abmessungen Außengriff (Zoll/mm)

60 bis 400 A – Rahmengröße 5 / 6 / 7

Grifftyp	Frontbedienung		Seitliche Bedienung	
	Bedienungsrichtung	Türbohrung	Bedienungsrichtung	Türbohrung
S2 Typ				

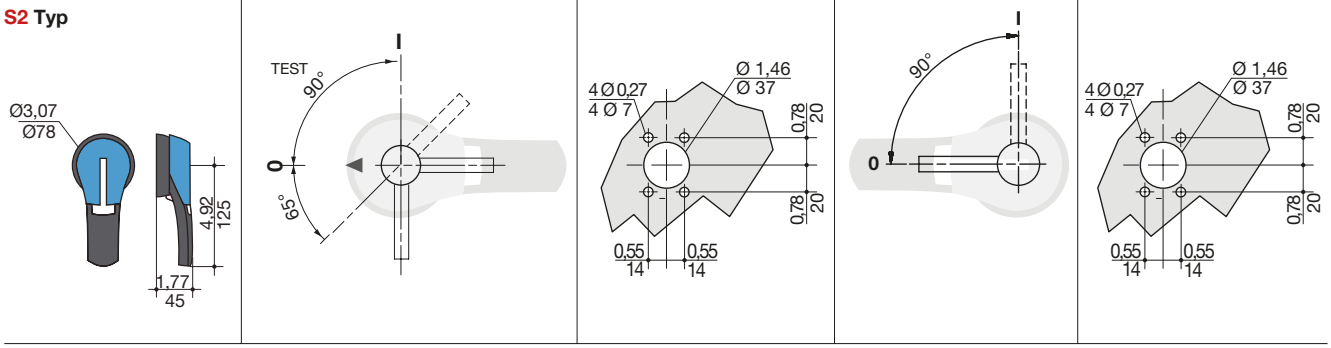

600 und 800 A – Rahmengröße 8

Grifftyp	Frontbedienung	
	Bedienungsrichtung	Türbohrung
S3 Typ		

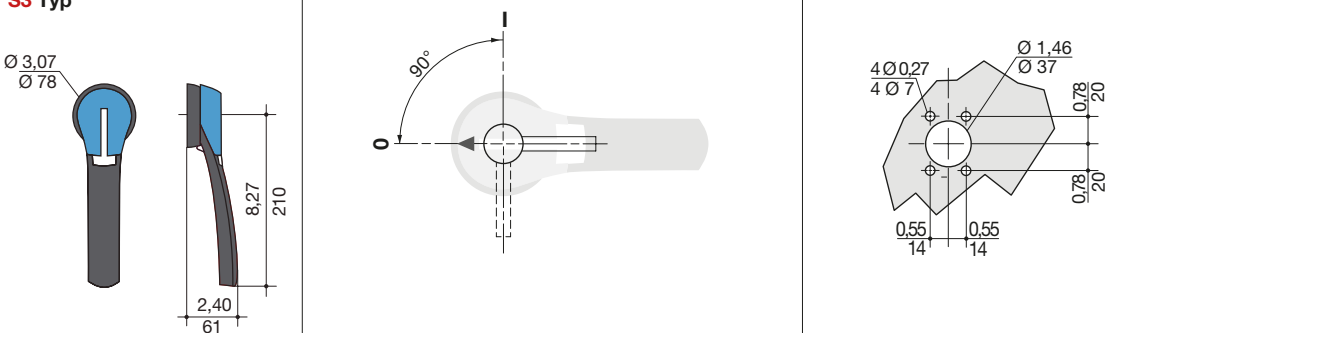

Klemmenschuhe (Zoll/mm)

200 A

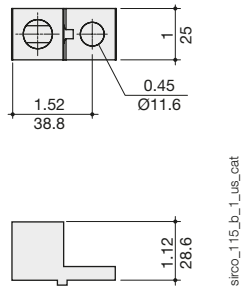

300 kcmil

400 A

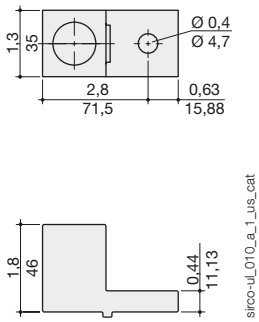

600 kcmil

400 A

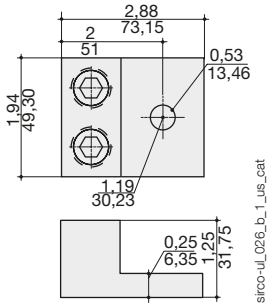

2 x 350 kcmil

600 bis 800 A

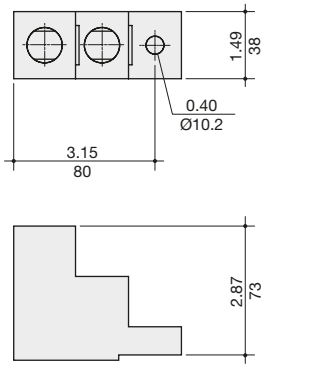

max. 2 x 600 kcmil