# LAMA+ 200

## Code LTH3155DP840

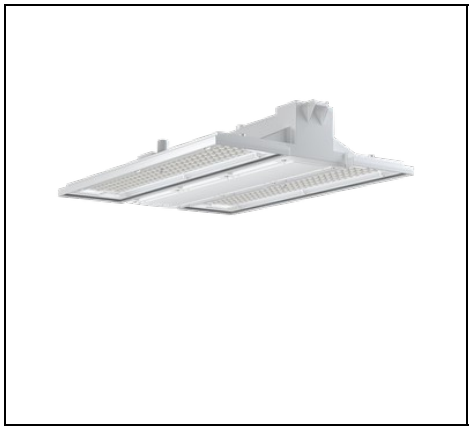

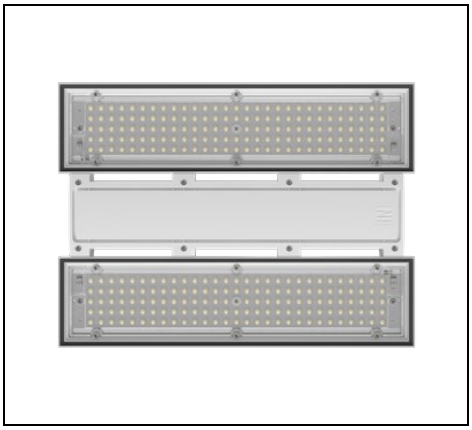

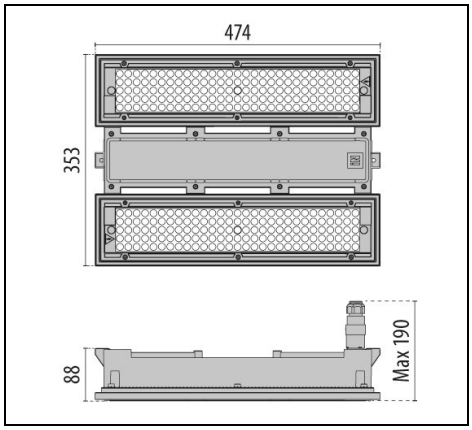





### Description

Appareil LED suspendu pour l'éclairage industriel, pour usage intérieur, composé de :
- Corps en aluminium moulé sous pression peint par poudre polyester après traitement de conversion chimique de la surface ISO 9227/12944 - ISO 9223 (C5)
- Diffuseur avec groupe optique intégré en technopolymère transparent stabilisé aux UV et à la chaleur
- Groupe optique se composant de lentilles en technopolymère de transmittance élevée de la lumière
- Joint en EPDM
- Couvercle de logement du câblage en technopolymère
- Crochet de suspension en acier inoxydable conçu pour être monté sur le corps de l'appareil rapidement et sans l'utilisation d'outils pour optimiser le temps d'installation
- Branchement électrique au moyen d'un connecteur rapide prise-fiche externe IP66 qui permet le branchement au réseau sans ouvrir l'appareil, réalisé en PA66 avec contacts en laiton argenté, pour câbles Ø 9 à Ø 12 mm
- DALI gradable
- Vis de fixation en acier inoxydable
- Pour une utilisation dans des environnements en présence d'huiles minérales ou naturelles, ou en présence d'atmosphères incompatibles avec le polycarbonate, le verre de protection disponible comme accessoire doit être utilisé obligatoirement
- Produit ouvrable et facile à entretenir (future-proof)
- Appareil certifié conformément à la réglementation DIN 18032-2 et approprié pour une installation dans les salles de sport ou les structures d'activités sportives à l'intérieur
- L'installation dans les gymnases ou les installations sportives doit être réalisée à l'aide du support de fixation ou, si les appareils doivent être suspendus, à l'aide des mousquetons spécifiques. Tous ces éléments de fixation sont disponibles en tant qu'accessoires
- Design by ROBERTO FIORATO
- Design by ROBERTO FIORATO

Afin de favoriser une mise à jour constante de nos produits, PERFORMANCE iN LIGHTING se réserve le droit d'apporter des modifications sans préavis. Par conséquent, il est recommandé de vérifier la dernière version publiée sur le site www.performanceinlighting.com. Les flux lumineux fournis et les consommations électriques, y compris les pertes, sont soumis à une tolérance de +/- 7%. Sauf indication contraire, les valeurs s'appliquent à une température ambiante de 25°C. Nos conditions de garantie sont disponibles sur https://www.performanceinlighting.com/qr/company/led-warranty

For information:
**PERFORMANCE iN LIGHTING S.p.A. Headquarters - Italy**
Viale del Lavoro 9/11
37030 Colognola ai Colli Verona - Italy
Tel. +39 045 61 59 211

**info.it@pil.lighting**
www.performanceinlighting.com

## Données du produit

| | | | |
|---|---|---|---|
| **Groupe ETIM:** | EG000027 | **Classe ETIM:** | EC001716 |

## Caractéristiques générales

| | | | |
|---|---|---|---|
| **Douille:** | LED | **Source lumineuse:** | LED |
| **Flux nominal [lm]:** | 37177 | **Flux réel [lm]:** | 32170 |
| **Puissance du luminaire [W]:** | 184 W | **Efficacité lumineuse [lm/W]:** | 175 |
| **CRI:** | 80 | **Température de couleur [K]:** | 4000 |
| **Couleur / Finissage:** | WH-87 / Blanc / Poudrée | **Degré de protection IP:** | IP66 |
| **Impact resistance / impact energy:** | IK07 2.6J xx5 | **Classe de protection:** | I |
| **Optique:** | S/EW - Symétrique extra-diffusante | **Poids net [kg]:** | 4.551 |
| **Longueur totale [mm]:** | 475 | **Largeur totale [mm]:** | 353 |
| **Hauteur totale [mm]:** | 133 | | |

## Caractéristiques mécaniques

| | | | |
|---|---|---|---|
| **Forme:** | Rectangulaire | **Matériaux du boîtier:** | Aluminium |
| **Type de diffuseur:** | Plastique | **Essai au fil incandescent [°C]:** | 750 °C |

## Caractéristiques électriques

| | | | |
|---|---|---|---|
| **Tension d'alimentation:** | AC/DC | **Tension d'entrée [V AC]:** | 198-264 |
| **Fréquence d'entrée [Hz]:** | 0/50/60 | **Facteur de puissance / COS Φ:** | 0.99 |
| **Tension d'entrée [V DC]:** | 176/250 | **Protection contre les surtensions \| Commun [kV]:** | 4.000000 |
| **Courant d'appel [A/µs]:** | 15 / 4000 | **C10 1.5 mm²:** | 8 |
| **C16 2.5 mm²:** | 13 | **B10 1.5 mm²:** | 5 |
| **B16 2.5 mm²:** | 8 | | |

## Installation

| | | | |
|---|---|---|---|
| **Lieu d'application:** | Éclairage intérieur | **Type d'installation:** | Armatures industrielles |
| **Temperature ambiante min. [°C]:** | -40 | **Temperature ambiante max. [°C]:** | 55 |

## Caractéristiques lumineuses

| | | | |
|---|---|---|---|
| **MacAdam:** | 3 | **Maintien du flux lumineux:** | L80B10@170000h |
| **Distribution lumineuse:** | Direct | | |

Afin de favoriser une mise à jour constante de nos produits, PERFORMANCE iN LIGHTING se réserve le droit d'apporter des modifications sans préavis. Par conséquent, il est recommandé de vérifier la dernière version publiée sur le site www.performanceinlighting.com. Les flux lumineux fournis et les consommations électriques, y compris les pertes, sont soumis à une tolérance de +/- 7%. Sauf indication contraire, les valeurs s'appliquent à une température ambiante de 25°C. Nos conditions de garantie sont disponibles sur https://www.performanceinlighting.com/qr/company/led-warranty

For information:
**PERFORMANCE iN LIGHTING S.p.A. Headquarters - Italy**
Viale del Lavoro 9/11
37030 Colognola ai Colli Verona - Italy
Tel. +39 045 61 59 211

**info.it@pil.lighting**
www.performanceinlighting.com

## Données photométriques

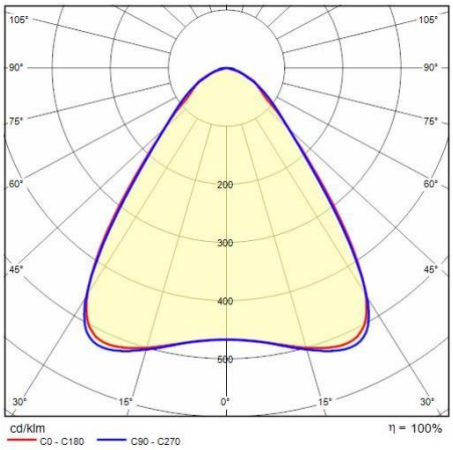


## Accessoires

LAMA+

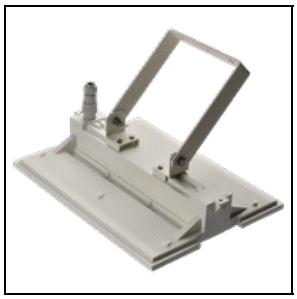

**LTH3A2015**

Kit de fixation au mur/plafond LAMA+

☐ WH-87 / Blanc

**LTH3A2053**

Kit de mousquetons à ressort en acier inoxydable (2 pcs.)

◪ INOX / Inox



**LTH3A5033**

Verre de protection transparent

☐ WH-87 / Blanc

**LTH3A2045**

Cadre encastré pour faux plafonds

☐ WH-87 / Blanc

Afin de favoriser une mise à jour constante de nos produits, PERFORMANCE iN LIGHTING se réserve le droit d'apporter des modifications sans préavis. Par conséquent, il est recommandé de vérifier la dernière version publiée sur le site www.performanceinlighting.com. Les flux lumineux fournis et les consommations électriques, y compris les pertes, sont soumis à une tolérance de +/- 7%. Sauf indication contraire, les valeurs s'appliquent à une température ambiante de 25°C. Nos conditions de garantie sont disponibles sur https://www.performanceinlighting.com/qr/company/led-warranty

For information:
**PERFORMANCE iN LIGHTING S.p.A. Headquarters - Italy**
Viale del Lavoro 9/11
37030 Colognola ai Colli Verona - Italy
Tel. +39 045 61 59 211

**info.it@pil.lighting**
www.performanceinlighting.com