# *ATyS* Reihe

## *ATyS r, ATyS g, ATyS p*

von 125 bis 3200 A



# Zubehör

## Klemmenabdeckungen

**Anwendung**

IP2X Schutz gegen direktes Berühren von Klemmen oder Anschlussteilen.

**Vorteile**

Eine Perforation gestattet die thermographische Fernüberprüfung ohne Demontage.

acces_206_a_2_cat

| Bemessungs-strom (A) | Baugröße | Polzahl | Position | Bestellnummer |
|---|---|---|---|---|
| 125 … 200 | B3 | 3 P | oben/unten/ vorn (I)/hinten (II) | 2694 **3014**(1)(2) |
| 125 … 200 | B3 | 4 P | oben/unten/ vorn (I)/hinten (II) | 2694 **4014**(1)(2) |
| 250 … 400 | B4 | 3 P | oben/unten/ vorn (I)/hinten (II) | 2694 **3021**(1)(2) |
| 250 … 400 | B4 | 4 P | oben/unten/ vorn (I)/hinten (II) | 2694 **4021**(1)(2) |
| 500 … 630 | B5 | 3 P | oben/unten/ vorn (I)/hinten (II) | 2694 **3051**(1)(2) |
| 500 … 630 | B5 | 4 P | oben/unten/ vorn (I)/hinten (II) | 2694 **4051**(1)(2) |

*(1) Zur kompletten Abdeckung der Front-, Rück-, Ober- und Unterseite des Schalters sind 4 Bestellsätze erforderlich; bei Ausstattung mit Überbrückungsschienen bitte Menge 3 bestellen.*

*(2) Zur Abdeckung nur der Front oben und unten sind 2 Bestellsätze erforderlich.*

## Berührschutzscheiben

**Anwendung**

Oberer und unterer Schutz gegen direktes Berühren von Klemmen oder Anschlussteilen.

Für den Schutz stromauf- und abwärts bitte die Menge 1 bestellen.

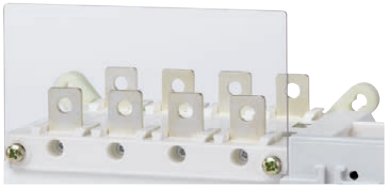

acces_207_a_2_cat

| Bemessungs-strom (A) | Baugröße | Polzahl | Position | Bestellnummer |
|---|---|---|---|---|
| 125 … 200 | B3 | 3 P | oben / unten | 1509 **3012** |
| 125 … 200 | B3 | 4 P | oben / unten | 1509 **4012** |
| 250 … 400 | B4 | 3 P | oben / unten | 1509 **3025** |
| 250 … 400 | B4 | 4 P | oben / unten | 1509 **4025** |
| 500 … 630 | B5 | 3 P | oben / unten | 1509 **3063** |
| 500 … 630 | B5 | 4 P | oben / unten | 1509 **4063** |
| 800 … 1250 | B6 | 3 P | oben / unten | 1509 **3080** |
| 800 … 1250 | B6 | 4 P | oben / unten | 1509 **4080** |
| 1600 | B7 | 3 P | oben / unten | 1509 **3160** |
| 1600 | B7 | 4 P | oben / unten | 1509 **4160** |
| 2000 … 3200 | B8 | 3 P | oben / unten | 1509 **3200** |
| 2000 … 3200 | B8 | 4 P | oben / unten | 1509 **4200** |

## Phasentrennwand

**Anwendung**

Sicherheitstrennung zwischen den Klemmen, die für den Einsatz bei 690 V AC oder in einer verschmutzten oder staubigen Atmosphäre unerlässlich ist.

| Bemessungs-strom (A) | Baugröße | Polzahl | Bestellnummer |
|---|---|---|---|
| 125 … 200 | B3 | 3 P | 2998 **0033** |
| 125 … 200 | B3 | 4 P | 2998 **0034** |
| 250 … 400 | B4 | 3 P | 2998 **0023** |
| 250 … 400 | B4 | 4 P | 2998 **0024** |
| 500 … 630 | B5 | 3 P | 2998 **0013** |
| 500 … 630 | B5 | 4 P | 2998 **0014** |
| 800 … 3200 | B6 … B8 | 3/4 P | enthalten |



socomec Innovative Power Solutions

## Überbrückungsschienen

**Anwendung**

Zur Überbrückung der Anschlussklemmen an der Ober- oder Unterseite des Schaltgeräts.
Eine Bestellnummer pro ATyS erforderlich.

| Bemessungs-strom (A) | Baugröße | Polzahl | Querschnitt (mm) | Bestellnummer |
|---|---|---|---|---|
| 125 … 200 | B3 | 3 P | 20 x 2,5 | 4109 **3019** |
| 125 … 200 | B3 | 4 P | 20 x 2,5 | 4109 **4019** |
| 250 | B4 | 3 P | 25 x 2,5 | 4109 **3025** |
| 250 | B4 | 4 P | 25 x 2,5 | 4109 **4025** |
| 315 … 400 | B4 | 3 P | 32 x 5 | 4109 **3039** |
| 315 … 400 | B4 | 4 P | 32 x 5 | 4109 **4039** |
| 500 | B5 | 3 P | 32 x 5 | 4109 **3050** |
| 500 | B5 | 4 P | 32 x 5 | 4109 **4050** |
| 630 | B5 | 3 P | 50 x 5 | 4109 **3063** |
| 630 | B5 | 4 P | 50 x 5 | 4109 **4063** |
| 800 … 1000 | B6 | 3 P | 50 x 6 | 4109 **3080** |
| 800 … 1000 | B6 | 4 P | 50 x 6 | 4109 **4080** |
| 1250 | B6 | 3 P | 60 x 8 | 4109 **3120** |
| 1250 | B6 | 4 P | 60 x 8 | 4109 **4120** |
| 1600 | B7 | 3 P | 90 x 10 | 4109 **3160** |
| 1600 | B7 | 4 P | 90 x 10 | 4109 **4160** |

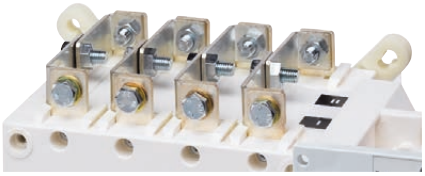

acces_205_a_2_cat

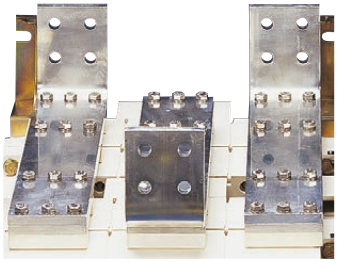

acces_041_a_1_cat

## Zubehör (Forts.)

### Kupferleiter-Anschlussteile

**Anwendung**

Für Bemessungen von 2000 bis 3200 A.

Ermöglicht:

- Flachanschluss: die Anschlussteile stellen eine Verbindung zwischen den beiden Versorgungsklemmen des gleichen Pols her (Abb. 1).
- Hochkantanschluss: die Anschlussteile stellen eine Verbindung zwischen den beiden Versorgungsklemmen des gleichen Pols und der Hochkant-Anschlussklemme her.
- Überbrückung oben oder unten zwischen den Polen (Abb. 3).

Nach der Installation ist die Speiseklemme für den Anschluss bereit.

Für die Baugröße 3200 A werden die Anschlussteile (Teil A) serienmäßig geliefert. Die Schraubensätze müssen separat bestellt werden.

Abb. 1

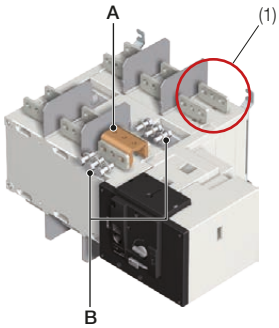


acces_459_a_1_x_cat

*(1) Einpoliger Anschluss: 1 Pol (oben oder unten) besteht aus zwei Versorgungsklemmen, die mit dem Kupferleiter-Anschlusskit verbunden werden.*

Anschluss: die in der Tabelle unten angegebenen Mengen beziehen sich auf die erforderliche Teilezahl pro Pol, oben oder unten.

Überbrückungsanschluss: die angegebenen Mengen beziehen sich auf die erforderliche Teilezahl für die Ausführung eines einzelnen Überbrückungsanschlusses zwischen zwei Polen.

| | Bestell-nummer | 2000 – 2500 A | | | 3200 A | | |
|---|---|---|---|---|---|---|---|
| | | Abb. 1 | Abb. 2 | Abb. 3 | Abb. 1 | Abb. 2 | Abb. 3 |
| | | Anschluss | | Überbrückungs-anschluss I - II | Anschluss | | Überbrückungs-anschluss I - II |
| | | Flach | Hochkant | | Flach | Hochkant | |
| Anschluss - Teil A | 2619 **1200** | 1 | 1 | 2(2) | enthalten | enthalten | enthalten |
| Schraubensatz 35 mm - Teil B | 2699 **1201** | 1(1) | | 2(2) | 1(1) | | 2(2) |
| Schraubensatz 45 mm - Teil B | 2699 **1200** | 1(1) | | | 1(1) | | |
| T + Schraubensatz - Teil C | 2629 **1200** | | 1 | 1 | | 1 | 1 |
| Halterung + Schraubensatz - Teil D | 2639 **1200** | | 1 | | | 1 | |
| Schiene + Schraubensatz - Teil E | 4109 **0320** | | | 1 | | | 1 |

*(1) Schraubenlänge gemäß der Stärke der Schienen wählen, die angeschlossen werden sollen. Bei Schienengröße über 20 mm sind 45-mm-Schrauben erforderlich.*

*(2) Für Überbrückungsanschlüsse ist die Menge 2 (zwei Teile) erforderlich, um die Verbindung zwischen den beiden Versorgungsklemmen des gleichen Pols für die Schaltergehäuse I und II herzustellen.*

Abb. 2

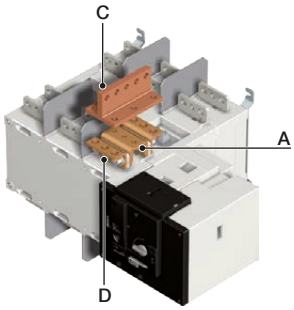


acces_460_a_1_x_cat

Die Mengen der zutreffenden Teile müssen dann mit der Anzahl der Anschlusspunkte multipliziert werden (Versorgungsklemmen), um die erforderliche Gesamtmenge für jedes Teil bestimmen zu können.

Beispiel: Für einen 4-poligen 2500 A SIRCOVER mit vorgeschaltetem Hochkantanschluss (Abb. 2) und nachgeschalteter Brückung (Abb. 3) sind die folgenden Mengen erforderlich:

| Teil | Menge vorgeschaltet, Hochkantanschluss | Menge nachgeschaltet, Überbrückungsschiene | Gesamtmenge |
|---|---|---|---|
| A | 8 | 8 | 16 |
| B | 0 | 8 | 8 |
| C | 8 | 4 | 12 |
| T | 8 | 0 | 8 |
| E | 0 | 4 | 4 |

Abb. 3

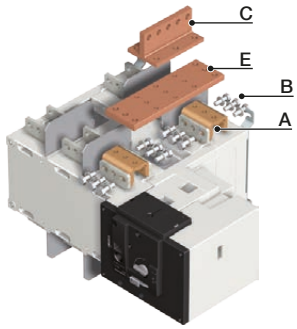


acces_461_a_1_x_cat

### Spartransformator

**Anwendung**

Für Anwendungen ohne Neutralleiter bietet dieser Autotransformator die erforderlichen 230 V AC zur Versorgung dieser ATyS-Geräte.

| Bemessungsstrom (A) | Baugröße | Bestellnummer |
|---|---|---|
| 125 … 3200 | B3 - B8 | 1599 **4064** |

### Gleichstromversorgung

**Anwendung**

Der ATyS kann von einer 12- oder 24-VDC-Quelle gespeist werden. So nahe wie möglich an der Gleichstromversorgung zu positionieren.

| Bemessungs-strom (A) | Baugröße | Betriebsspannung | Bestellnummer |
|---|---|---|---|
| 125 … 1600 | B3 … B7 | 12 V DC / 230 V AC | 1599 **5012** |
| 125 … 1600 | B3 … B7 | 24 V DC / 230 V AC | 1599 **5112** |
| 125 … 1600 | B3 … B7 | 48 V DC / 230 V AC | 1599 **5212** |

## Spannungsabgriff- und Spannungsversorgungs-Kit

### Anwendung

Für die Messung der Stromversorgung und der Spannung (4 Leiter, dreiphasig) für den ATyS t, g und p. Die Verlegung der Leiter ist geregelt, so dass keine spezielle Schutzeinrichtung für diese Anschlüsse erforderlich ist.

Der Satz kann oben oder unten am Schalter positioniert werden.

**Hinweis: Bei der 3-poligen Version ist die Stromversorgung nicht integriert.**

Bausatz für 125 bis 630 A

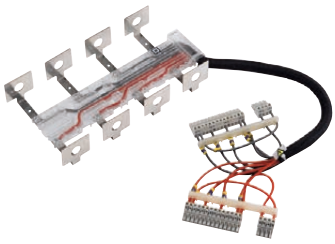

atys_606_a_1_cat

Bausatz für 800 bis 3200 A

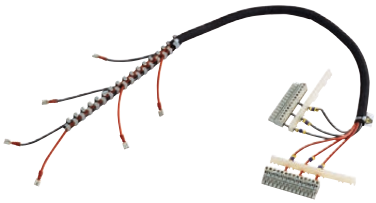

atys_603_a_2_cat

| **Für ATyS t, g und ATyS p - 3-polig** | | |
|---|---|---|
| **Bemessungsstrom (A)** | **Baugröße** | **Bestellnummer** |
| 125 … 200 | B3 | 1559 **3012** |
| 250 | B4 | 1559 **3025** |
| 315 … 400 | B4 | 1559 **3040** |
| 500 … 630 | B5 | 1559 **3063** |
| 800 … 1000 | B6 | 1559 **3080** |
| 1250 | B6 | 1559 **3120** |
| 1600 | B7 | 1559 **3160** |
| 2000 … 3200 | B8 | 1559 **3200** |

| **Für ATyS t, g und ATyS p - 4-polig** | | |
|---|---|---|
| **Bemessungsstrom (A)** | **Baugröße** | **Bestellnummer** |
| 125 … 200 | B3 | 1559 **4012** |
| 250 | B4 | 1559 **4025** |
| 315 … 400 | B4 | 1559 **4040** |
| 500 … 630 | B5 | 1559 **4063** |
| 800 … 1000 | B6 | 1559 **4080** |
| 1250 | B6 | 1559 **4120** |
| 1600 | B7 | 1559 **4160** |
| 2000 … 3200 | B8 | 1559 **4200** |

## Voltage sensing tags

### Anwendung

Die Spannungsabgriffe sind mit Faston-Anschlüssen ausgestattet und lassen sich an der Ober- oder Unterseite des Lastumschalters montieren. Sie können zum Einschalten des Signalisierungskreises oder anderer Hilfsgeräte, z. B. Beleuchtung, Spannungsanwesenheitsanzeige usw., verwendet werden. Kompatibel mit ATyS r, g und p. 1 Packung enthält 8 Spannungsabgriffe. Die Faston-Spannungsabgriffe sind in Lastumschaltern für ATyS-Bemessungen über 800 A eingebaut.

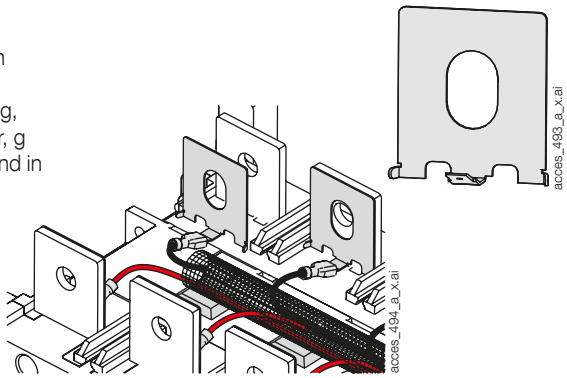

acces_493_a_x.ai

acces_494_a_x.ai

| **Bemessungsstrom (A)** | **Baugröße** | **Reference** |
|---|---|---|
| 125 … 200 | B3 | 9599 **4020** |
| 250 … 400 | B4 | 9599 **4040** |
| 500 … 630 | B5 | 9599 **4063** |

## Cable harness

### Anwendung

Der Kabelbaum ist eine schnelle und zuverlässige Lösung, um einen ATyS r Lastumschalter mit einem A15 oder C25 Steuergerät zu verbinden und einen automatischen Lastumschalter zu bilden. Er ist mit Spannungsabgriffen ausgestattet und bietet eine sichere Verbindung zwischen Steuergerät und Umschalter für folgende Zwecke:

- Verfolgung der Stromquellen-Verfügbarkeit,
- Überwachung der Umschalter-Verfügbarkeit,
- elektrische Verriegelungsfunktion,
- Steuerung und Umschaltung zwischen Stromquellen.

Der Kabelbaum ist ca. 2 Meter lang und hat rechts einen Neutralleiter. Bei ATyS r bis zu 630 A sind Spannungsabgriffe separat zu bestellen

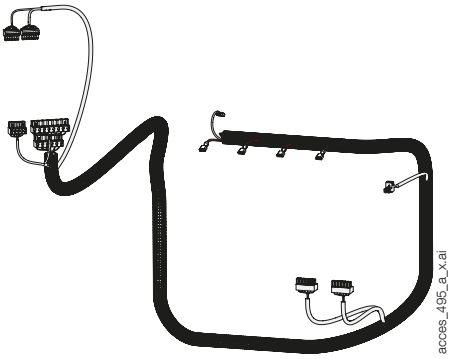

acces_495_a_x.ai

| **Für ATyS und A15 oder C25 Steuergerät** | | |
|---|---|---|
| **Bemessungsstrom (A)** | **Baugröße** | **Reference** |
| 125 … 630 | B3 … B5 | 9529 **4063** |
| 800 … 3250 | B6 … B8 | 9529 **4080** |

## Zubehör (Forts.)

### Spannungsrelais

**Anwendung**

Der DS ist ein Spannungsrelais zur Überwachung einer einphasigen Stromversorgungsquelle.

Erfasst er einen Fehler der Quelle, schließt der Fehler-Relaiskontakt.

| Bemessungsstrom (A) | Bestellnummer |
|---|---|
| DS | 192X **0056** |

atys_762_a_1_cat

### Türeinbaurahmen

**Anwendung**

Der Türeinbaurahmen bietet einen sauberen und sicheren Abschluss im Ausschnitt des Paneels

**Für ATyS**

| Bemessungsstrom (A) | Baugröße | Bestellnummer |
|---|---|---|
| 125 … 630 | B3 … B5 | 1529 **0012** |
| 800 … 3200 | B6 … B8 | 1529 **0080** |

**Für ATyS g und p**

| Bemessungsstrom (A) | Baugröße | Bestellnummer |
|---|---|---|
| 125 … 630 | B3 … B5 | 1539 **0012** |
| 800 … 3200 | B6 … B8 | 1539 **0080** |

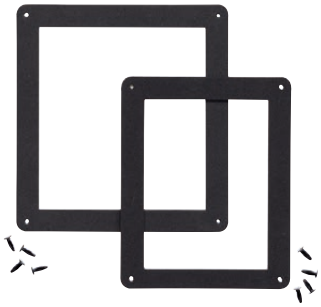

atys_595_a_2_cat

### Hilfskontakt

**Anwendung**

Vorab-Trennung und Signalisierung der Stellungen I und II: jede Bestellnummer bietet 1 NO/NC-Hilfskontakt für die Stellungen I und II. Bei jeder Stellung können bis zu 2 Hilfskontakte hinzugefügt werden.

Hilfskontakt für Niederspannung: Bitte kontaktieren Sie uns. Der ATyS wird mit 1 NO-Hilfskontakt für alle drei Stellungen als Standard geliefert.

| Bemessungs-strom (A) | Baugröße | Nennstrom (A) | Betriebsstrom $I_e$ (A) 250 V AC AC-13 | 400 V AC AC-13 | 24 V DC DC-13 | 48 V DC DC-13 |
|---|---|---|---|---|---|---|
| 125 … 3200 | B3 - B8 | 16 | 12 | 8 | 14 | 6 |

| Bemessungsstrom (A) | Baugröße | Montagetyp | Bestellnummer |
|---|---|---|---|
| 125 … 630 | B3 … B5 | Kundenmontage | 1599 **0502** |
| 800 … 1600 | B6 … B7 | Kundenmontage | 1599 **0532** |
| 2000 … 3200 | B8 | - | 2 AC pro Stellung serienmäßig verbaut |

800 bis 1600 A

acces_396_a

Wenn zusätzliche Hilfskontakte erforderlich sind, kontaktieren Sie uns bitte.

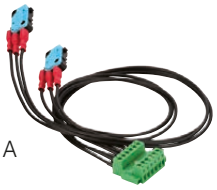

125 bis 630 A

acces_397_a

### Verriegelung mit Vorhängeschloss, 3 Positionen (I - 0 - II)

**Anwendung**

Ermöglicht die Verriegelung des Produkts in den Positionen I, 0 und II (werkseitig montiert)

| Bemessungsstrom (A) | Baugröße | Bestellnummer |
|---|---|---|
| 125 … 630 | B3 … B5 | 9599 **0003** |
| 800 … 3200 | B6 … B8 | 9599 **0004** |

atys_867_a

### Schlüsselgriff-Verriegelungssystem

**Anwendung**

Wenn sich das Gerät im manuellen Modus befindet, ist die Verriegelung in Position 0 mit der RONIS EL11AP Verriegelung (werkseitig montiert) möglich.

Die Verriegelung ist standardmäßig in Position 0 eingestellt.

Mit Vorhängeschloss-Zubehör mit 3 Stellungen: Verriegelung mit Schlüssel in den Stellungen I, 0 und II.

| Bemessungsstrom (A) | Baugröße | Bestellnummer |
|---|---|---|
| 125 … 630 | B3 … B5 | 9599 **1006** |
| 800 … 3200 | B6 … B8 | 9599 **1004** |

atys_868_a

## Stromwandler

**Verwendung - nur für ATyS p**

Bei der Verwendung mit ATyS-p-Einheiten können über die Stromwandler Informationen zur Stromauslastung bereit gestellt werden.

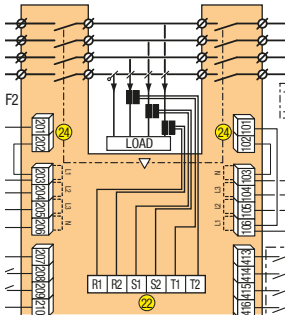


atys_829_c_1_x_cat

trafo_025_a_2_cat

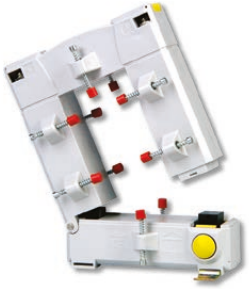

trafo_077_b_1_cat

## Optionale Plug-in-Module

**Anwendung – für ATyS g und ATyS p**

Anzahl der Module pro Gerät

ATyS g: Ein Modul kann in einem der beiden Steckplätze am Steuergerät montiert werden.

ATyS p: An jedem ATyS p können maximal vier Module montiert werden, es sei denn, Sie benutzen eins der Ethernet-Kommunikationsmodule. In diesem Fall können Sie bis zu 2 Module sowie ein Ethernet-Schnittstellenmodul anschließen.

atys_016_c_1_cat

diris_447_a_1_cat

**Schnittstelle RS485 JBUS / MODBUS®**

- RS485-Verbindung mit MODBUS® Protokoll (Geschwindigkeit bis zu 38400 Baud).

diris_449_a_1_cat

**2 Eingänge – 2 Ausgänge**

- 2 Eingänge und 2 Ausgänge (programmierbar) an jedem Modul.

diris_777_a_1_cat

**Ethernet-Kommunikation**

- Ethernet-Verbindung mit MODBUS/TCP oder JBUS / MODBUS RTU über TCP.
- In die Ethernet Webserver-Software eingebettet.

diris_776_a_1_cat

**Ethernet-Kommunikation RS485 mit MODBUS-Gateway**

- Ethernet-Verbindung mit MODBUS/TCP oder JBUS / MODBUS RTU über TCP.
- Anschluss von 1 bis 247 RS485 JBUS / MODBUS-Slaves.
- In die Ethernet Webserver-Software eingebettet.

diris_448_a_1_cat

**Analoge Ausgänge**

- Ausgänge zuweisen auf: 3 I, In, 3 V, 3 U, F, ± ΣP, ± ΣQ, ΣS.

diris_445_a_1_cat

**Impulsausgänge**

- 2 konfigurierbare Impuls-Ausgänge (Typ, Gewicht und Dauer) auf ± kWh, ± kvarh und kVAh.

| Beschreibung des Zubehörs | Geeignet für | Bestellnummer |
|---|---|---|
| MODBUS-Kommunikation über RS485 | ATyS g, p | 4825 **0092** |
| 2 Eingänge – 2 Ausgänge | ATyS p | 1599 **2001** |
| Ethernet-Schnittstelle (in die Ethernet Webserver-Software eingebettet) | ATyS p | 4825 **0203** |
| Ethernet-Schnittstelle + RS485 MODBUS Gateway (in die Ethernet Webserver-Software eingebettet) | ATyS p | 4825 **0204** |
| Analoge Ausgänge | ATyS p | 4825 **0093** |
| Impulsausgänge | ATyS p | 4825 **0090** |

## Zubehör (Forts.)

### Schnittstellen für externe Kommunikation

**Anwendung**
Für die externe Anzeige von Quellenverfügbarkeit und Schaltstellung; typischerweise vorne an der Schaltschranktür angebracht, wenn das Gerät in einem Schrank montiert ist.
Die Schnittstellen werden von der ATyS Schaltung über das RJ45 Anschlusskabel versorgt.
Maximale Kabellänge: 3 m.

**D10 - für ATyS g**
Anzeige von Quellenverfügbarkeit und Stellung; typischerweise vorne an der Schaltschranktür.
Schutzart: IP21

**D20 - für ATyS p**
Neben den Funktionen des D10 ermöglicht der D20 die Anzeige von Messungen bzw. die Steuerung und Konfiguration über das vordere Anzeigefeld.
Schutzart: IP21

**Türmontage**
2 Bohrungen Ø 22,5.
ATyS Umschalter über nicht isoliertem RJ45-Kabel. Kabel als Zubehör erhältlich.

atys_564_d_1_cat

atys_565_d_1_cat

atys_597_a_1_cat

RJ45-Anschluss für den Anschluss an ATyS.

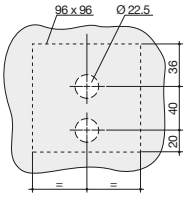

atys_161_a_1_x_cat

Bohren

| Beschreibung des Zubehörs | Bestellnummer |
|---|---|
| D10 | 9599 **2010** |
| D20 | 9599 **2020** |

### Anschlusskabel für externe Schnittstellen

**Anwendung**
Zur Verbindung einer externen Schnittstelle (Typ D10 oder D20) mit einem Regelungsprodukt (ATyS g oder p).

**Technische Daten**
RJ45 8 durchgehende und nicht isolierte Kabel, Länge 3 m.

acces_209_a_2_cat

| Für ATyS g und p | | |
|---|---|---|
| **Typ** | **Länge** | **Bestellnummer** |
| RJ45-Kabel | 3 m | 1599 **2009** |

### Plombierbare Abdeckung

**Verwendung - für ATyS g**
Verhindert den Zugriff auf die Konfiguration der Geräte ATyS t und g (Siegel mitgeliefert).

| Bemessungsstrom (A) | Baugröße | Bestellnummer |
|---|---|---|
| 125 … 3200 | B3 - B8 | 9599 **0000** |

atys_870_a

### Schlüssel-Wahlschalter Auto/Manuell

**Anwendung**
Ersetzt den standardmäßigen Wahlschalter Auto/Manuell durch einen Schlüssel-Wahlschalter.

| Bemessungsstrom (A) | Baugröße | Bestellnummer |
|---|---|---|
| 125 … 3200 | B3 - B8 | 9599 **1007** |

atys_869_a

### Doppelte Stromversorgung - DPS

**Anwendung**
Ermöglicht die Versorgung eines ATyS r mit zwei 230 V AC, 50/60 Hz Quellen.

| | ATyS DPS | Modularer DSP |
|---|---|---|
| **Spannung (VAC)** | | |
| Min | 166 | 200 |
| Max | 332 | 288 |
| **Strom (A)** | | |
| Max Output | 15 | 3.15 |
| **Anschluss (mm²)** | | |
| Max | 2.5 | 6 |

| Beschreibung | Geeignet für Atys r | Bestellnummer |
|---|---|---|
| Modular DPS | 125 … 1600 A | 1599 **4001** |
| ATyS DPS | 125 … 3200 A | 9539 **2001** |

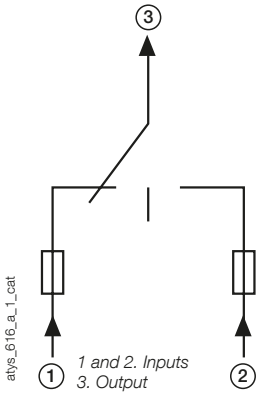

atys_616_a_1_cat

atys_612_a_2_cat

atys-d_001.psd

# Ersatzteile

## ATyS p Frontpaneel

Dieses Frontpaneel wird nur für den ATyS p verwendet, wenn Quelle 2 an Einheit I, und Quelle 1 an Einheit II angeschlossen sind. Die Stellungen I und II sind am Frontpaneel umgekehrt.

| Produktmodell | Bestellnummer |
|---|---|
| ATyS p | 9599 **1008** |

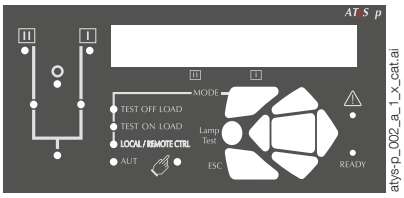

atys-p_002_a_1_x_cat.ai

## Elektronikmodul – Steuergerät

Der Austausch der elektrischen Komponenten der Geräte ATyS g und p ist problemlos, auch unter Last.

| Produktmodell | Bestellnummer |
|---|---|
| ATyS g | 9559 **2001** |
| ATyS p | 9579 **2001** |

atys-p_001_b

## Motormodul

Die Motoreinheiten von ATyS r, g und p lassen sich im Fehlerfall problemlos austauschen, auch unter Last.

| Bemessungsstrom (A) | Bestellnummer |
|---|---|
| 125 … 200 | 9509 **5020** |
| 250 … 400 | 9509 **5040** |
| 500 … 630 | 9509 **5063** |
| 800 … 1250 | 9509 **5120** |
| 1600 | 9509 **5160** |
| 2000 … 3200 | 9509 **5320** |

atys_871_a

## Umschaltmodul

Bitte für den Austausch des Umschaltmodus für ein Gerät ATyS r, g oder p SIRCOVER Teile bestellen.
Siehe die Seiten zu „SIRCOVER“.

svr_151_a

## Technische Daten (gemäß IEC 60947-3, IEC 60947-6-1)

### 125 bis 630 A

| **Thermischer Strom $I_{th}$ bei 40 °C** | | **125 A** | **160 A** | **200 A** | **250 A** | **315 A** | **400 A** | **500 A** | **630 A** |
|---|---|---|---|---|---|---|---|---|---|
| **Baugröße** | | **B3** | **B3** | **B3** | **B4** | **B4** | **B4** | **B5** | **B5** |
| Bemessungsisolationsspannung $U_i$ (V) (Hauptstromkreis) | | 800 | 800 | 800 | 1000 | 1000 | 1000 | 1000 | 1000 |
| Bemessungsstoßspannungsfestigkeit $U_{imp}$ (kV) (Hauptstromkreis) | | 8 | 8 | 8 | 12 | 12 | 12 | 12 | 12 |
| Bemessungsisolationsspannung $U_i$ (V) (Steuerkreis) | | 300 | 300 | 300 | 300 | 300 | 300 | 300 | 300 |
| Bemessungsstoßspannungsfestigkeit $U_{imp}$ (kV) (Steuerkreis) | | 4 | 4 | 4 | 4 | 4 | 4 | 4 | 4 |
| Bemessungsbetriebsströme $I_e$ (A) gemäß IEC 60947-3 | | | | | | | | | |
| **Bemessungsspannung** | **Gebrauchskategorie** | **A/B(1)** | **A/B(1)** | **A/B(1)** | **A/B(1)** | **A/B(1)** | **A/B(1)** | **A/B(1)** | **A/B(1)** |
| 415 V AC | AC-21 A / AC-21 B | 125/125 | 160/160 | 200/200 | 250/250 | 315/315 | 400/400 | 500/500 | 630/630 |
| 415 V AC | AC-22 A / AC-22 B | 125/125 | 160/160 | 200/200 | 250/250 | 315/315 | 400/400 | 500/500 | 630/630 |
| 415 V AC | AC-23 A / AC-23 B | 125/125 | 160/160 | 200/200 | 200/200 | 315/315 | 400/400 | 500/500 | 500/630 |
| 500 V AC | AC-21 A / AC-21 B | 125/125 | 160/160 | 200/200 | 250/250 | 315/315 | 400/400 | 500/500 | 630/630 |
| 500 V AC | AC-22 A / AC-22 B | 125/125 | 160/160 | 200/200 | 200/250 | 200/315 | 200/400 | 500/500 | 500/500 |
| 500 V AC | AC-23 A / AC-23 B | 80/80 | 80/80 | 80/80 | 200/200 | 200/200 | 200/200 | 400/400 | 400/400 |
| 690 V AC(3) | AC-21 A / AC-21 B | 125/125 | 160/160 | 200/200 | 200/200 | 200/200 | 200/200 | 500/500 | 500/500 |
| 690 V AC(3) | AC-22 A / AC-22 B | 125/125 | 125/125 | 125/125 | 160/160 | 160/160 | 160/160 | 400/400 | 400/400 |
| 690 V AC(3) | AC-23 A / AC-23 B | 63/80 | 63/80 | 63/80 | 125/125 | 125/125 | 125/125 | 400/400 | 400/400 |
| 220 V DC | DC-21 A / DC-21 B | 125/125 | 160/160 | 200/200 | 250/250 | 250/250 | 250/250 | 500/500 | 630/630 |
| 220 V DC | DC-22 A / DC-22 B | 125/125 | 160/160 | 200/200 | 250/250 | 250/250 | 250/250 | 500/500 | 630/630 |
| 220 V DC | DC-23 A / DC-23 B | 125/125 | 125/125 | 125/125 | 200/200 | 200/200 | 200/200 | 500/500 | 630/630 |
| 440 V DC(2) | DC-21 A / DC-21 B | 125/125 | 125/125 | 125/125 | 200/200 | 200/200 | 200/200 | 500/500 | 630/630 |
| 440 V DC(2) | DC-22 A / DC-22 B | 125/125 | 125/125 | 125/125 | 200/200 | 200/200 | 200/200 | 500/500 | 630/630 |
| 440 V DC(2) | DC-23 A / DC-23 B | 125/125 | 125/125 | 125/125 | 200/200 | 200/200 | 200/200 | 500/500 | 630/630 |
| Bemessungsbetriebsströme $I_e$ (A) gemäß IEC 60947-6-1 | | | | | | | | | |
| **Bemessungsspannung** | **Gebrauchskategorie** | | | | | | | | |
| 415 V AC | AC-31 B | 125 | 160 | 200 | 250 | 315 | 400 | 500 | 630 |
| 415 V AC | AC-32 B | | | | 200 | 315 | 400 | 500 | 500 |
| 415 V AC | AC-33 B | | | | 200 | 200 | 200 | 400 | 400 |
| Bedingter Bemessungskurzschlussstrom mit gG-Sicherung nach DIN, gemäß IEC 60947-3 | | | | | | | | | |
| Prospektive, mit Sicherung geschützte Kurzschlussfestigkeit bei 415 V AC(6) | | 100 | 100 | 50 | 50 | 50 | 50 | 50 | 50 |
| Prospektive, mit Sicherung geschützte Kurzschlussfestigkeit bei 690 V AC (kA eff.) | | | | | 50 | 50 | 50 | 50 | 50 |
| Zugeordnete Sicherungsgröße (A) | | 125 | 160 | 200 | 250 | 315 | 400 | 500 | 630 |
| Bedingter Bemessungskurzschlussstrom ohne Schutzvorrichtung gemäß IEC 60947-3 | | | | | | | | | |
| Bemessungskurzzeitstromfestigkeit 0,3 s $I_{cw}$ bei 415 V AC (kA eff.) | | 12 | 12 | 12 | 15(4) | 15(4) | 15(4) | 17(4) | 17(4) |
| Bemessungskurzzeitstromfestigkeit 1 s $I_{cw}$ bei 415 V AC (kA eff.) | | 7 | 7 | 7 | 8(4) | 8(4) | 8(4) | 11(4) | 10(4) |
| Bemessungsstoßstromfestigkeit bei 415 V AC (kA-Scheitelwert) | | 20 | 20 | 20 | 30 | 30 | 30 | 45 | 45 |
| Kurzschlussfähigkeit ohne Schutz nach IEC 60947-6-1 | | | | | | | | | |
| Bemessungskurzzeitstromfestigkeit 30 ms $I_{cw}$ bei 415 V AC (kA eff.) | | 10 | 10 | 10 | 10 | 10 | 10 | | |
| Bemessungskurzzeitstromfestigkeit 60 ms $I_{cw}$ bei 415 V AC (kA eff.) | | | | | | | | 10 | 12,6 |
| Anschluss | | | | | | | | | |
| Min. Querschnitt Kupferleiter gem. IEC 60947-1 (mm²) | | 35 | 35 | 50 | 95 | 120 | 185 | 2 x 95 | 2 x 120 |
| Empfohlener Querschnitt Cu-Sammelschiene (mm²) | | | | | | | | 2 x 32 x 5 | 2 x 40 x 5 |
| Maximaler Cu-Kabelquerschnitt (mm²) | | 50 | 95 | 120 | 150 | 240 | 240 | 2 x 185 | 2 x 300 |
| Maximale Cu Sammelschienenbreite (mm) | | 25 | 25 | 25 | 32 | 32 | 32 | 50 | 50 |
| Min./max. Anzugsmoment (Nm) | | 9/13 | 9/13 | 9/13 | 20/26 | 20/26 | 20/26 | 40/45 | 40/45 |
| Umschaltdauer (Nennspannung, nach Befehlseingang) | | | | | | | | | |
| Übertragungsdauer I - 0 oder II - 0 (s) | | 0,85 | 0,85 | 0,85 | 0,9 | 0,9 | 0,9 | 0,95 | 0,95 |
| I-0 oder II-0 (s) | | 0,55 | 0,55 | 0,55 | 0,5 | 0,5 | 0,5 | 0,55 | 0,55 |
| Kontakt-Umschaltungszeit („Lastausfall“ I-II) Minimum (s) | | 0,3 | 0,3 | 0,3 | 0,4 | 0,4 | 0,4 | 0,4 | 0,4 |
| Stromversorgung | | | | | | | | | |
| Min./max. -Hilfsstromversorgung (V AC) | | 166/332 | 166/332 | 166/332 | 166/332 | 166/332 | 166/332 | 166/332 | 166/332 |
| Leistungsaufnahme der Steuerung | | | | | | | | | |
| Einschalt-/ Nennleistung (VA) – ATyS r | | 184/92 | 184/92 | 184/92 | 276/115 | 276/115 | 276/115 | 276/150 | 276/150 |
| Einschalt-/ Nennleistung (VA) – ATyS g, p | | 206/114 | 206/114 | 206/114 | 298/137 | 298/137 | 298/137 | 298/172 | 298/172 |
| Mechanische Kennwerte | | | | | | | | | |
| Lebensdauer (Anzahl der Schaltspiele) | | 10.000 | 10.000 | 10.000 | 8.000 | 8.000 | 8.000 | 5.000 | 5.000 |
| Gewicht ATyS r 3 P / 4 P (kg) | | 5,7/6,9 | 5,7/6,9 | 5,7/6,9 | 6,6/7,4 | 6,7/7,8 | 6,7/7,8 | 11,4/13,3 | 11,9/14,0 |
| Gewicht ATyS g, p 3 P/ 4 P (kg) | | 6,8/8,0 | 6,8/8,0 | 6,8/8,0 | 7,7/8,5 | 7,8/8,9 | 7,8/8,9 | 12,5/14,4 | 13,0/15,1 |

*(1) Kategorie mit Index A = häufiger Betrieb -*
*Kategorie mit Index B = gelegentliche Betätigung.*
*(2) 3-poliges Gerät mit 2 Polen in Reihe für '+' und 1 Pol für '-'.*
*4-poliges Gerät mit 2 Polen in Reihe je Polarität.*
*(3) Phasentrennwände müssen an den Gehäusen installiert werden.*
*(4) Werte bei 690 V AC.*




socomec Innovative Power Solutions

## 800 bis 3200 A

| Thermischer Strom $I_{th}$ bei 40 °C | | 800 A | 1000 A | 1250 A | 1600 A | 2000 A | 2500 A | 3200 A |
|---|---|---|---|---|---|---|---|---|
| **Baugröße** | | **B6** | **B6** | **B6** | **B7** | **B8** | **B8** | **B8** |
| Bemessungsisolationsspannung $U_i$ (V) (Hauptstromkreis) | | 1000 | 1000 | 1000 | 1000 | 1000 | 1000 | 1000 |
| Bemessungsstoßspannungsfestigkeit $U_{imp}$ (kV) (Hauptstromkreis) | | 12 | 12 | 12 | 12 | 12 | 12 | 12 |
| Bemessungsisolationsspannung $U_i$ (V) (Steuerkreis) | | 300 | 300 | 300 | 300 | 300 | 300 | 300 |
| Bemessungsstoßspannungsfestigkeit $U_{imp}$ (kV) (Steuerkreis) | | 4 | 4 | 4 | 4 | 4 | 4 | 4 |
| Bemessungsbetriebsströme $I_e$ (A) gemäß IEC 60947-3 | | | | | | | | |
| **Bemessungsspannung** | **Gebrauchskategorie** | **A/B(1)** | **A/B(1)** | **A/B(1)** | **A/B(1)** | **A/B(1)** | **A/B(1)** | **A/B(1)** |
| 415 V AC | AC-21 A / AC-21 B | 800/800 | 1000/1000 | 1250/1250 | 1600/1600 | -/2000 | -/2500 | -/3200 |
| 415 V AC | AC-22 A / AC-22 B | 800/800 | 1000/1000 | 1250/1250 | 1600/1600 | -/2000 | -/2500 | -/3200 |
| 415 V AC | AC-23 A / AC-23 B | 800/800 | 1000/1000 | 1250/1250 | 1250/1250 | -/1600 | -/1600 | -/1600 |
| 500 V AC | AC-21 A / AC-21 B | 800/800 | 1000/1000 | 1250/1250 | 1600/1600 | -/2000 | -/2000 | -/2000 |
| 500 V AC | AC-22 A / AC-22 B | 630/630 | 800/800 | 1000/1000 | 1600/1600 | | | |
| 500 V AC | AC-23 A / AC-23 B | 630/630 | 630/630 | 800/800 | 1000/1000 | | | |
| 690 V AC(3) | AC-21 A / AC-21 B | 800/800 | 1000/1000 | 1250/1250 | 1600/1600 | -/2000 | -/2000 | -/2000 |
| 690 V AC(3) | AC-22 A / AC-22 B | 630/630 | 800/800 | 1000/1000 | 1000/1000 | | | |
| 690 V AC(3) | AC-23 A / AC-23 B | 630/630 | 630/630 | 800/800 | 800/800 | | | |
| 220 V DC | DC-21 A / DC-21 B | 800/800 | 1000/1000 | 1250/1250 | 1250/1250 | | | |
| 220 V DC | DC-22 A / DC-22 B | 800/800 | 1000/1000 | 1250/1250 | 1250/1250 | | | |
| 220 V DC | DC-23 A / DC-23 B | 800/800 | 1000/1000 | 1250/1250 | 1250/1250 | | | |
| 440 V DC(2) | DC-21 A / DC-21 B | 800/800 | 1000/1000 | 1250/1250 | 1250/1250 | | | |
| 440 V DC(2) | DC-22 A / DC-22 B | 800/800 | 1000/1000 | 1250/1250 | 1250/1250 | | | |
| 440 V DC(2) | DC-23 A / DC-23 B | 800/800 | 1000/1000 | 1250/1250 | 1250/1250 | | | |
| Bemessungsbetriebsströme $I_e$ (A) gemäß IEC 60947-6-1 | | | | | | | | |
| **Bemessungsspannung** | **Gebrauchskategorie** | | | | | | | |
| 415 V AC | AC-31 B | 800 | 1000 | 1250 | 1600 | 2000 | 2500 | 3200 |
| 415 V AC | AC-32 B | 800 | 1000 | 1250 | 1250 | 2000 | 2000 | 2000 |
| 415 V AC | AC-33 B | 800 | 1000 | 1000 | 1000 | 1250 | 1250 | 1250 |
| Bedingter Bemessungskurzschlussstrom mit gG-Sicherung nach DIN, gemäß IEC 60947-3 | | | | | | | | |
| Prospektive, mit Sicherung geschützte Kurzschlussfestigkeit bei 415 V AC (kA eff.) | | 50 | 50 | 100 | 100 | | | |
| Prospektive, mit Sicherung geschützte Kurzschlussfestigkeit bei 690 V AC (kA eff.) | | 50 | 50 | 50 | | | | |
| Zugeordnete Sicherungsgröße (A) | | 800 | 1000 | 1250 | 2x800 | | | |
| Bedingter Bemessungskurzschlussstrom ohne Schutzvorrichtung gemäß IEC 60947-3 | | | | | | | | |
| Bemessungskurzzeitstromfestigkeit 0,3 s $I_{cw}$ bei 415 V AC (kA eff.) | | 64 | 64 | 64 | 78 | 78 | 78 | 78 |
| Bemessungskurzzeitstromfestigkeit 1 s $I_{cw}$ bei 415 V AC (kA eff.) | | 35 | 35 | 35 | 50 | 50 | 50 | 50 |
| Bemessungsstoßstromfestigkeit bei 415 V AC (kA-Scheitelwert) | | 55 | 55 | 80 | 110 | 120 | 120 | 120 |
| Kurzschlussfähigkeit ohne Schutz nach IEC 60947-6-1 | | | | | | | | |
| Bemessungskurzzeitstromfestigkeit 30 ms $I_{cw}$ bei 415 V AC (kA eff.) | | | | | | | | |
| Bemessungskurzzeitstromfestigkeit 60 ms $I_{cw}$ bei 415 V AC (kA eff.) | | 20 | 20 | 25 | 32 | 50 | 50 | 50 |
| Anschluss | | | | | | | | |
| Min. Querschnitt Kupferleiter gem. IEC 60947-1 (mm²) | | 2 x 185 | | | | | | |
| Empfohlener Querschnitt Cu-Sammelschiene (mm²) | | 2 x 50 x 5 | 2 x 63 x 5 | 2 x 60 x7 | 2 x 100 x 5 | 3 x 100 x 5 | 2 x 100 x 10 | 3 x 100 x 10 |
| Maximaler Cu-Kabelquerschnitt (mm²) | | 4 x 185 | 4 x 185 | 4 x 185 | 6 x 185 | | | |
| Maximale Cu Sammelschienenbreite (mm) | | 63 | 63 | 63 | 100 | 100 | 100 | 100 |
| Min./max. Anzugsmoment (Nm) | | 9/13 | 9/13 | 20/26 | 40/45 | 40/45 | 40/45 | 40/45 |
| Umschaltdauer (Nennspannung, nach Befehlseingang) | | | | | | | | |
| Übertragungsdauer I - 0 oder II - 0 (s) | | 2,8 | 2,8 | 2,8 | 2,9 | 2,8 | 2,8 | 2,8 |
| I-0 oder II-0 (s) | | 1,4 | 1,4 | 1,4 | 1,4 | 1,8 | 1,8 | 1,8 |
| Kontakt-Umschaltungszeit („Lastausfall“ I-II) Minimum (s) | | 1,4 | 1,4 | 1,4 | 1,5 | 1 | 1 | 1 |
| Stromversorgung | | | | | | | | |
| Min./max. -Hilfsstromversorgung (V AC) | | 166/332 | 166/332 | 166/332 | 166/332 | 166/332 | 166/332 | 166/332 |
| Leistungsaufnahme der Steuerung | | | | | | | | |
| Einschalt-/ Nennleistung (VA) – ATyS r | | 460/184 | 460/184 | 460/184 | 460/230 | 812/322 | 812/322 | 812/322 |
| Einschalt-/ Nennleistung (VA) – ATyS g, p | | 482/206 | 482/206 | 482/206 | 482/252 | 834/344 | 834/344 | 834/344 |
| Mechanische Kennwerte | | | | | | | | |
| Lebensdauer (Anzahl der Schaltspiele) | | 4.000 | 4.000 | 4.000 | 3.000 | 3.000 | 3.000 | 3.000 |
| Gewicht ATyS r 3 P / 4 P (kg) | | 27,9/32,2 | 28,4/32,9 | 28,9/33,6 | 33,1/39,4 | 50,7/61,6 | 50,7/61,6 | 61,0/75,3 |
| Gewicht ATyS g, p 3 P/ 4 P (kg) | | 29,0/33,3 | 29,5/34,0 | 30,0/34,7 | 34,2/40,5 | 51,8/62,7 | 51,8/62,7 | 62,1/76,4 |

*(1) Kategorie mit Index A = häufiger Betrieb -*
*Kategorie mit Index B = gelegentliche Betätigung.*
*(2) 3-poliges Gerät mit 2 Polen in Reihe für '+' und 1 Pol für '-'.*
*4-poliges Gerät mit 2 Polen in Reihe je Polarität.*
*(3) Phasentrennwände müssen an den Gehäusen installiert werden.*
*(4) Werte bei 690 V AC.*

## Anschlüsse und Klemmen

### ATyS r

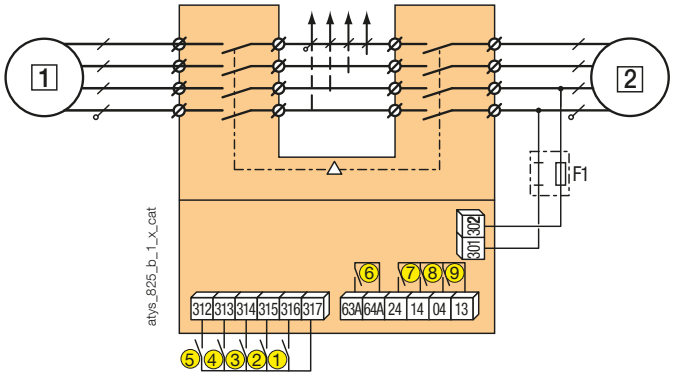


1 Primärquelle (Netz oder Generatorgruppe)
2 Netz (Hauptnetz oder Generatorgruppe)

1: Befehl Schaltstellung 0 (Schütz oder Logik, wenn geschlossen)
2: Befehl Schaltstellung I
3: Befehl Schaltstellung II
4: Primärer Befehl Schaltstellung 0
5: Das Schließen dieses Kontakts ermöglicht Schaltstellungsbefehle
6: Bereitschaftsrelais
7: Hilfskontakt – geschlossen, wenn der Schalter sich in Stellung II befindet
8: Hilfskontakt – geschlossen, wenn der Schalter sich in Stellung I befindet
9: Hilfskontakt – geschlossen, wenn der Schalter sich in Stellung 0 befindet

### ATyS r with ATyS DPS

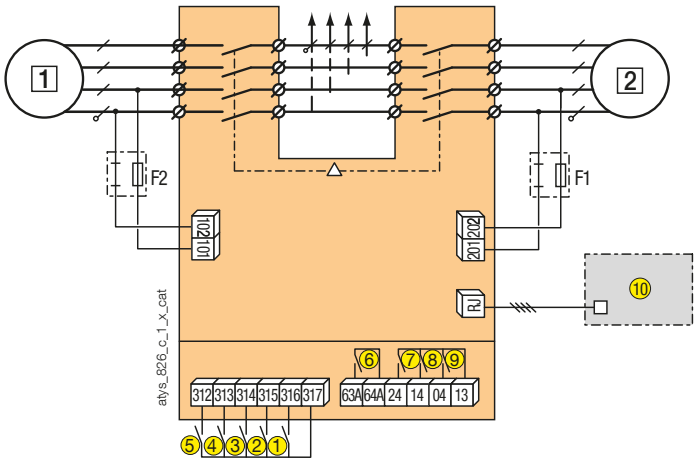


1 Primärquelle (Hauptnetz oder Generatorgruppe)
2 Netz (Hauptnetz oder Generatorgruppe)

1: Befehl Schaltstellung 0 (Schütz oder Logik, wenn geschlossen)
2: Befehl Schaltstellung I
3: Befehl Schaltstellung II
4: Primärer Befehl Schaltstellung 0
5: Das Schließen dieses Kontakts ermöglicht Schaltstellungsbefehle
6: Bereitschaftsrelais
7: Hilfskontakt – geschlossen, wenn der Schalter sich in Stellung II befindet
8: Hilfskontakt – geschlossen, wenn der Schalter sich in Stellung I befindet
9: Hilfskontakt – geschlossen, wenn der Schalter sich in Stellung 0 befindet
10: D10 Externe Schnittstelle

## ATyS g

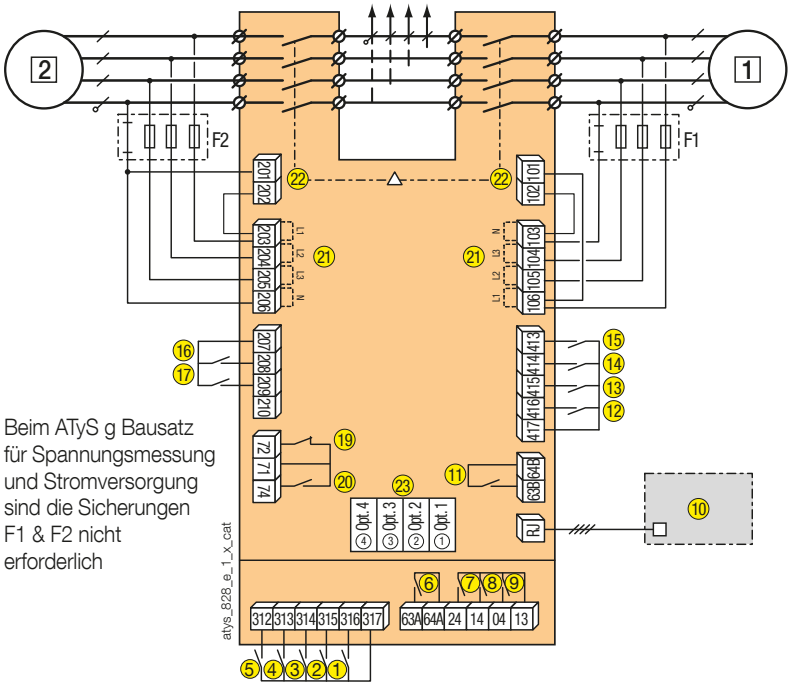


Beim ATyS g Bausatz für Spannungsmessung und Stromversorgung sind die Sicherungen F1 & F2 nicht erforderlich

1 Primärquelle (Hauptnetz)
2 Notstromquelle (Generatorgruppe oder Netz)
1: Befehl Schaltstellung 0 (Schütz oder Logik, wenn geschlossen)
2: Befehl Schaltstellung I
3: Befehl Schaltstellung II
4: Primärer Befehl Schaltstellung 0
5: Das Schließen dieses Kontakts ermöglicht Schaltstellungsbefehle
6: Relais Verfügbarkeit Motoreinheit
7: Hilfskontakt – geschlossen, wenn der Schalter sich in Stellung II befindet
8: Hilfskontakt – geschlossen, wenn der Schalter sich in Stellung I befindet
9: Hilfskontakt – geschlossen, wenn der Schalter sich in Stellung 0 befindet
10: D10 Externe Schnittstelle
11: Relais Verfügbarkeit Elektrische Einheit
12: automatischer Betrieb unterbunden
13: manuelle Rückschaltung bestätigen
14: Bypass für Zeitverzögerung 2AT
15: M/G: Prioritätstest unter Last
M/M: Betrieb mit oder ohne Priorität
16: Ferntest ohne Last
17: M/G: Test unter Last
M/M: Auswahl der Präferenzquelle
19-20: Start/Stopp-Befehle für Generator

| Befehl | 71/72 (19) | 71/74 (20) |
|---|---|---|
| Generator Start | Kontakt geschlossen | Kontakt offen |
| Generator Stopp | Kontakt offen | Kontakt geschlossen |

21: Spannungseingänge
22: Leistungseingänge
23: 4 Steckplätze für optionales RS485-Kommunikationsmodul

## ATyS p

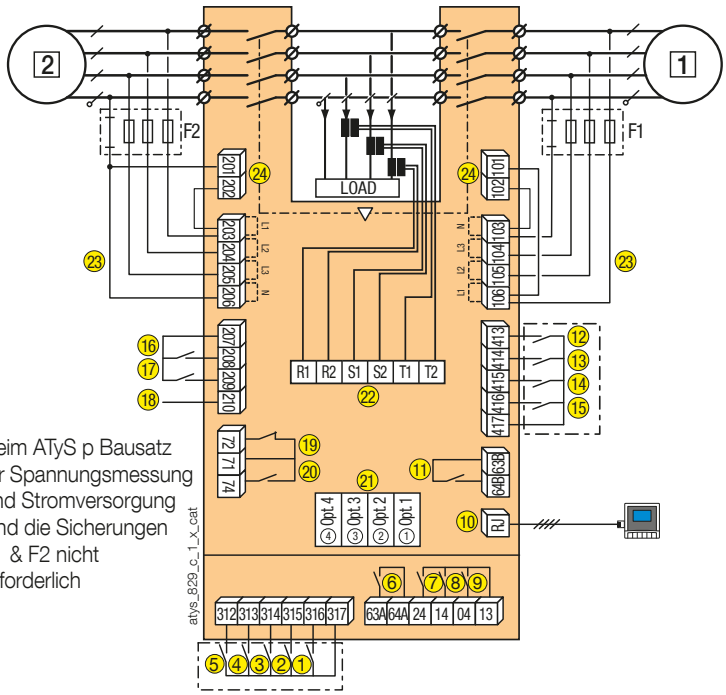


Beim ATyS p Bausatz für Spannungsmessung und Stromversorgung sind die Sicherungen F1 & F2 nicht erforderlich

1 Primärquelle (Netz oder Generator)
2 Notstromquelle (Netz oder Generator)
1: Befehl Schaltstellung 0 (Schütz oder Logik, wenn geschlossen)
2: Befehl Schaltstellung I
3: Regelung Schaltstellung II
4: Primärer Befehl Schaltstellung 0
5: Das Schließen dieses Kontakts ermöglicht Schaltstellungsbefehle
6: Relais Verfügbarkeit Motoreinheit
7: Hilfskontakt – geschlossen, wenn der Schalter sich in Stellung II befindet
8: Hilfskontakt – geschlossen, wenn der Schalter sich in Stellung I befindet
9: Hilfskontakt – geschlossen, wenn der Schalter sich in Stellung 0 befindet
10: D20 Externe Schnittstelle
11: Relais Verfügbarkeit Elektrische Einheit
12-17: programmierbare Eingänge
18: Hilfsstromversorgung für optionale Module
19-20: Start/Stopp-Befehle für Generator

| Befehl | 71/72 (19) | 71/74 (20) |
|---|---|---|
| Generator Start | Kontakt geschlossen | Kontakt offen |
| Generator Stopp | Kontakt offen | Kontakt geschlossen |

21: 4 Steckplätze für optionale Module
22: Anschluss für TI-Messung
23: Spannungseingänge
24: Leistungseingänge

## Abmessungen

### 125 bis 630 A / B3 bis B5

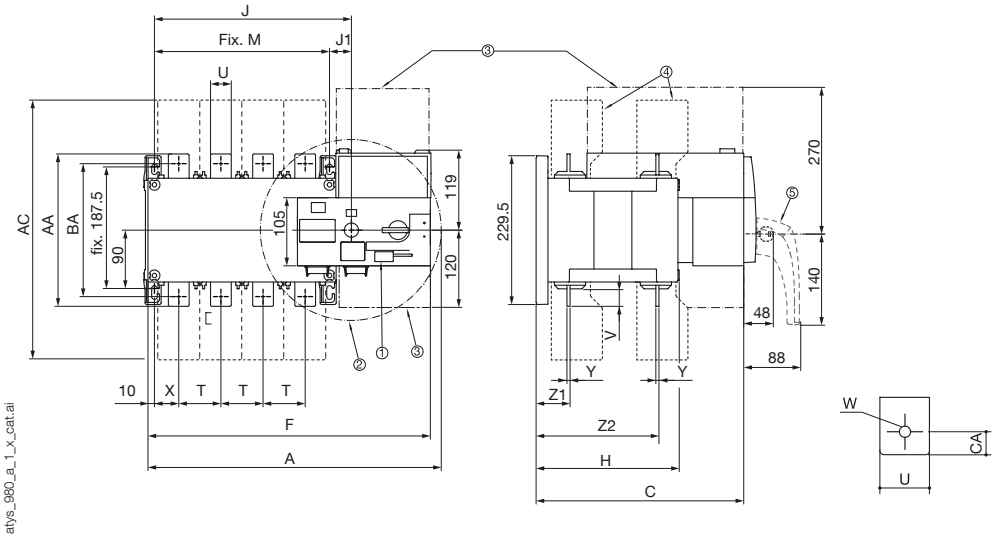


1. Verriegelungsbügel für bis zu 3 Vorhängeschlösser
2. Maximaler Betätigungsradius mit einem Betätigungswinkel von 2 x 90°
3. Bereich für Anschluss und elektrische Trennung
4. Phasentrennwände
5. Abnehmbarer Griff für den Hand-Notbetrieb

| Bemessungs-strom (A) / Baugröße | Gesamt-abmessungen | | | Klemmen-abdeckungen | Schaltergehäuse | | | | | | Schalter-montage | | Anschluss | | | | | | | | | | | |
|---|---|---|---|---|---|---|---|---|---|---|---|---|---|---|---|---|---|---|---|---|---|---|---|---|
| | A 3p. | A 4 P. | C | AC | F 3p. | F 4 P. | H | J 3p. | J 4 P. | J1 | M 3p. | M 4 P. | T | U | V | W | X 3p. | X 4 P. | Y | Z1 | Z2 | AA | BA | CA |
| 125 / B3 | 304 | 334 | 244 | 233 | 286,5 | 317 | 151 | 154 | 184 | 34 | 120 | 250 | 36 | 20 | 25 | 9 | 28 | 22 | 3,5 | 38 | 134 | 135 | 115 | 10 |
| 160 / B3 | 304 | 334 | 244 | 233 | 286,5 | 317 | 151 | 154 | 184 | 34 | 120 | 250 | 36 | 20 | 25 | 9 | 28 | 22 | 3,5 | 38 | 134 | 135 | 115 | 10 |
| 200 / B3 | 304 | 334 | 244 | 233 | 286,5 | 317 | 151 | 154 | 184 | 34 | 120 | 250 | 36 | 20 | 25 | 9 | 28 | 22 | 3,5 | 38 | 134 | 135 | 115 | 10 |
| 250 / B4 | 345 | 395 | 244 | 288 | 328 | 378 | 152 | 195 | 245 | 35 | 160 | 210 | 50 | 25 | 30 | 11 | 33 | 33 | 3,5 | 39,5 | 133,5 | 160 | 130 | 15 |
| 315 / B4 | 345 | 395 | 244 | 288 | 328 | 378 | 152 | 195 | 245 | 35 | 160 | 210 | 50 | 35 | 35 | 11 | 33 | 33 | 3,5 | 39,5 | 133,5 | 160 | 130 | 15 |
| 400 / B4 | 345 | 395 | 244 | 288 | 328 | 378 | 152 | 195 | 245 | 35 | 160 | 210 | 50 | 35 | 35 | 11 | 33 | 33 | 3,5 | 39,5 | 133,5 | 170 | 140 | 15 |
| 500 / B5 | 394 | 454 | 402 | 402 | 377 | 437 | 221 | 244 | 304 | 34 | 210 | 270 | 65 | 32 | 50 | 14 | 42,5 | 37,5 | 5 | 53 | 190 | 260 | 220 | 20 |
| 630 / B5 | 394 | 454 | 402 | 402 | 377 | 437 | 221 | 244 | 304 | 34 | 210 | 270 | 65 | 45 | 50 | 13 | 42,5 | 37,5 | 5 | 53 | 190 | 260 | 220 | 20 |

### 800 bis 1600 A/B6 bis B7

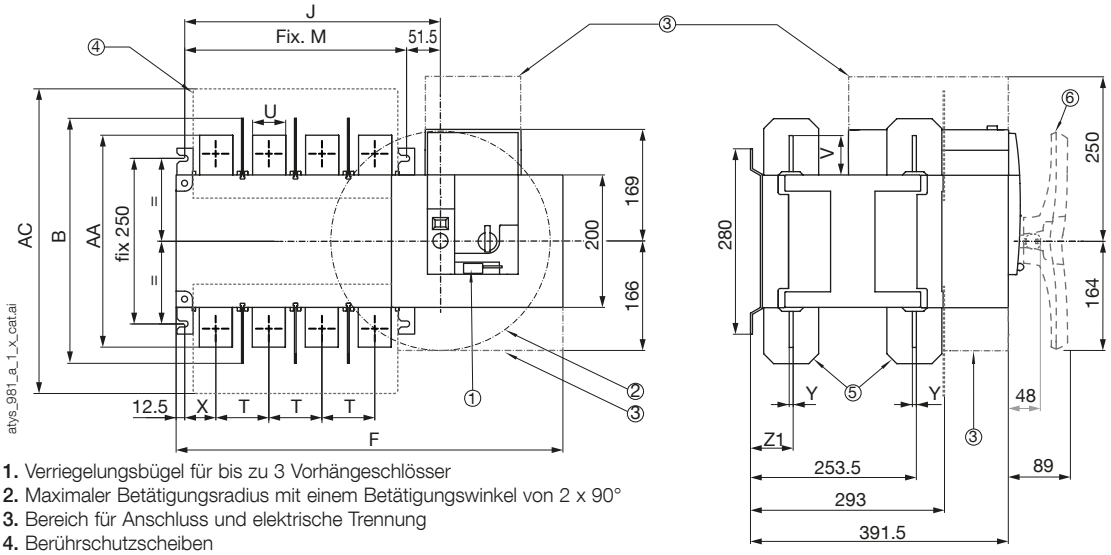


1. Verriegelungsbügel für bis zu 3 Vorhängeschlösser
2. Maximaler Betätigungsradius mit einem Betätigungswinkel von 2 x 90°
3. Bereich für Anschluss und elektrische Trennung
4. Berührschutzscheiben
5. Phasentrennwände
6. Abnehmbarer Griff für den Hand-Notbetrieb

| Bemessungs-strom (A) / Baugröße | Gesamt-abmessungen | Klemmen-abdeckungen | Schaltergehäuse | | | | Schaltermontage | | Anschluss | | | | | | |
|---|---|---|---|---|---|---|---|---|---|---|---|---|---|---|---|
| | B | AC | F 3p. | F 4 P. | J 3p. | J 4 P. | M 3p. | M 4 P. | T | U | V | X | Y | Z1 | AA |
| 800 / B6 | 370 | 461 | 504 | 584 | 307 | 387 | 255 | 335 | 80 | 50 | 60,5 | 47,5 | 7 | 66,5 | 321 |
| 1000 / B6 | 370 | 461 | 504 | 584 | 307 | 387 | 255 | 335 | 80 | 50 | 60,5 | 47,5 | 7 | 66,5 | 321 |
| 1250 / B6 | 370 | 461 | 504 | 584 | 307 | 387 | 255 | 335 | 80 | 60 | 65 | 47,5 | 7 | 66,5 | 330 |
| 1600/B7 | 380 | 531 | 596 | 716 | 399 | 519 | 347 | 467 | 120 | 90 | 44 | 53 | 8 | 67,5 | 288 |



socomec Innovative Power Solutions

## 2000 bis 3200 A / B8

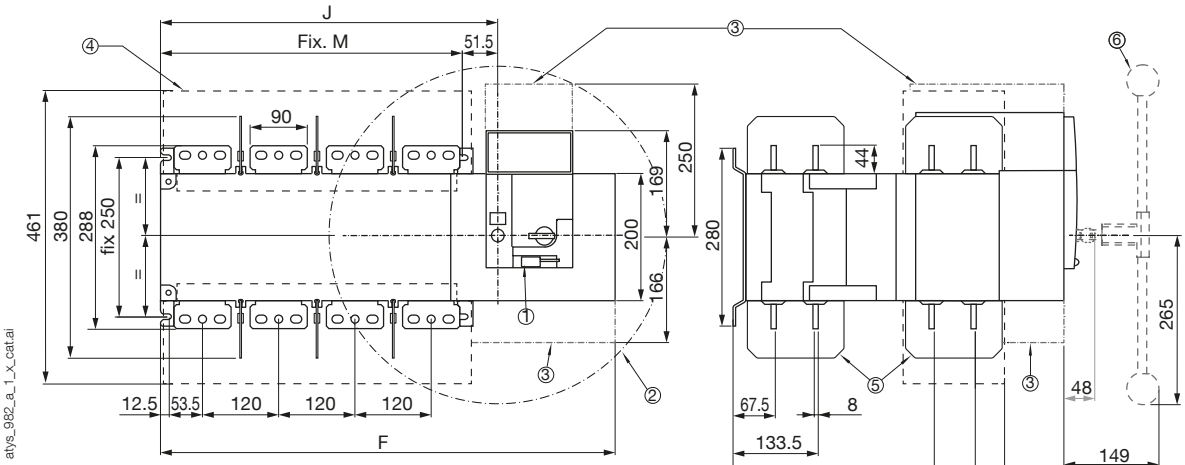


1. Verriegelungsbügel für bis zu 3 Vorhängeschlösser
2. Maximaler Betätigungsradius mit einem Betätigungswinkel von 2 x 90°
3. Bereich für Anschluss und elektrische Trennung
4. Berührschutzscheiben
5. Phasentrennwände
6. Abnehmbarer Griff für den Hand-Notbetrieb

| Bemessungs-strom (A) | Schaltergehäuse | | | | Schaltermontage | |
|---|---|---|---|---|---|---|
| | F 3p. | F 4 P. | J 3p. | J 4 P. | M 3p. | M 4 P. |
| 2000 … 3200 | 596 | 716 | 398,5 | 518,5 | 347 | 467 |

# Türausschnitt

## 125 bis 630 A / B3 bis B5

ATyS r

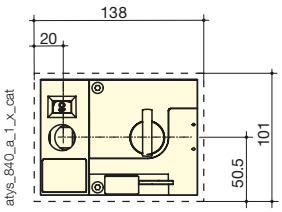


ATyS g, p

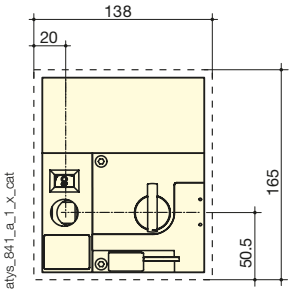


## 800 bis 1600 A/B6 bis B7

ATyS r

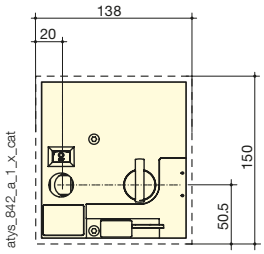


ATyS g, p

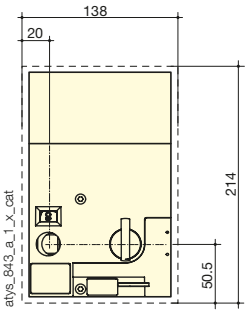


# Anschlussklemmen

## 800 bis 1000 A/B6

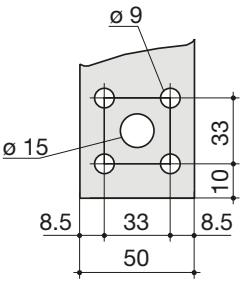


## 1250 A / B6

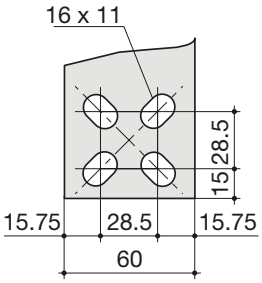

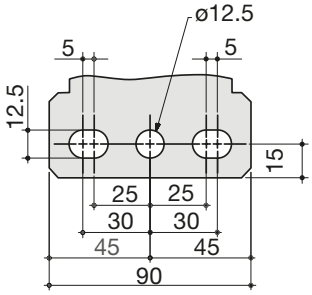
## 1600 bis 3200 A / B7 bis B8