DRK ZS 7.10 W13.25 STTZN (338 000)

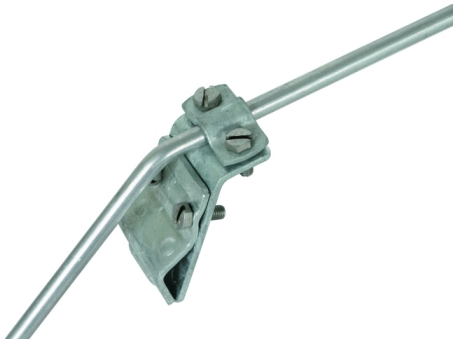

Fotografía no vinculante

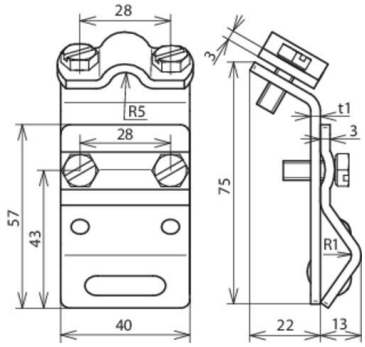

Arrangement:

Tipo art. no.	DRK ZS 7.10 W13.25 STTZN 338 000
Margen de apriete borde	13-25 mm
Material de la borna	St/tZn
Margen de apriete Rd	7-10 mm
Material del caballete	St/tZn
Ancho/espesor del material	40 / 3 mm
Tornillo	M6 x 16 / M6 x 10 mm
Material del tornillo	INOX
Capacidad de soportar corrientes de rayo (10/350 µs)	50 kA *)
Norma	EN 62561-1
Peso	171 g
Número aduanero (Nomenclatura Combinada EU)	85359000
GTIN	4013364024847
UPE	25 unidad(es)

*) Para la asignación exacta por favor véase el certificado de prueba.

Queda reservado el derecho a introducir modificaciones, en cuanto a la redacción, contenidos técnicos e información relativa a medidas, pesos y materiales en función de los avances de la técnica. Las fotografías no son vinculantes.