Coffrets de coupure

Interrupteurs-sectionneurs

20 à 1 600 A

como-enc_032-front.eps

Coffret *COMO 20 à 125 A*
Polycarbonate - IP65

coff_584_front.psd

Coffret *SIRCO 160 à 630 A*
Polyester - IP65

coff_581_front.psd

Coffret ***SIRCO M*** *32 à 100 A*
Tôle inox - IP65

coff_690.eps

Coffret *SIRCO M 20 à 100 A*
Tôle peinte - IP65

coff_566_front.psd

Coffret ***SIRCO*** *160 à 1600 A*
Tôle peinte - IP65

Fonction

Les interrupteurs-sectionneurs sous coffret assurent la coupure et la fermeture en charge des circuits, ainsi que le sectionnement de sécurité de tout circuit électrique basse tension, en assurant la protection contre le contact avec les parties actives sous tension et contre les éléments environnementaux, tels que la poussière, l'eau et autres dangers.

Ils permettent la consignation de l'alimentation au plus près des équipements en toute sécurité.

Avantages

Sécurité d'utilisation
- Fiabilité de l'opération de consignation pour les interventions de maintenance.
- Coupure en charge.
- Poignée ergonomique, disponible en couleur rouge/jaune ou noire.
- Triple cadenassage en position OFF.

Adaptation à tous les environnements
- Coffret isolant pour zones chimiques et de transformation des aliments, installation intérieure ou extérieure.
- Coffret tôle peinte pour zones à risques de chocs mécaniques.
- Coffret tôle inox pour zones de transformation des aliments et applications pharmaceutiques.

Mise en œuvre facilitée
- Arrivée des câbles haut et/ou bas.
- Pré-perçages des entrées de câbles (≤ 125 A).
- Plaques presse-étoupes démontables, haut et bas pour coffrets en tôle ≥160 A.
- Espace de raccordement confortable

Large gamme
- Gamme standard.
- Produits adaptés sur demande.

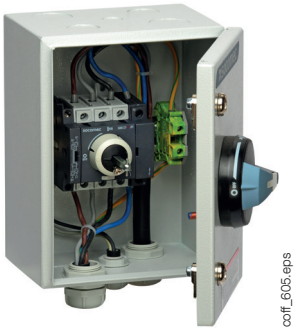
coff_605.eps

La solution pour les

- OEM
- Industries
- Bâtiments commerciaux
- Distribution électrique

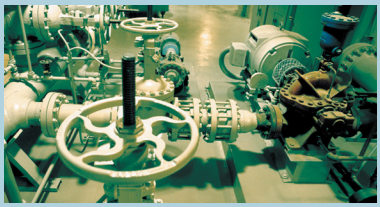

Points forts

- Sécurité d'utilisation
- Adaptation à tous les environnements
- Mise en œuvre facilitée
- Large gamme

Conformité aux normes

- IEC 60947-3
- IEC 60364
- EN 60947-3
- EN 61439
- EN 60204-1

Autres réalisations

- Réalisations spéciales sur demande.

socomec Innovative Power Solutions

Interrupteur-sectionneur sous coffret isolant
COMO sous coffret polycarbonate

Caractéristiques générales

- De 20 à 125 A.
- 3, 4, 6 et 8 pôles.
- Couleur jaune/rouge ou grise/bleue.
- Triple cadenassage en position OFF.
- Coffret polycarbonate.
- Face avant vissée.
- Indice de protection : IP65.
- Pré-perçage des entrées de câbles en haut, en bas et sur les côtés.

Accessoires

- Pôle de neutre non coupé (max. 1).
- Contact auxiliaire O+F ou 2 O pour précoupure et signalisation des positions 0 et I.
- Kit CEM pour continuité du blindage des câbles

Références

Calibre (A)	Nbre de pôles	Avec poignée bleue	Avec poignée rouge	Pôle de neutre non coupé (1)	Contacts auxiliaires(1)	Kit CEM	Coffret: Taille	Coffret: H x L x P (mm)	Coffret: Entrée de câble haut et bas (mm)
20	3 P	2115 **3301**	2115 **3401**	-	-	-	CPC 0	92 x 64 x 83	2 x Ø 20
	4 P	2115 **4301**	2115 **4401**						
25	3 P	2115 **3302**	2115 **3402**	2115 **5005**	1 CA OF 2113 **4001** / 1 CA 2 O 2113 **4002**	2110 **3301**	CPC 1	163 x 100 x 115	2 x Ø 25(2)
	4 P	2115 **4302**	2115 **4402**						
32	3 P	2115 **3303**	2115 **3403**						
	4 P	2115 **4303**	2115 **4403**						
	6 P	2115 **6303**	2115 **6403**			2110 **3302**	CPC 2	200 x 146 x 150	2 x Ø 32 / 40(2)
	8 P	2115 **8303**	2115 **8403**						
40	3 P	2115 **3304**	2115 **3404**	2115 **5007**		2110 **3301**	CPC 1	163 x 100 x 115	2 x Ø 25(2)
	4 P	2115 **4304**	2115 **4404**						
63	3 P	2115 **3306**	2115 **3406**			2110 **3302**	CPC 2	200 x 146 x 150	2 x Ø 32 / 40(2)
	4 P	2115 **4306**	2115 **4406**						
	6 P	2115 **6306**	2115 **6406**			2110 **3303**	CPC 3	304 x 214 x 182	2 x Ø 50 / 63(2)
	8 P	2115 **8306**	2115 **8406**						
80	3 P	2115 **3308**	2115 **3408**	2115 **5009**		(3)	CPC 2	200 x 146 x 150	2 x Ø 32 / 40(2)
	4 P	2115 **4308**	2115 **4408**						
100	3 P	2115 **3309**	2115 **3409**	2115 **5011**					
	4 P	2115 **4309**	2115 **4409**						
125	3 P	2115 **3312**	2115 **3412**			2110 **3303**	CPC 3	304 x 214 x 182	2 x Ø 50 / 63(2)
	4 P	2115 **4312**	2115 **4412**						

(1) Configurations maximum : 1 pôle de neutre non coupé + 1 contact auxiliaire, ou 2 contacts auxiliaires.
(2) En plus des pré-perçage des entrées de câbles haut et bas, 2 pré-perçages M20 sont compris de chaque côté du coffret, pour CPC 1 à CPC 3.
(3) Kit non disponible, si nécessaire passer sur un coffret CPC 3 avec kit CEM 2110 3303.

Configurations

Pôle neutre et contact auxiliaire

Un pôle neutre non coupé et un contact auxiliaire, disponibles en accessoires, peuvent être montés à gauche et/ou à droite de l'interrupteur COMO. Il est à noter qu'un seul pôle de neutre peut être installé.
Pour plus de détails, voir le schéma ci-dessous.

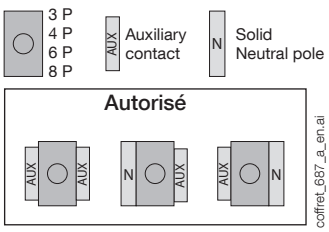

Kit CEM

Pour les charges sensibles aux perturbations électromagnétiques, la continuité
du blindage des câbles peut être assurée par ce kit sans qu'il soit nécessaire d'utiliser des presse-étoupes CEM.

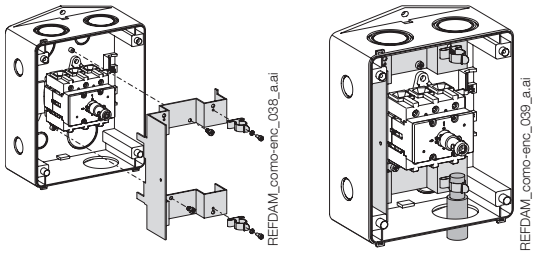

Coffrets de coupure

Interrupteurs-sectionneurs

20 à 1 600 A

Interrupteur-sectionneur sous coffret isolant

SIRCO sous coffret polyester

coff_584_front.psd

Caractéristiques générales

- De 160 à 630 A.
- 3 pôles + neutre non coupé, 4 pôles.
- Poignée noire (sur demande jaune/rouge).
- Triple cadenassage en position OFF.
- Coffret polyester.
- Face avant vissée.
- Teinte : RAL 7035.
- Indice de protection : IP65.
- Fixation murale, 4 pattes fournies.

Accessoires

- Contact auxiliaire OF.
- Écran de protection de plages.

Références

Calibre (A)	Nbre de pôles	Avec poignée noire	Contacts auxiliaires	Écran de protection	Coffret Taille	Coffret H x L x P (mm)
160	3 P + N	3116 **5016**	1er CA OF 2699 **0031**	2698 **3012**	CP 32	360 x 270 x 171
	4 P	3116 **4016**		2698 **4012**		
250	3 P + N	3116 **5025**		2698 **3020**	CP 53	540 x 360 x 171
	4 P	3116 **4025**		2698 **4020**		
400	3 P + N	3116 **5040**	2e CA 2 O / 1 F 2699 **0032**	2698 **3050**	CP 75	720 x 540 x 201
	4 P	3116 **4040**		2698 **4050**		
630	3 P + N	3116 **5063**		2698 **3050**		
	4 P	3116 **4063**		2698 **4050**		

Interrupteur-sectionneur sous coffret métallique

SIRCO M sous coffret tôle peinte

coff_690.eps

Caractéristiques générales

- De 20 à 100 A.
- 3 pôles + neutre non coupé.
- Poignée rouge/jaune ou noire.
- Triple cadenassage en position OFF.
- Coffret tôle peinte.
- Couvercle fermé par vis.
- Teinte : RAL 7035.
- Pré-perçage des entrées de câbles en haut et en bas.
- Indice de protection : IP65.
- Pattes de fixation murale incluses.

Accessoires

- 4e pôle coupé (max. 1).
- Contact auxiliaire O+F ou 2 F (max. 2).
- Écrans de protection de plages.

Références

Calibre (A)	Nbre de pôles	Avec poignée noire	Avec poignée rouge/jaune	4e pôle coupé	Contacts auxiliaires	Borne bornes	Coffret Taille	Coffret H x L x P (mm)	Coffret Entrée de câble haut et bas (mm)
20	3 P + N	3032 **5202**	3032 **5302**	2200 **1001**	1 CA O + F 2299 **0001**	2294 **3005** (3 P) 2294 **1005** (1 P)	CT 21	200 x 150 x 120	2 x Ø 25 + 2 x Ø 32 + Ø 16
							CT 21a		
32	3 P + N	3032 **5203**	3032 **5303**	2200 **1003**			CT 21		
							CT 21a		
63	3 P + N	3032 **5206**	3032 **5306**	2200 **1006**	1 CA 2 O 2299 **0011**	2294 **3009** (3 P) 2294 **1009** (1 P)	CT 21		
							CT 21a		
100	3 P + N	3032 **5210**	3032 **5310**	2200 **1010**		2294 **3016** (3 P) 2294 **1011** (1 P)	CT 32	300 x 200 x 120	Ø 32 + 2 x Ø 50 + Ø 16
							CT 32a		

socomec Innovative Power Solutions

Interrupteur-sectionneur sous coffret métallique (suite)

SIRCO sous coffret tôle peinte

coff_566_front.psd

Caractéristiques générales

- De 160 à 1600 A.
- 3 pôles + neutre non coupé, 4 pôles.
- Poignée noire (sur demande jaune/rouge).
- Triple cadenassage en position OFF.
- Coffret tôle peinte.
- Porte à charnière à serrures double barre.
- Teinte : RAL 7035.
- Plaques presse-étoupes: haut et bas.
- Indice de protection : IP65.
- Fixation murale, 4 pattes fournies.

Accessoires

- Contact auxiliaire OF.
- Écran de protection de plages.

Références

Calibre (A)	Nbre de pôles	Poignée Noir Référence	Contacts auxiliaires	Écran de protection (haut ou bas)
160	3 P + N	3032 **5016**	1er CA OF 2699 **0031** 2e CA 2 O / 1 F 2699 **0032**	2698 **3012**
	4 P	3032 **4016**		2698 **4012**
250	3 P + N	3032 **5025**		2698 **3020**
	4 P	3032 **4025**		2698 **4020**
400	3 P + N	3032 **5040**		2698 **3050**
	4 P	3032 **4040**		2698 **4050**
630	3 P + N	3032 **5063**		2698 **3050**
	4 P	3032 **4063**		2698 **4050**
800	3 P + N	3032 **5080**		2698 **3080**
	4 P	3032 **4080**		2698 **4080**
1 250	3 P + N	3032 **5084**		2698 **3120**
	4 P	3032 **4084**		2698 **4120**
1 600	3 P + N	3032 **5088**		2698 **3120**
	4 P	3032 **4088**		2698 **4120**

Coffret		
Taille	H x L x P (mm)	Entrée de câble haut et bas (mm)
CT 43	400 x 300 x 210	180 x 100
CT 66	600 x 600 x 300	380 x 100
CT 86	800 x 600 x 350	560 x 100
CT 128	1200 x 800 x 300	660 x 100

Interrupteur-sectionneur sous coffret métallique (suite)

SIRCO M sous coffret tôle inox

coff_581_front.psd

Caractéristiques générales

- De 32 à 100 A.
- 3 pôles + neutre non coupé.
- Poignée noire ou rouge/jaune.
- Triple cadenassage en position OFF.
- Coffret en tôle inox 304 brossé (autres options, nous consulter)
- Indice de protection : IP65.
- Pré-perçage des entrées de câbles en bas.
- Porte à charnière à serrures double barre.
- Pattes de fixation murale incluses.

Accessoires

- 4e pôle coupé (max. 1).
- Contact auxiliaire O+F ou 2 F (max. 2).

Références

Calibre (A)	Nbre de pôles	Avec poignée noire	Avec poignée rouge/jaune	4e pôle coupé	Contacts auxiliaires	Borne bornes
32	3 P + N	3032 **8003**	3032 **8103**	2200 **1003**	1 CA O + F 2299 **0001** 1 CA 2 O 2299 **0011**	2294 **3005** (3 P) 2294 **1005** (1 P)
63	3 P + N	3032 **8006**	3032 **8106**	2200 **1006**		2294 **3009** (3 P) 2294 **1009** (1 P)
100	3 P + N	3032 **8010**	3032 **8110**	2200 **1010**		2294 **3016** (3 P) 2294 **1011** (1 P)

Coffret		
Taille	H x L x P (mm)	Entrée de câbles par le bas (mm)
Cl 21	200 x 150 x 120	2 x Ø 25 + 2x Ø 32 + Ø 16
Cl 32	300 x 200 x 120	Ø 32 + 2 x Ø 50 + Ø 16

Caractéristiques

Caractéristiques électriques selon IEC 60947-3

		COMO							
Courant thermique I_{th} (40°C)		**20 A**	**25 A**	**32 A**	**40 A**	**63 A**	**80 A**	**100 A**	**125 A**
Courant thermique sous enveloppe I_{th} (35°C) (A)		20	25	32	40	63	80	100	125
Courant thermique sous enveloppe I_{th} (50°C) (A)		17	22	28	35	54	69	86	108
Tension assignée d'isolation U_i (V)		690	690	690	690	690	690	690	690
Tension assignée de tenue aux chocs U_{imp} (kV)		4	6	6	6	6	6	6	6
Courants d'utilisation assignés I_e (A)									
Tension nominale	**Catégorie d'emploi**								
400 VAC	AC 22 A / AC 22 B	20	25	32	40	63	80	100	125
400 VAC	AC-23 A / AC-23 B	15	20	22	40	44	53	70	84
690 VAC	AC 22 A / AC 22 B		12	13	18	22	23,5	34	41
690 VAC	AC-23 A / AC-23 B		9,5	11,5	13	17,5	22	25,5	35
Puissance moteur en AC-23 (kW) sans contact auxiliaire de précoupure									
400 V CA sans précoupure CA (kW)(1)		7,5	9,5	11,5	20	22	30	37	45
690 V CA sans précoupure CA (kW)(1)			12	13	18	22	25,5	34	41
Tenue au court-circuit avec protection par fusible de classe gG DIN(2)									
Courant de court-circuit présumé (kA eff.)		1	8	8	8	8	10	20	20
Calibre du fusible associé (A)		20	25	32	40	63	80	100	125
Tenue au court-circuit avec protection par n'importe quel disjoncteur assurant un déclenchement en moins de 0,3 s									
Courant de courte durée assigné admissible 0,3 s. I_{cw} (kA rms)		0,68	0,68	1,28	1,28	2,52	2,52	4	4
Fonctionnement en court-circuit (sans protection)									
Courant assigné de courte durée admissible I_{cw} 1s (kA eff)		0,34	0,34	0,64	0,64	1,26	1,26	2	2
Raccordement									
Section minimale câbles Cu (mm²)		1,5	2,5	2,5	2,5	2,5	2,5	4	4
Section maximale des câbles en cuivre (mm²)		4	10	10	10	16	25	35	50

(1) La valeur de puissance est donnée à titre indicatif, les valeurs diffèrent d'un fabricant à l'autre.
(2) Pour une tension assignée d'utilisation Ue = 415 VAC.

		SIRCO M / SIRCO										
Courant thermique I_{th} (40°C)		**20 A**	**32 A**	**63 A**	**100 A**	**160 A**	**250 A**	**400 A**	**630 A**	**800 A**	**1250 A**	**1600 A**
Taille du boîtier		M1	M1	M2	M3	B3	B4	B5	B5	B6	B7	B7
Courant thermique sous enveloppe I_{th} (35°C) (A)		20	32	63	100	160	250	400	630	770	1 000	1450
Courant thermique sous enveloppe I_{th} (50°C) (A)		17	28	54	86	138	216	345	544	665	863	1 252
Tension assignée d'isolation U_i (V)		800	800	800	800	800	800	1 000	1 000	1 000	1 000	1 000
Tension assignée de tenue aux chocs U_{imp} (kV)		8	8	8	8	8	8	12	12	12	12	12
Courants d'utilisation assignés I_e (A)												
Tension nominale	**Catégorie d'emploi**											
415 VAC	AC 22 A / AC 22 B	20	32	63	100	160	250	400	630	800	1250	1 600
415 VAC	AC-23 A / AC-23 B	20	32	63	100	160	250	400	500	800	1250	1 250
500 VAC	AC 22 A / AC 22 B	20	32	63	100							
500 VAC	AC-23 A / AC-23 B	20	25	63	80							
690 VAC	AC 22 A / AC 22 B	20	32	40/63	80/100							
690 VAC	AC-23 A / AC-23 B	20	25	40	63							
Puissance moteur en AC-23 (kW)												
400 V CA sans précoupure CA (kW)(1)		9	15	30	45	80	132	220	280	450	710	710
500 V CA sans précoupure CA (kW)(1)		9	15	30	45							
690 V CA sans précoupure CA (kW)(1)		11	15	30	45							
Tenue au court-circuit avec protection par fusible de classe gG DIN(2)												
Courant de court-circuit présumé (kA eff.)		50	50	50	25	100	50	100	70	50	100	100
Calibre du fusible associé (A)		20	32	63	100	160	250	400	630	800	1250	2x800
Tenue au court-circuit avec protection par n'importe quel disjoncteur assurant un déclenchement en moins de 0,3 s												
Courant de courte durée assigné admissible 0,3 s. I_{cw} (kA rms)		2,5	2,5	3	5	15	17	25	25	50	100	100
Fonctionnement en court-circuit (sans protection)												
Courant assigné de courte durée admissible I_{cw} 1s (kA eff)		1,26	1,26	1,5	2,75	7	9	13	13	35	50	50
Courant assigné dynamique en I_{cc} (kA crête)		6	6	9	12	20	30	45	45	55	110	110
Raccordement												
Section minimale câbles Cu (mm²)		1,5	1,5	2,5	10	50	95	185	2x150	2x185		
Section maximale des câbles en cuivre (mm²)		16	16	35	70	95	150	240	2x300	2x300	4x185	6x185

(1) La valeur de puissance est donnée à titre indicatif, les valeurs diffèrent d'un fabricant à l'autre.
(2) Pour une tension assignée d'utilisation Ue = 415 VAC.

Dimensions COMO

Taille CPC 0

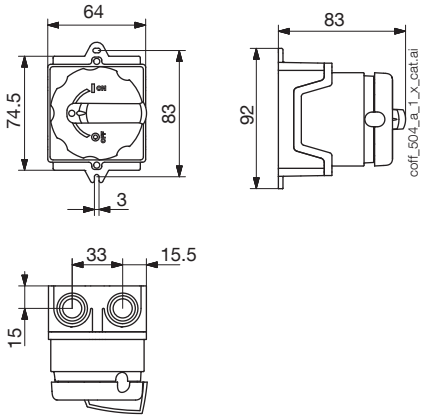

- 2 pré-perçages M25 (haut et bas)

Taille CPC 1

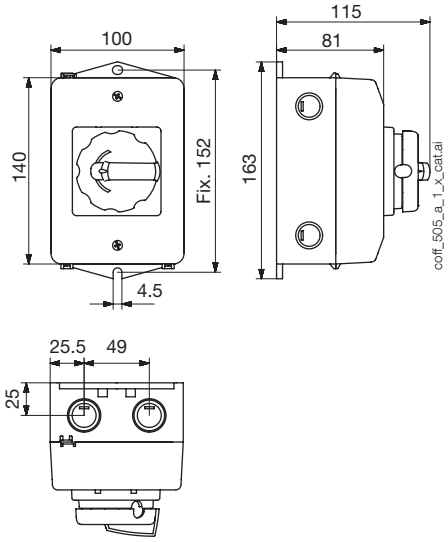

- 2 pré-perçages M20 (de chaque côté)
- 2 pré-perçages M25 (haut et bas)
- 2 pré-perçages pour évacuation de l'eau

Taille CPC 2

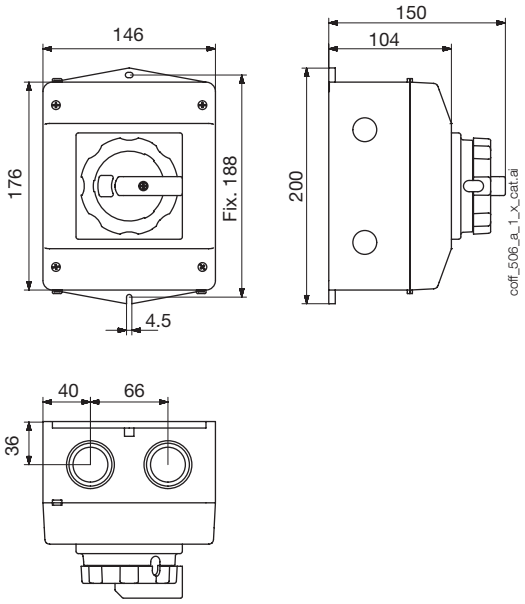

- 2 pré-perçages M20 (de chaque côté)
- 2 pré-perçages M32/M40 (haut et bas)
- 2 pré-perçages pour évacuation de l'eau

Taille CPC 3

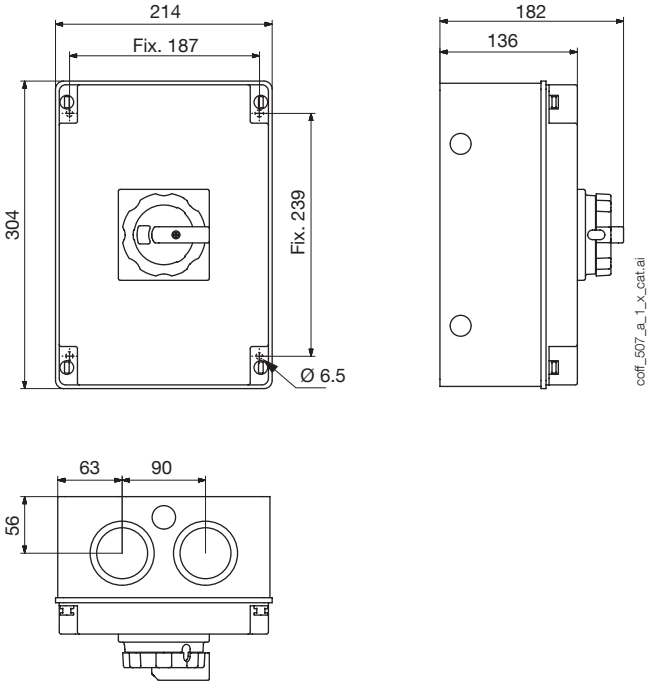

- 2 pré-perçages M20 (de chaque côté)
- 2 pré-perçages M50/M63 (haut et bas)
- 2 pré-perçages pour évacuation de l'eau

Dimensions SIRCO M et SIRCO

Coffrets

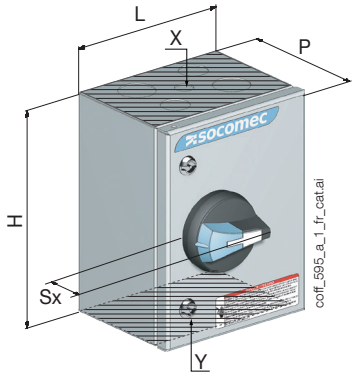

Dimensions	Type	H x L x P (mm)	Sx (mm)	A (mm)	B (mm)	Ø C (mm)	X - Y Entrée de câble haut et bas[1]
CT 21, CI21, CT 21a	1	200 x 150 x 120	36	158	108	6,5	2 x Ø 25 + 2 x Ø 32 + Ø 16
CT 32, CI32, CT 32a		300 x 200 x 120		258	158		1 x Ø 32 + 2 x Ø 50 + Ø16
CP 32	3	360 x 270 x 171	45	337	247		–
CP 53		540 x 360 x 171		516	337		
CP 75		720 x 540 x 201		696	516		
CT 43	2	400 x 300 x 210		362	262	12,5	180 x 100
CT 66		600 x 600 x 300		562	562		380 x 100
CT 86		800 x 600 x 350	60	762	562		
CT 128		1200 x 800 x 300		1162	762		660 x 100

(1) Pour coffret inox, entrée de câble par le bas uniquement.

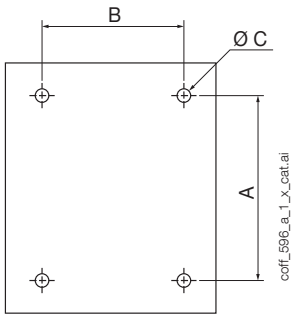

Type 1

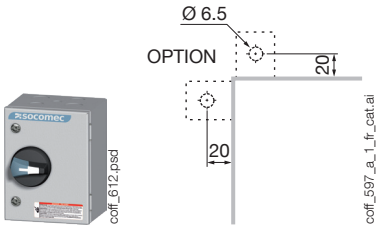

Type 2

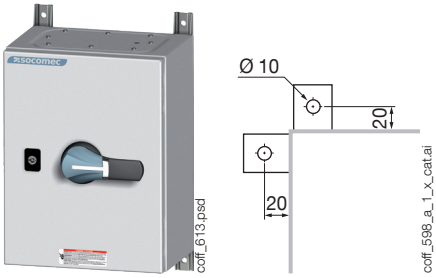
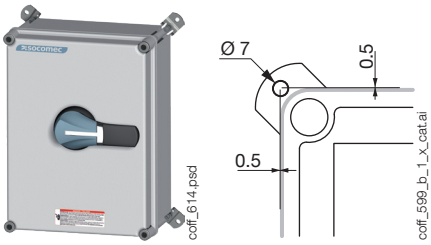
Type 3