RVT-PA 6 - Befestigungsclip

3240499

https://www.phoenixcontact.com/de/produkte/3240499

Bitte beachten Sie, dass die in diesem PDF-Dokument angezeigten Daten aus unserem Online-Katalog generiert wurden. Bitte finden Sie die vollständigen Daten in der Benutzer-Dokumentation. Es gelten unsere Allgemeinen Nutzungsbedingungen für Downloads.

Kunststoff-Spreizniet, für Bohrlochdurchmesser 6 mm und eine Materialstärke von 2 ... 8 mm

Kaufmännische Daten

Artikelnummer	3240499
Verpackungseinheit	100 Stück
Mindestbestellmenge	100 Stück
Verkaufsschlüssel	BF
Produktschlüssel	BH34A2
GTIN	4046356520331
Gewicht pro Stück (inklusive Verpackung)	0,511 g
Gewicht pro Stück (exklusive Verpackung)	0,476 g
Zolltarifnummer	39269097
Ursprungsland	DE

Technische Daten

Hinweise

Hinweis zur Anwendung	Verwenden Sie für die Montage das Nietsetzwerkzeug UNIFOX-PVR P 6

Artikeleigenschaften

Produkttyp	Blindstopfen

Maße

Maßzeichnung	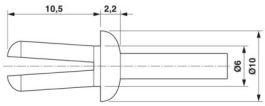
Durchmesser	6 mm
Bohrlochdurchmesser	6 mm
Materialstärke min.	8 mm
Materialstärke max.	2 mm

Materialangaben

Farbe	weiß (RAL 9010)
Material	Nylon

Zeichnungen

Maßzeichnung

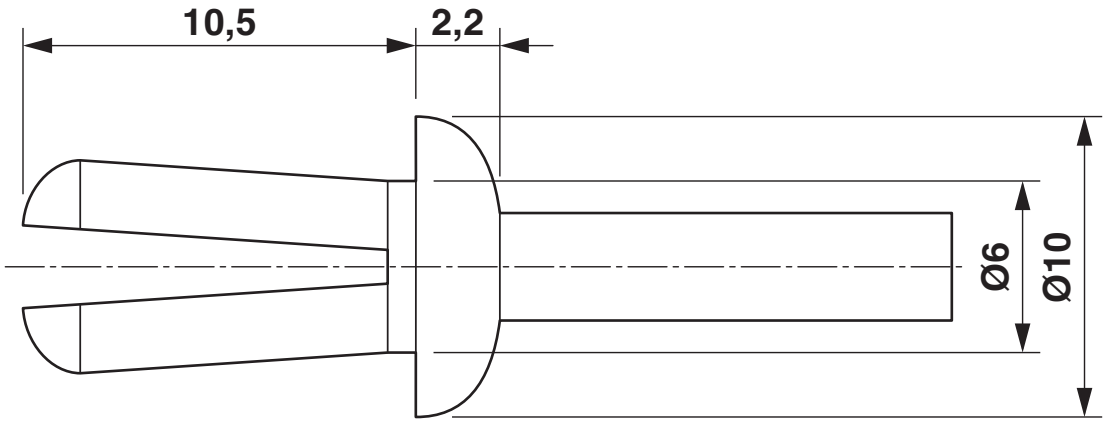

Klassifikationen

ECLASS

ECLASS-13.0	27400766
ECLASS-15.0	27400766

ETIM

ETIM 10.0	EC002377

UNSPSC

UNSPSC 21.0	39121700

Environmental product compliance

EU RoHS

Erfüllt die Anforderungen nach RoHS-Richtlinie	Ja, Keine Ausnahmeregelungen

EU REACH SVHC

Hinweis auf REACH-Kandidatenstoff (CAS-Nr.)	Kein Stoff mit einem Massenanteil von mehr als 0,1 %

EF3.1 Klimawandel

CO2e kg	0,011 kg CO2e

Phoenix Contact 2026 © - Alle Rechte vorbehalten
https://www.phoenixcontact.com

PHOENIX CONTACT Deutschland GmbH
Flachsmarktstraße 8
D-32825 Blomberg
+49 52 35/3-1 20 00
info@phoenixcontact.de