DLH DS 8 H36 FG180.280 BR V2A (204 913)

Fotografía no vinculante

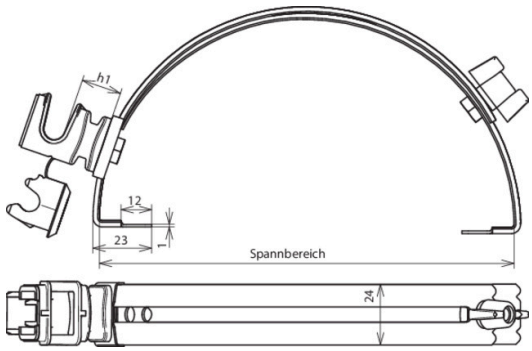

Tipo art. no.	DLH DS 8 H36 FG180.280 BR V2A 204 913
Material del soporte de conductores para tejados	INOX
Margen de apriete	180-280 mm
Altura de construcción del soporte de conductores (h1)	36 mm
Material del soporte de conductores	plástico
Color del soporte de conductores	marrón
Inserción del soporte de conductores Rd	8 mm
Longitud del soporte	23 mm
Modelo del soporte de conductores	DEHNsnap
Guiado del conductor	suelto
Aplicación	soporte de conductores ajustable lateralmente
Rosca interior	M6
Taladro Ø	12 mm
Peso	108 g
Número aduanero (Nomenclatura Combinada EU)	85389099
GTIN	4013364030664
UPE	25 unidad(es)

Queda reservado el derecho a introducir modificaciones, en cuanto a la redacción, contenidos técnicos e información relativa a medidas, pesos y materiales en función de los avances de la técnica. Las fotografías no son vinculantes.