AXL SE RTD2 PT100 EA - Temperaturmodul

1398500

https://www.phoenixcontact.com/de/produkte/1398500

Bitte beachten Sie, dass die in diesem PDF-Dokument angezeigten Daten aus unserem Online-Katalog generiert wurden. Bitte finden Sie die vollständigen Daten in der Benutzer-Dokumentation. Es gelten unsere Allgemeinen Nutzungsbedingungen für Downloads.

Axioline Smart Elements, Temperaturerfassungsmodul, Erfassen von Pt 100 Temperatursensoren, Analoge RTD-Eingänge: 2 (Pt 100), Anschlusstechnik: 4-Leiter, Schutzart: IP20

Produktbeschreibung

Axioline Smart Elements können Sie in Systeme mit Smart Element-Interface integrieren. Dieses Smart Element erfasst die Signale resistiver Temperatursensoren.

Ihre Vorteile

- 2 analoge Eingabekanäle zum Anschluss von Temperatur-Messwiderständen (Pt 100)
- Anschluss der Sensoren in 4-Leiter-Technik
- Auch 2- und 3-Leiter-Sensoren anschließbar
- Datenformat: Normierte Darstellung
- Auflösung: 16 Bit
- Drahtbrucherkennung
- Ersatzwertverhalten für jeden Eingang parametrierbar
- Umgebungstemperatur im Betrieb von -40 °C ... 70 °C
- Erfüllt Umwelt- und EMV-Bedingungen gemäß IEC 61850-3
- Gespeichertes Gerätetypenschild

Kaufmännische Daten

Artikelnummer	1398500
Verpackungseinheit	1 Stück
Mindestbestellmenge	1 Stück
Verkaufsschlüssel	DN
Produktschlüssel	DRMAAC
GTIN	4063151930417
Gewicht pro Stück (inklusive Verpackung)	33,9 g
Gewicht pro Stück (exklusive Verpackung)	31,4 g
Zolltarifnummer	85389099
Ursprungsland	DE

Technische Daten

Maße

Maßzeichnung	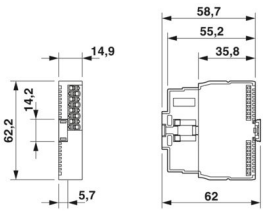
Breite	14,9 mm
Höhe	62,2 mm
Tiefe	62 mm

Hinweise

Hinweis zur Anwendung

Hinweis zur Anwendung	Nur für den industriellen Einsatz

Materialangaben

Farbe (Gehäuse)	grau (RAL 7042)

Schnittstellen

Smart Element-Interface

Anzahl Schnittstellen	1
Anschlussart	Card-Edge-Steckverbinder
Übertragungsgeschwindigkeit	Siehe System, in dem Sie das Smart Element einsetzen.
Startzeit bis zur Betriebsbereitschaft	< 1 s

Systemeigenschaften

Programmierdaten (LocalbusSlave)

Prozessdatenkanal	64 Bit
Eingabeadressraum	4 Byte
Ausgabeadressraum	4 Byte

Eingangsdaten

Analog:

Benennung Eingang	Analoge RTD-Eingänge
Beschreibung des Eingangs	Eingänge für resistive Temperatursensoren
Anzahl der Eingänge	2 (Pt 100)
Anschlussart	Push-in-Anschluss
Anschlusstechnik	4-Leiter
Hinweis zur Anschlusstechnik	geschirmt, 2-, 3- und 4-Leiter-Sensoren anschließbar

Auflösung A/D-Wandler	16 Bit
Verwendbare Sensortypen (RTD)	Pt 100 (IEC 60751/EN 60751)
Datenformate	Normierte Darstellung
Messwertdarstellung	16 Bit (15 Bit + Vorzeichen)
Nennwert der Stromquellen	1 mA (120 ms während der Abtastphase des jeweiligen Kanals)
Prozessdaten-Update	typ. 1 ms
Schutzbeschaltung	Überlastschutz; max. ±30 V DC, 1 min.
	Transientenschutz

Artikeleigenschaften

Produkttyp	I/O-Komponente
Produktfamilie	Axioline Smart Elements
Anwendung	Erfassen von Pt 100 Temperatursensoren
Bauform	modular
Einbaulage	Siehe System, in dem Sie das Smart Element einsetzen.

Isolationseigenschaften

Überspannungskategorie	II (IEC 61010-2-201/EN IEC 61010-2-201)
Verschmutzungsgrad	2 (IEC 61010-2-201/EN 61010-2-201)

Elektrische Eigenschaften

Potenziale: Logikversorgung der Smart Elements (U_{SE})

Versorgungsspannung	über Card-Edge-Steckverbinder

Potenziale: Peripherieversorgung (U_P)

Versorgungsspannung	24 V DC (über Card-Edge-Steckverbinder)
Versorgungsspannungsbereich	19,2 V DC ... 30 V DC (inklusive aller Toleranzen, inklusive Welligkeit)
Stromaufnahme	max. 12 mA
	typ. 8 mA
Stromaufnahme	min. 5 mA (ohne angeschlossene Peripherie)
Leistungsaufnahme	max. 290 mW
	min. 120 mW
Schutzbeschaltung	Überspannungsschutz; Siehe System, in dem Sie das Smart Element einsetzen.
	Verpolschutz; Verpolschutzdiode
Absicherung	Siehe System, in dem Sie das Smart Element einsetzen.

Potenzialtrennung/Isolation der Spannungsbereiche

Prüfspannung: Versorgung Logik / 24-V-Versorgung (Peripherie)	500 V AC, 50 Hz, 1 min
Prüfspannung: Versorgung Logik / Analoge Ein- und Ausgänge	500 V AC, 50 Hz, 1 min
Prüfspannung: Versorgung Logik / Funktionserde	500 V AC, 50 Hz, 1 min
Prüfspannung: 24-V-Versorgung (Peripherie) / Analoge Ein- und Ausgänge	2,5 kV
Prüfspannung: 24-V-Versorgung (Peripherie) / Funktionserde	2,5 kV
Prüfspannung: Analoge Ein- und Ausgänge / Funktionserde	2,5 kV

Anschlussdaten

Anschlusstechnik

Benennung Anschluss	Peripherie
Hinweis zur Anschlussart	Beachten Sie die Angaben zu den Leiterquerschnitten im Anwenderhandbuch "Axioline Smart Elements".

Peripherie

Anschlussart	Push-in-Anschluss
Hinweis zur Anschlussart	Beachten Sie die Angaben zu den Leiterquerschnitten im Anwenderhandbuch "Axioline Smart Elements".
Leiterquerschnitt starr	0,25 mm² ... 1,5 mm²
Leiterquerschnitt flexibel	0,25 mm² ... 1,5 mm²
Leiterquerschnitt AWG	24 ... 16
Leiterquerschnitt flexibel mit Aderendhülse mit Kunststoffhülse	0,25 mm² ... 1,5 mm²
Leiterquerschnitt flexibel mit Aderendhülse ohne Kunststoffhülse	0,25 mm² ... 1,5 mm²
	0,25 mm² ... 1,5 mm²
Leiterquerschnitt flexibel mit Aderendhülse mit Kunststoffhülse	0,25 mm² ... 1,5 mm²
Abisolierlänge	8 mm

Umwelt- und Lebensdauerbedingungen

Umgebungsbedingungen

Umgebungstemperatur (Betrieb)	-40 °C ... 70 °C
Schutzart	IP20
Luftdruck (Betrieb)	70 kPa ... 106 kPa (bis zu 3000 m üNN)
Luftdruck (Lagerung/Transport)	70 kPa ... 106 kPa (bis zu 3000 m üNN)
Umgebungstemperatur (Lagerung/Transport)	-40 °C ... 85 °C
Zulässige Luftfeuchtigkeit (Betrieb)	5 % ... 95 % (keine Betauung)
Zulässige Luftfeuchtigkeit (Lagerung/Transport)	5 % ... 95 % (keine Betauung)

Mechanische Prüfung

Vibrationsfestigkeit nach EN 60068-2-6/IEC 60068-2-6	5g
Schock nach EN 60068-2-27/IEC 60068-2-27	30g
Dauerschock nach EN 60068-2-27/IEC 60068-2-27	10g
Erdbeben EN 60255-21-3/IEC 60255-21-3	1g horizontal, 0,5g vertikal

Normen und Bestimmungen

Schutzklasse	III (IEC 61140, EN 61140, VDE 0140-1)

Montage

Montageart	Steckmontage (Smart Element-Steckplatz)
Einbaulage	Siehe System, in dem Sie das Smart Element einsetzen.

Zeichnungen

Maßzeichnung

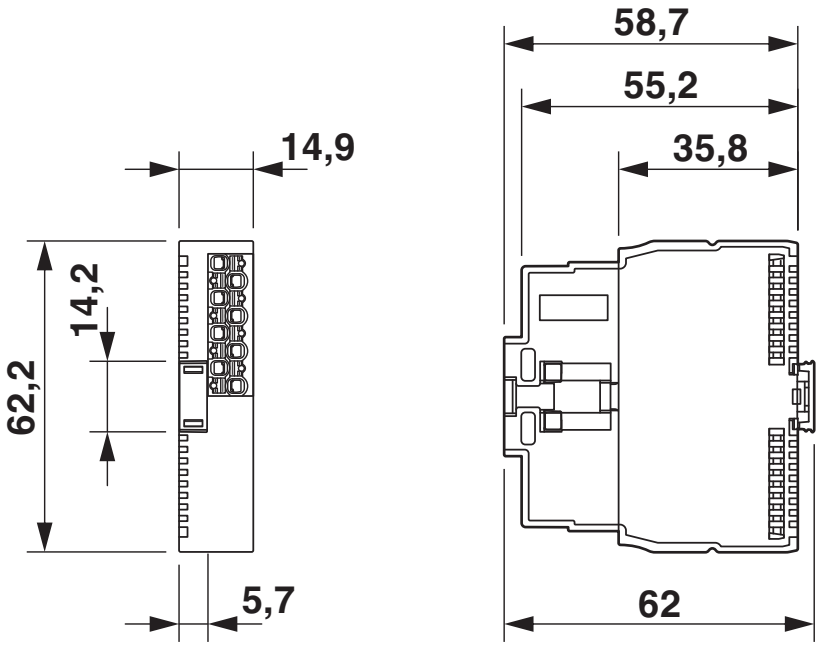

Abmessungen (in mm)

Anschlusszeichnung

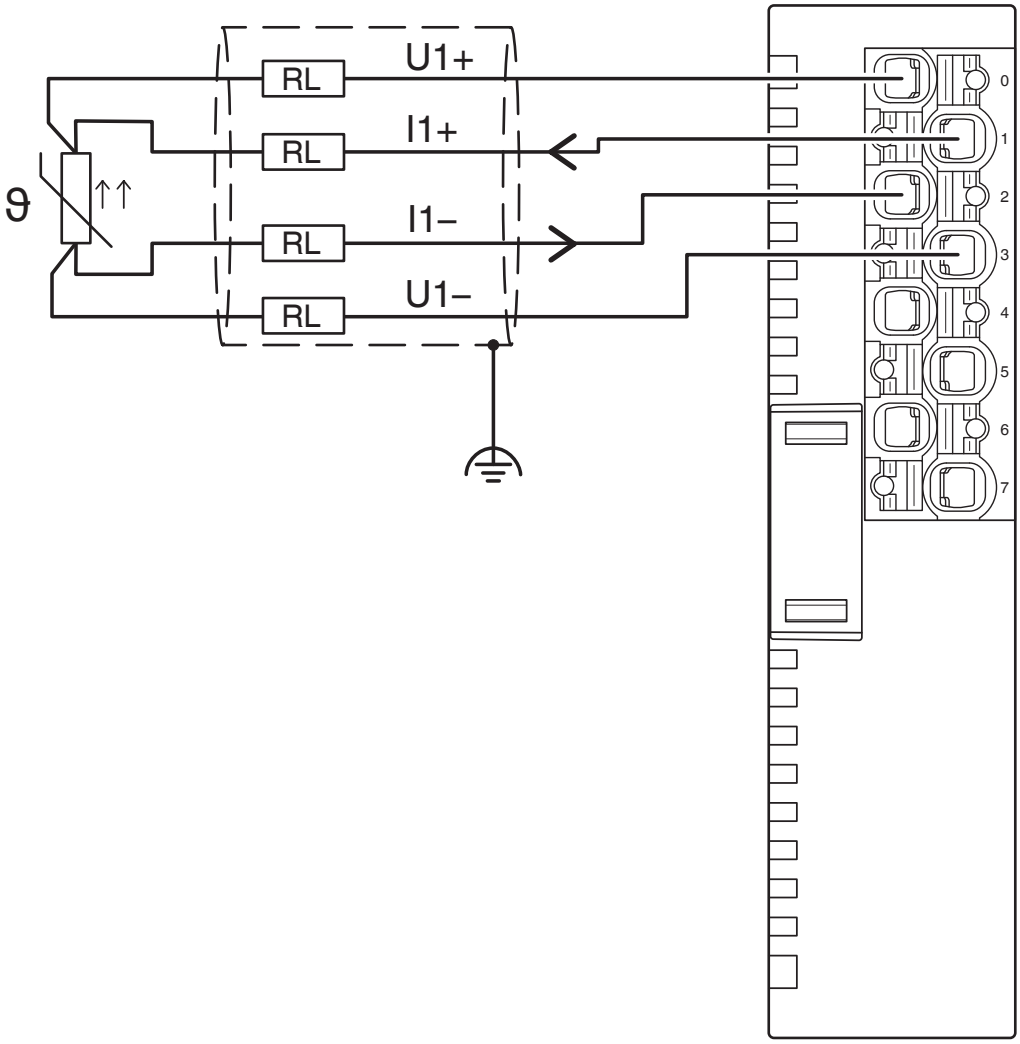

Anschlussbeispiel

Blockschaltbild

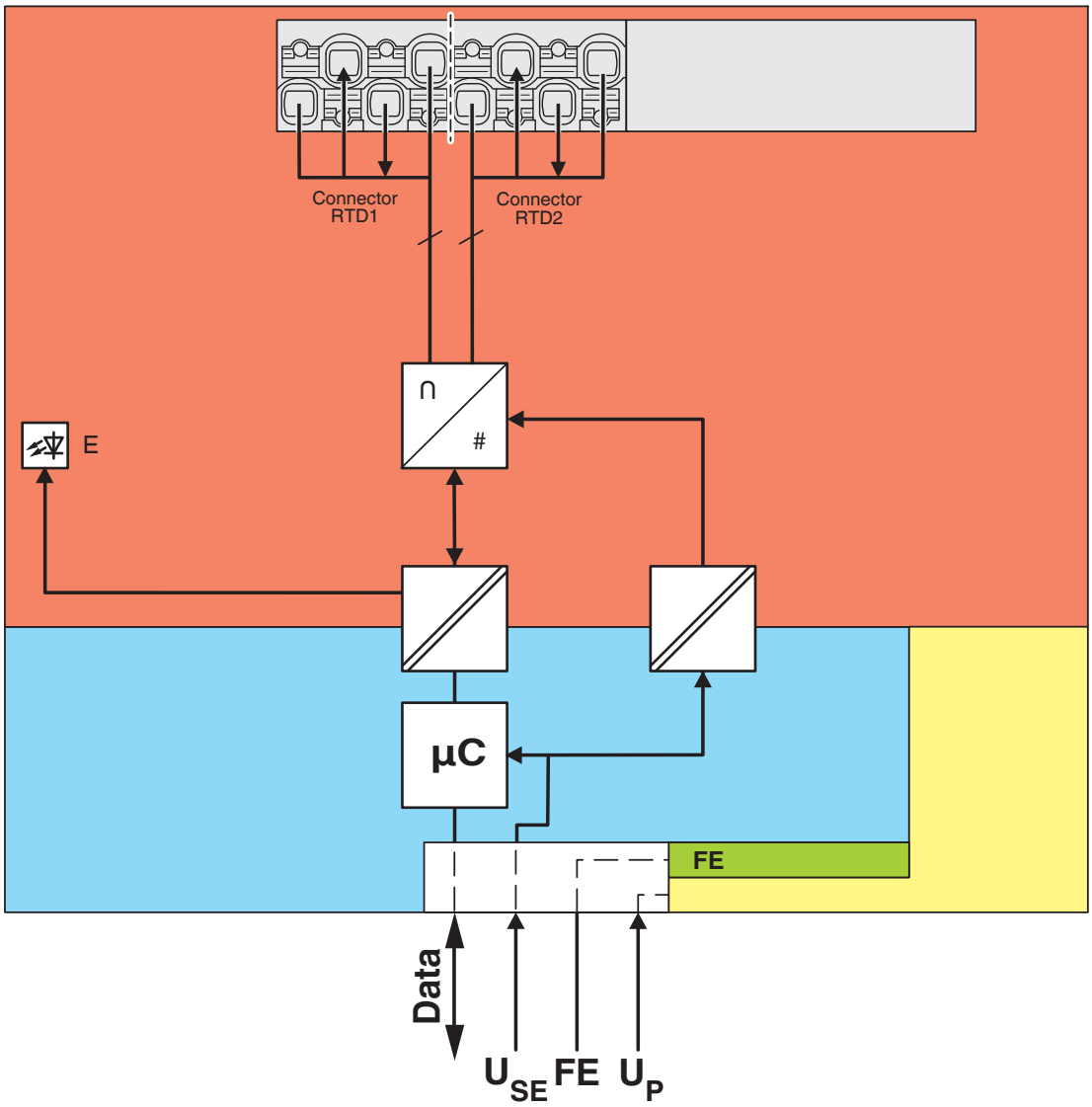

Interne Beschaltung der Klemmpunkte

Klassifikationen

ECLASS

ECLASS-13.0	27242601
ECLASS-15.0	27242601

ETIM

ETIM 10.0	EC001596

Environmental product compliance

EU RoHS

Erfüllt die Anforderungen nach RoHS-Richtlinie	Ja
Ausnahmeregelungen soweit bekannt	7(a), 7(c)-I

China RoHS

Environment friendly use period (EFUP)	EFUP-50
	Eine artikelbezogene China RoHS Deklarationstabelle finden Sie im Downloadbereich zum jeweiligen Artikel unter „Herstellererklärung“. Für alle Artikel mit EFUP-E wird keine China RoHS Deklarationstabelle ausgestellt und benötigt.

EU REACH SVHC

Hinweis auf REACH-Kandidatenstoff (CAS-Nr.)	Lead(CAS-Nr.: 7439-92-1)

EF3.1 Klimawandel

CO2e kg	7,399 kg CO2e

Phoenix Contact 2026 © - Alle Rechte vorbehalten
https://www.phoenixcontact.com

PHOENIX CONTACT Deutschland GmbH
Flachsmarktstraße 8
D-32825 Blomberg
+49 52 35/3-1 20 00
info@phoenixcontact.de