PKS 35 10 CUGALNISN (472 434)

Fotografía no vinculante

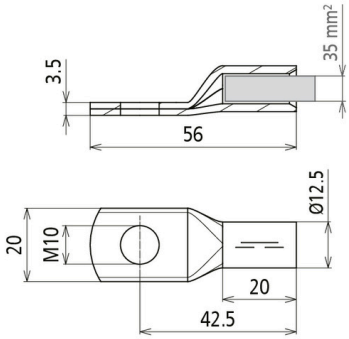

Terminal de cable a presión de acuerdo con DIN 46235 con capa de barrera de níquel para evitar la formación de bigotes.

Tipo art. no.	PKS 35 10 CUGALNISN 472 434
Material	Cu/gal (Ni)Sn
Corriente de choque de rayo (10/350 µs) Cugal (Ni)Sn 35 mm² (Rm/Rf) / INOX 40x10 mm	1HExIIC 100 kA (antichispas) T4
Corriente máx. de cortocircuito (CA 50 Hz / CC / 5 s) Cugal (Ni)Sn 35 mm² (Rm/Rf) / INOX 40x10 mm	1600 A / T4
Máx. temperatura superficial T4	135 °C
Taladro de terminal de cable	M10
Sección de conductor	35 mm²
Peso	32 g
Número aduanero (Nomenclatura Combinada EU)	85359000
GTIN	4013364470552
UPE	3 unidad(es)

Nota: ¡Ausencia de chispas solo garantizada en conexión con PAS EX ...!

Queda reservado el derecho a introducir modificaciones, en cuanto a la redacción, contenidos técnicos e información relativa a medidas, pesos y materiales en función de los avances de la técnica. Las fotografías no son vinculantes.