# PADO 600

## Código 304085

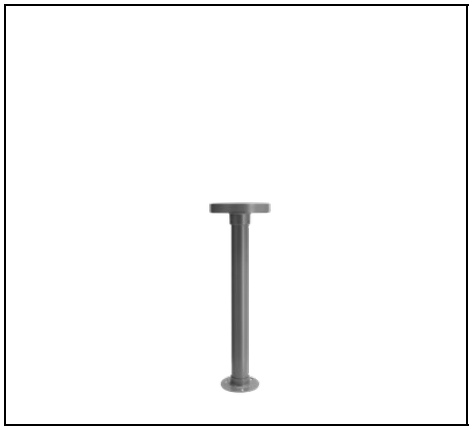

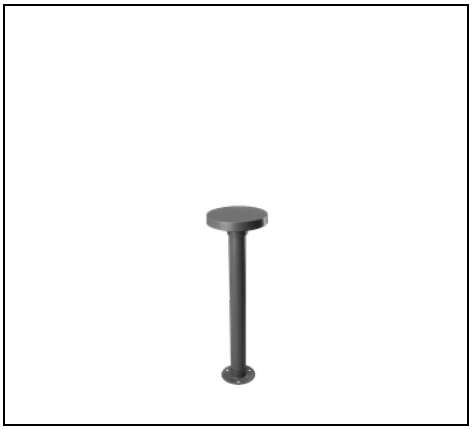

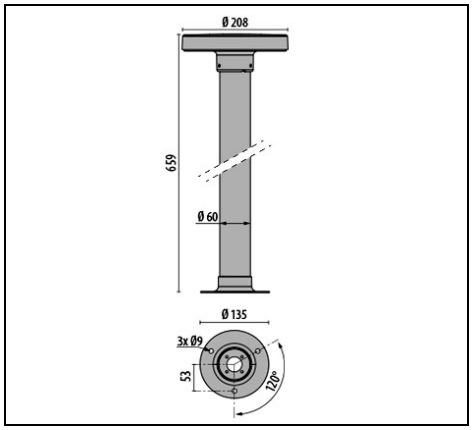


IP 65 | CLASS I | QUICK | FULL CUT OFF | ULR<1 | CIEn°3>95

## Description

Serie de luminarias de LED para exteriores en poste, constituidos por:

- Cuerpo de aluminio fundido bajo presión pintado con pintura en polvo de poliéster ISO 9227/12944 - ISO 9223 (C5)
- Difusores de vidrio satinados en el interior
- Junta de silicona anti-envejecimiento
- Conexión eléctrica externa mediante toma rápida estanca (QUICK), precableado en fabrica
- Tornillos de anclaje de acero inoxidable
- Poste en extrusión de aluminio pintado H 600 mm con brida para las versiones PADO 600
- Design by ALESSANDRO PEDRETTI
- Design by ALESSANDRO PEDRETTI

Para promover la actualización constante de sus productos, PERFORMANCE iN LIGHTING se reserva el derecho de realizar cambios sin previo aviso. Por lo tanto, siempre se recomienda leer la última versión publicada en el sitio web www.performanceinlighting.com. Las salidas de lúmenes informados y los consumos de energía, incluidas las pérdidas, están sujetos a una tolerancia de +/-7%. A menos que se indique lo contrario, los valores se aplican a una temperatura ambiente de 25 °C. Los términos de garantía están disponibles en https://www.performanceinlighting.com/qr/company/led-warranty

For information:
**PERFORMANCE iN LIGHTING S.p.A. Headquarters - Italy**
Viale del Lavoro 9/11
37030 Colognola ai Colli Verona - Italy
Tel. +39 045 61 59 211

**info.it@pil.lighting**
www.performanceinlighting.com

## Datos de producto

| | | | |
|---|---|---|---|
| **Grupo ETIM:** | EG000027 | **Clase ETIM:** | EC000301 |

## Información general

| | | | |
|---|---|---|---|
| **Portalámpara:** | LED | **Fuente de luz:** | LED |
| **Flujo lumen nominal [lm]:** | 1974 | **Flujo lumen real [lm]:** | 1080 |
| **Potencia de luminaria [W]:** | 20 W | **Eficacia luminosa [lm/W]:** | 54 |
| **CRI:** | 80 | **Temperatura de color [K]:** | 3000 |
| **Color / Acabado:** | AN-96 / Antracita metalizado / Rugoso | **Grado de protección IP:** | IP65 |
| **Impact resistance / impact energy:** | IK05 0.7J xx3 | **Clase de protección:** | I |
| **Óptica:** | S/EW - Simétrica extra-ancha | **Peso neto [kg]:** | 1.951 |
| **Diámetro global [mm]:** | 208 | **Altura global [mm]:** | 659 |

## Características mecánicas

| | | | |
|---|---|---|---|
| **Forma:** | Redondo 150 ≤ x ≤ 300 mm | **Material de la carcasa:** | Aluminio |
| **Material del difusor:** | Vidrio | | |

## Características eléctricas

| | | | |
|---|---|---|---|
| **Tipo de alimentación:** | AC | **Tensión de entrada [V AC]:** | 220/240 |
| **Frecuencia de entrada [Hz]:** | 50/60 | **Factor de potencia / COS Φ:** | >0.9 |
| **Corriente de arranque [A/µs]:** | 5 / 50 | **C10 1.5 mm²:** | 52 |
| **C16 2.5 mm²:** | 85 | **B10 1.5 mm²:** | 31 |
| **B16 2.5 mm²:** | 50 | | |

## Instalación

| | | | |
|---|---|---|---|
| **Ámbito de aplicación:** | Iluminación exterior | **Tipo de instalación:** | Postes de jardín |
| **Temperatura ambiente min. [°C]:** | -20 | **Temperatura ambiente max. [°C]:** | 35 |

## Características de luz

| | | | |
|---|---|---|---|
| **MacAdam:** | 3 | **Mantenimento flujo luminoso:** | L80B10@88000h |
| **Distribución emisión luminosa:** | Direct | **Clase de intensidad luminosa:** | G^6 |
| **Sin deslumbramiento luminoso (ULR = 0%):** | | | |

Para promover la actualización constante de sus productos, PERFORMANCE iN LIGHTING se reserva el derecho de realizar cambios sin previo aviso. Por lo tanto, siempre se recomienda leer la última versión publicada en el sitio web www.performanceinlighting.com. Las salidas de lúmenes informados y los consumos de energía, incluidas las pérdidas, están sujetos a una tolerancia de +/-7%. A menos que se indique lo contrario, los valores se aplican a una temperatura ambiente de 25 °C. Los términos de garantía están disponibles en https://www.performanceinlighting.com/qr/company/led-warranty

For information:
**PERFORMANCE iN LIGHTING S.p.A. Headquarters - Italy**
Viale del Lavoro 9/11
37030 Colognola ai Colli Verona - Italy
Tel. +39 045 61 59 211

**info.it@pil.lighting**
www.performanceinlighting.com

## Datos fotométricos

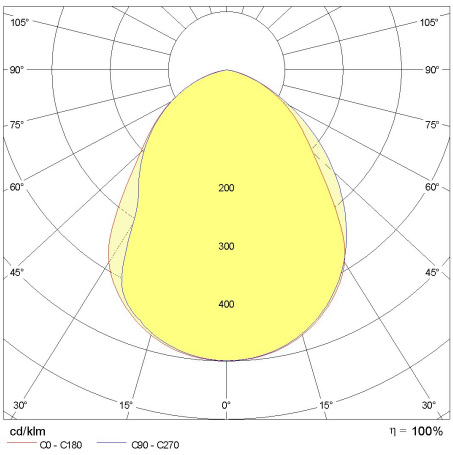


Para promover la actualización constante de sus productos, PERFORMANCE iN LIGHTING se reserva el derecho de realizar cambios sin previo aviso. Por lo tanto, siempre se recomienda leer la última versión publicada en el sitio web www.performanceinlighting.com. Las salidas de lúmenes informados y los consumos de energía, incluidas las pérdidas, están sujetos a una tolerancia de +/-7%. A menos que se indique lo contrario, los valores se aplican a una temperatura ambiente de 25 °C. Los términos de garantía están disponibles en https://www.performanceinlighting.com/qr/company/led-warranty

For information:
**PERFORMANCE iN LIGHTING S.p.A. Headquarters - Italy**
Viale del Lavoro 9/11
37030 Colognola ai Colli Verona - Italy
Tel. +39 045 61 59 211

**info.it@pil.lighting**
www.performanceinlighting.com