AKK AL B11.11 KBF 20 36 STTZN (372 340)

Immagine indicativa

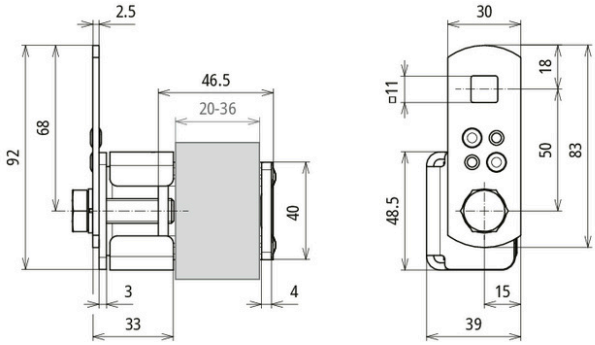

Fino a 0,2 mm con lama o lama Penetrazione di rivestimenti superficiali fino a 0,2 mm con lama o lama e vite.
Adatto all'impiego nelle zone Ex 2/22. Tutte le connessioni sono dotate di sistema anti-allentamento.

Arrangement:

Tipo Art.	AKK AL B11.11 KBF 20 36 STTZN 372 340
Campo di serraggio	20-36 mm
Materiale morsetto	**Fe/tZn**
Vite	M10 x 35 mm
Materiale vite / grova	**INOX**
Tipo di collegamento	collegamento apribile
Penetrazione della superficie di rivestimento	fino a 0,2 mm con lama o lama e vite
Collegamento con	Linguetta di collegamento
Foro quadrato linguetta di collegamento	11x11 mm
Portata di corrente di fulmine (10/350 µs)	I_{imp} 50 kA I_{imp} 100 kA *)
Riferimento norma	CEI EN 62561-1
Peso	299 g
Codice doganale (Nomenclatura Combinata EU)	85359000
Codice GTIN (EAN)	4013364520400
Confezione	25 pz.

Dati tecnici, dimensioni, pesi e materie prime possono subire variazioni dovute al progresso tecnologico. I disegni sono solo indicativi.

© DEHN ITALIA S.P.A . • Via G. di Vittorio 1/b • I-39100 Bolzano • Tel. +39 0471 561300 • www.dehn.it

✔, : Provato NEW: Nuovo : Tipo obsoleto : cross connector : parallel connector : longitudinal connector : T connector
: clamp for parallel connector : clamp for T connector : pipe clamp for parallel connector : pipe clamp for T connector
: bridging component : equipotential bonding bar