SIDER

Lasttrennschalter für die Stromverteilung

von 125 bis 3150 A mit sichtbarer Trennung

sider_089_b_1_cat.eps

SIDER ND 4 *× 500 A*
Außenbedienung rechts

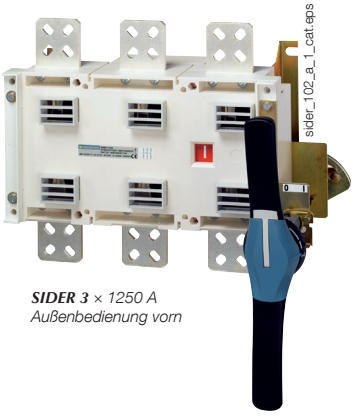

sider_102_a_1_cat.eps

SIDER 3 *× 1250 A*
Außenbedienung vorn

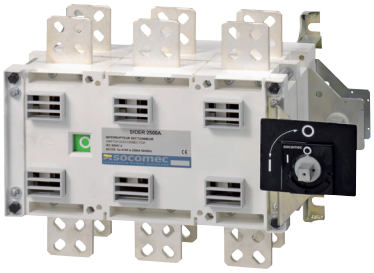

sider_114_a_1_cat.eps

SIDER *2500 A*
Griff für Direktbedienung von vorn

Funktionen

Die Lasttrennschalter der Serie SIDER sind handbetätigt und haben 3 oder 4 Pole. Sie schließen und öffnen unter Last und gewährleisten eine sichere Trennung in allen elektrischen Niederspannungskreisen.

Vorteile

Sicherheit durch sichtbare Doppeltrennung
Die sichtbare Doppeltrennung und Schaltstellungsanzeige sorgen für Sicherheit beim Schalten. Somit kann sich der Bediener vor Prüfungen oder Arbeiten am System vom Zustand des Geräts überzeugen.

SIDER-Lasttrennschalter eignen sich besonders für den Einbau in Sicherheitsgehäusen für explosive Umgebungen (Zonen 21 und 22). Eine zusätzliche mechanische Anzeige, die direkt mit dem Trennsystem des Geräts verbunden ist, zeigt die Schalterposition zuverlässig an der Gehäusefront an.

Die Lösung für

- Hauptschaltanlagen
- Verteilerschränke
- Sicherheitsgehäuse für Notabschaltungen
- Normale Umgebungen
- Explosionsgefährdete Umgebung

Wichtigste Merkmale

- Sicherheit durch sichtbare Doppeltrennung
- Modularität

Normenkonformität

- IEC 60947-3
- EN 60947-3
- VDE 0660-107 (1992)
- NBN EN 60947-3
- BS EN 60947-3

Zulassungen und Zertifizierungen

- GOST (Russland)

Funktionsschema

Weitere Details enthält die Montageanleitung, die jedem Gerät beiliegt.

1. Außenbedienung vorn
2. Außenbedienung seitlich
3. 2 × 2 konfigurierbare Hilfskontakte Typ U für voreilende Trennung und TEST-Signalisierung
4. Klemmenabdeckungen

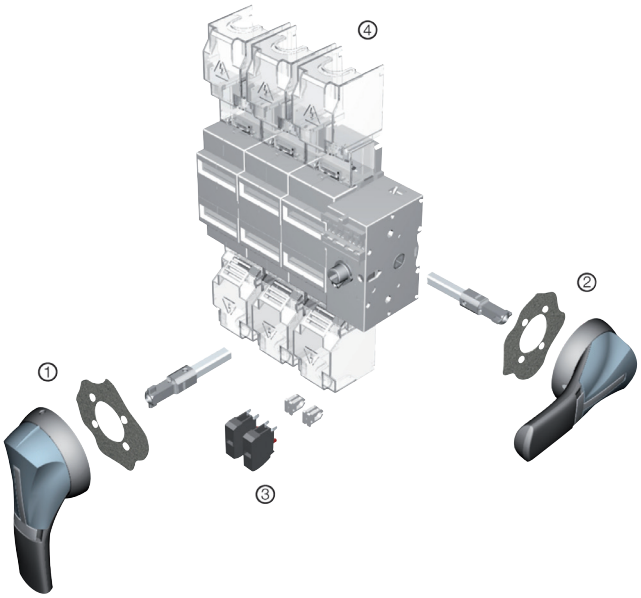

Bestellnummern

Frontbedienung

Bemessung (A)	Polzahl	Schaltergehäuse Direktbedienung	Schaltergehäuse Außenbedienung	Direkt-griff	Außen-griff	Welle für Außengriff	Hilfs-kontakt	Klemmen-abdeckungen	Berührschutz-scheibe
ND 125	3 P	2915 **3012**	2921 **3012**	Schwarz 3629 **7901**(1)	Typ S2 Schwarz IP55 1421 **2111**(1) Schwarz IP65 1423 **2111** Rot IP65 1424 **2111**	200 mm 1400 **1020** 320 mm 1400 **1032**(1) 500 mm 1400 **1050**	1. NO/ NC-Kontakt 3999 **0021**(2)(3) 2 NO/ NC-Kontakte 3999 **0022**(2)(3) 1 NO-Kontakt 3999 **0701**(4)(5) 1 NC-Kontakt 3999 **0702**(4)(5)	3 P 3998 **3016**(1) 4 P 3998 **4016**(2)	-
	4 P	2915 **4012**	2921 **4012**						
ND 200	3 P	2915 **3021**	2921 **3020**						
	4 P	2915 **4021**	2921 **4020**						
ND 250	3 P	2915 **3025**	2921 **3025**						
	4 P	2915 **4025**	2921 **4025**						
ND 315	3 P	2915 **3031**	2921 **3031**					3 P 3998 **3025**(1) 4 P 3998 **4025**(2)	
	4 P	2915 **4031**	2921 **4031**						
ND 400	3 P	2915 **3041**	2921 **3041**						
	4 P	2915 **4041**	2921 **4041**						
ND 500	3 P	2915 **3051**	2921 **3051**						
	4 P	2915 **4051**	2921 **4051**						
630 A	3 P	2900 **3063**		Typ J3 Schwarz 1132 **1111**(1) Rot 1133 **1111**	Typ S4 Schwarz IP65 1443 **3111**(1) Rot/Gelb IP65 1444 **3111**	200 mm 1400 **1020** 320 mm 1401 **1532**(1) 400 mm 1401 **1540**	1. NO/ NC-Kontakt 2799 **0001** 2. NO/ NC-Kontakt 2799 **0002**	-	3 P 2998 **3080** 4 P 2998 **4080**
	4 P	2900 **4063**							
800 A	3 P	2900 **3080**		Typ J4 Blau 1142 **1111**(1) Rot 1143 **1111**					
	4 P	2900 **4080**							
1250 A	3 P	2900 **3120**							3 P 2998 **3120** 4 P 2998 **4120**
	4 P	2900 **4120**							
1600 A	3 P	2900 **3160**							
	4 P	2900 **4160**							
1800 A	3 P	2901 **3180**(6)					-		-
2500 A	3 P	2901 **3250**(6)							

(1) Standard.
(2) Hilfskontakt zur Schaltstellungsanzeige Typ S.
(3) Für Direktbedienung.
(4) Für Außenbedienung.
(5) Hilfskontakt zur Schaltstellungsanzeige Typ U.
(6) Gehäuse für Frontbedienung.

Bestellnummern

Seitliche Bedienung

Bemessung (A)	Polzahl	Schaltergehäuse Direktbedienung	Schaltergehäuse Außenbedienung rechts	Direkt-griff	Außen-griff	Welle für Außengriff	Hilfs-kontakt	Klemmen-abdeckungen	Berührschutz-scheibe
ND 125	3 P	2915 **3012**	2921 **3012**	Schwarz 3629 **7901**[1]	Typ S2 Schwarz IP55 1425 **2111**[1] Schwarz IP65 **1427 2111** Rot/Gelb IP65 1428 **2111**	200 mm 1400 **1020**[1]	1. NO/ NC-Kontakt 3999 **0021**[2][3] 2 NO/ NC-Kontakte 3999 **0022**[2][3] 1 NO-Kontakt 3999 **0701**[4][5] 1 NC-Kontakt 3999 **0702**[4][5]	3 P 3998 **3016**[1] 4 P 3998 **4016**[2]	-
	4 P	2915 **4012**	2921 **4012**						
ND 200	3 P	2915 **3021**	2921 **3020**						
	4 P	2915 **4021**	2921 **4020**						
ND 250	3 P	2915 **3025**	2921 **3025**						
	4 P	2915 **4025**	2921 **4025**						
ND 315	3 P	2915 **3031**	2921 **3031**					3 P 3998 **3025**[1] 4 P 3998 **4025**[2]	
	4 P	2915 **4031**	2921 **4031**						
ND 400	3 P	2915 **3041**	2921 **3041**						
	4 P	2915 **4041**	2921 **4041**						
ND 500	3 P	2915 **3051**	2921 **3051**						
	4 P	2915 **4051**	2921 **4051**						
630 A	3 P	2905 **3063**		Schwarz 1132 **1111**	Typ S3 Schwarz IP65 1437 **3111**[1] Rot/Gelb IP65 1438 **3111**	200 mm 1404 **1520**[1]	1. NO/ NC-Kontakt 2799 **0011** 2. NO/ NC-Kontakt 2799 **0012**	-	3 P 2998 **3080** 4 P 2998 **4080**
	4 P	2905 **4063**							
800 A	3 P	2905 **3080**							
	4 P	2905 **4080**							
1250 A	3 P	2905 **3120**							3 P 2998 **3120** 4 P 2998 **4120**
	4 P	2905 **4120**							
1600 A	3 P	2905 **3160**							
	4 P	2905 **4160**							

(1) Standard.
(2) Hilfskontakt zur Schaltstellungsanzeige Typ S.
(3) Für Direktbedienung.
(4) Für Außenbedienung.
(5) Hilfskontakt zur Schaltstellungsanzeige Typ U.

Zubehör

Griff für Direktbedienung

Für Frontbedienung		
Bemessung (A)	**Grifffarbe**	**Bestellnummer**
ND 125–ND 500	Schwarz	3629 **7901**
630	Schwarz	1143 **1111**
800– 2500	Schwarz	1142 **1111**(1)
800– 2500	Rot	1143 **1111**

(1) Standard.

Für seitliche Bedienung		
Bemessung (A)	**Grifffarbe**	**Bestellnummer**
ND 125–ND 500	Schwarz	3629 **7901**
630– 1600	Schwarz	1132 **1111**
630– 1600	Rot	1133 **1111**

Blende für Direktbedienung seitlich		
Bemessung (A)	**IP außen**	**Bestellnummer**
630– 1600	IP54	2799 **7070**(1)

(1) Griff für Direktbedienung seitlich mitbestellen.

acces_148.eps

acces_483_front.eps

Außengriff

Für Frontbedienung				
Bemessung (A)	**Grifffarbe**	**Grifftyp**	**IP außen**(1)	**Bestellnummer**
ND 125–ND 500	Schwarz	S2	IP55	1421 **2111**(2)
ND 125– ND 500	Schwarz	S2	IP65	1423 **2111**
ND 125–ND 500	Rot	S2	IP65	1424 **2111**
630– 3150	Schwarz	S4	IP65	1443 **3111**(2)
630– 3150	Rot	S4	IP65	1444 **3111**

(1) IP: Eindringschutz nach IEC 60529.
(2) Standard.

Bedienung rechts				
Bemessung (A)	**Grifffarbe**	**Grifftyp**	**IP außen**(1)	**Bestellnummer**
ND 125–ND 500	Schwarz	S2	IP55	1425 **2111**
ND 125–ND 500	Rot	S2	IP65	1428 **2111**
630– 1600	Schwarz	S3	IP65	1437 **3111**
630– 1600	Rot	S3	IP65	1438 **3111**

(1) IP: Eindringschutz nach IEC 60529.

acces_150.eps
Griff S2

acces_151.eps
Griff S3

acces_152.eps
Griff S4

Wellenführung für Außenbedienung

Verwendung
Für Grifftyp S zur Führung der Wellenverlängerung in den Außengriff.
Mit diesem Zubehör kann ein Versatz der Welle bis zu 15 mm ausgeglichen werden.
Empfohlen bei Wellenlängen über 320 mm.

Beschreibung	Bestellnummer
Wellenführung	1429 **0000**

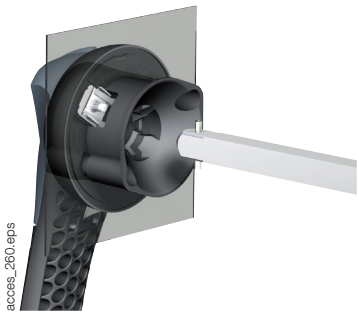
acces_260.eps

Zubehör (Fortsetzung)

Adapter für Griff S

Verwendung
Ermöglicht den Ersatz vorhandener älterer SOCOMEC-Griffe durch Griffe des Typs S. Der Adapter kann auch als Distanzstück zur Erhöhung des Abstands zwischen Schranktür und Griffhebel verwendet werden.

Abmessungen
Verlängert die Tiefe des Griffs um 12 mm.

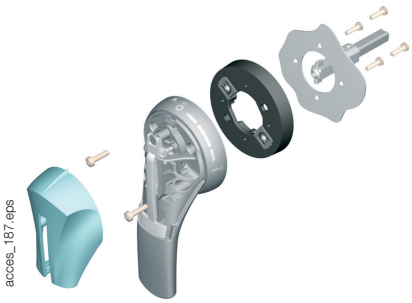

Grifffarbe	Stückzahl je Bestelleinheit	IP außen[1]	Bestellnummer
Schwarz	1	IP65	1493 **0000**

(1) IP: Eindringschutz nach IEC 60529.

Alternative Farbe für Abdeckung für Grifftyp S

Verwendung
Für Einzelhebelgriffe S1, S2, S3 und Doppelhebelgriffe S4.

Andere Farben verfügbar – bitte kontaktieren Sie uns.

Grifffarbe	Stückzahl je Bestelleinheit	Grifftyp	Bestellnummer
Hellgrau	50	S1, S2	1401 **0001**
Dunkelgrau	50	S1, S2	1401 **0011**
Hellgrau	50	S4	1401 **0031**

Wellenführung für Außenbedienung

Verwendung
Standardlängen:
- 200 mm
- 320 mm
- 400 mm
- 500 mm

Andere Längen verfügbar – bitte kontaktieren Sie uns.

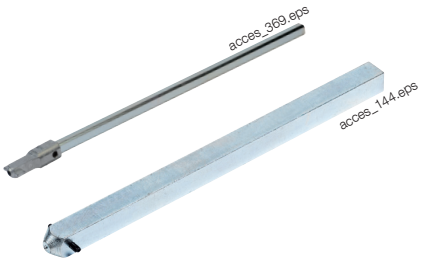

Für Frontbedienung				
Bemessung (A)	**Abmessung X (mm)**	**Wellenlänge (mm)**	**Typ**	**Bestellnummer**
ND 125–ND 500	95–230	200 mm	10 × 10	1400 **1020**
ND 125–ND 500	95–350	320 mm	10 × 10	1400 **1032**
ND 125–ND 500	95–530	500 mm	10 × 10	1400 **1050**
630– 3150	295–555	200 mm	15 × 12	1400 **1020**
630– 3150	295–675	320 mm	15 × 12	1401 **1532**
630– 3150	295–755	400 mm	15 × 12	1401 **1540**

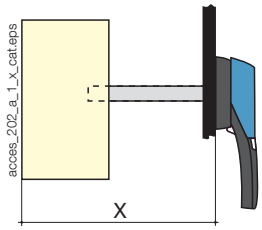

Für seitliche Bedienung				
Bemessung (A)	**Abmessung Y (mm)**	**Wellenlänge (mm)**	**Typ**	**Bestellnummer**
ND 125–ND 500	20–230	200 mm	10 × 10	1400 **1020**
630–1600	98–258	200 mm	15 × 12	1404 **1520**

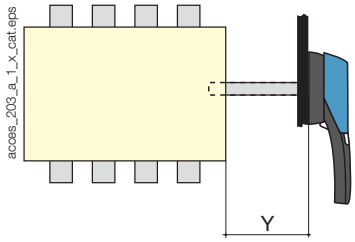

Zubehör (Fortsetzung)

Hilfskontakte voreilend und zur Schaltstellungsanzeige – Frontbedienung

Verwendung
Voreilender Hilfskontakt mit Schaltstellungsanzeige 0 und I:
- 1 bis 2 NO/NC-Hilfskontakte,
- 1 bis 4 NO- oder NC-Hilfskontakte.

Verbindung mit dem Steuerkreis
Flachstecker 6,35 mm.
Kennwerte
NO/NC-Hilfsk.: IP2X
Elektrische Eigenschaften
30.000 Schaltspiele.

acces_047.eps

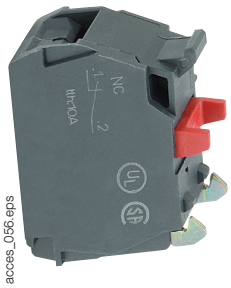
acces_056.eps

NO/NC-Kontakt		
Bemessung (A)	**Position Hilfskontakt**	**Bestellnummer**
ND 125–ND 500	1.	3999 **0021(1)**
ND 125–ND 500	2.	3999 **0022(1)**
630–1600	1.	2799 **0001**
630–1600	2.	2799 **0002**

(1) Für Griff für Direktbedienung.

NO-Kontakt		
Bemessung (A)	**Position Hilfskontakt**	**Bestellnummer**
ND 125–ND 500	1 bis 4	3999 **0701**(1)

(1) Für Außenbedienung.

NC-Kontakt		
Bemessung (A)	**Position Hilfskontakt**	**Bestellnummer**
ND 125–ND 500	1 bis 4	3999 **0702**(1)

(1) Für Außenbedienung.

Kennwerte

Bemessung (A)	Kontakttyp	Strom Strom (A)	Betriebsstrom I_e (A)			
			250 V AC	400 V AC	24 V DC	48 V DC
			DC-13	DC-13	DC-13	DC-13
ND 125–ND 500	NO/NC	16		3	12	2
ND 125–ND 500	NC	10	6	4	5	3
ND 125–ND 500	NO	10	6	4	5	3
630–1600	NO/NC	16	12	8	14	6

Hilfskontakte voreilend und zur Schaltstellungsanzeige – Bedienung rechts

Verwendung
Voreilender Hilfskontakt mit Schaltstellungsanzeige 0 und I:
- 1 bis 2 NO/NC-Hilfskontakte,
- 1 bis 4 NO- oder NC-Hilfskontakte.

Verbindung mit dem Steuerkreis
6,35-mm-Flachstecker.
Eigenschaften
NO/NC-Hilfsk.: IP2X
Elektrische Eigenschaften
30.000 Schaltspiele.

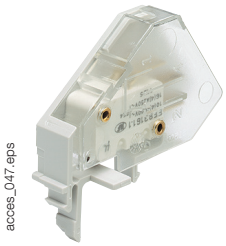
acces_047.eps

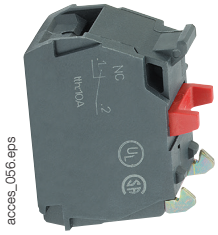
acces_056.eps

NO/NC-Kontakt		
Bemessung (A)	**Position Hilfskontakt**	**Bestellnummer**
ND 125–ND 500(1)	1.	3999 **0021**
ND 125–ND 500(1)	2	3999 **0022**
630–1600	1.	2799 **0011**
630–1600	2.	2799 **0012**

(1) Nur für Direktbedienung

NC-Kontakt		
Bemessung (A)	**Position Hilfskontakt**	**Bestellnummer**
ND 125–ND 500(2)	1 bis 4	3999 **0702**

(2) Für Außenbedienung rechts

NO-Kontakt		
Bemessung (A)	**Position Hilfskontakt**	**Bestellnummer**
ND 125–ND 500(2)	1 bis 4	3999 **0701**

(2) Für Außenbedienung rechts

Hilfskontakte NO/NC für Niedrigstrom		
Bemessung (A)	**Position Hilfskontakt**	**Bestellnummer**
630–1600	1	2799 **0111**

Kennwerte

Bemessung (A)	Kontakttyp	Strom Strom (A)	Betriebsstrom I_e (A)			
			250 V AC	400 V AC	24 V DC	48 V DC
			DC-13	DC-13	DC-13	DC-13
ND 125–ND 500	NO/NC-Umschalter	16		3	12	2
ND 125–ND 500	NC	10	6	4	5	3
ND 125–ND 500	Schließerkontakt (NO)	10	6	4	5	3
630–1600	NO/NC-Umschalter	16	12	8	14	6

Zubehör (Fortsetzung)

Hilfskontakte zur Schaltstellungsanzeige Typ S – Bedienung vorn und rechts

Verwendung
Schaltstellungsanzeige 0 und I,
1 bis 4 NO+NC-Hilfskontakte.

Anschlüsse an den Steuerkreis
Mittels Klemmen mit max. Querschnitt von 10 mm².

Elektrisches Prinzip
Die NO- + NC-Hilfskontakte können als 2 NC- oder 2 NO-Hilfskontakte konfiguriert werden.

Elektrische Kennwerte
30.000 Schaltspiele.

acces_051.eps

NO+NC-Kontakt		
Bemessung (A)	**Position Hilfskontakt**	**Bestellnummer**
ND 125–ND 500	1	3999 **0041**
ND 125–ND 500	2	3999 **0042**
ND 125–ND 500	3	3999 **0043**
ND 125–ND 500	4	3999 **0044**

Kennwerte				
Bemessung (A)	**Kontakttyp**	**Strom Strom (A)**	**Betriebsstrom I_e (A)**	
			250 V AC	**400 V AC**
			DC-13	**DC-13**
ND 125–ND 500	NO + NC	20	10	8

Klemmenabdeckungen

Verwendung
Schutz oben oder unten gegen direkten Kontakt mit Klemmen oder Anschlussteilen.

Vorteil
Trotz Klemmenabdeckungen ist eine thermografische Prüfung möglich.

acces_093_a_1_cat.eps

Bemessung (A)	Polzahl	Position	Bestellnummer
ND 125–ND 200	3 P	oben oder unten	3998 **3016**(1)
ND 125–ND 200	4 P	oben oder unten	3998 **4016**(2)
ND 250–ND 500	3 P	oben oder unten	3998 **3025**(1)
ND 250–ND 500	4 P	oben oder unten	3998 **4025**(2)

(1) Bestellnummer beinhaltet 3 Teile.
(2) Bestellnummer beinhaltet 4 Teile.

Berührschutzscheiben

Verwendung
Schutz oben oder unten gegen direkten Kontakt mit Klemmen oder Anschlussteilen.

acces_058.eps

Bemessung (A)	Polzahl	Position	Bestellnummer
630–800	3 P	oben oder unten	2998 **3080**
630–800	4 P	oben oder unten	2998 **4080**
1250– 3150	3 P	oben oder unten	2998 **3120**
1250– 1600	4 P	oben oder unten	2998 **4120**

Phasentrennwände

Verwendung
Sicherheitstrennung zwischen den Klemmen, die für den Einsatz bei 690 V AC oder in einer verschmutzten oder staubigen Umgebung unerlässlich ist.

acces_036.eps

Bemessung (A)	Polzahl	Bestellnummer
630– 3150	3 P	2998 **0003**
630– 1600	4 P	2998 **0004**

Zubehör (Fortsetzung)

Sperrmechanismus

Verwendung
Verriegelung des Bediengriffs vorn oder seitlich in Schaltstellung 0:

- durch Schloss RONIS EL11AP bei Griff für Direktbedienung vorn (Abb. 1),
- durch Schloss RONIS EL11AP oder CASTELL Typ K bei Außenbedienung vorn (Abb. 2),
- durch Schloss RONIS EL11AP bei Außenbedienung rechts,
- durch Schloss CASTELL Typ FS bei Außenbedienung vorn (Abb. 3).

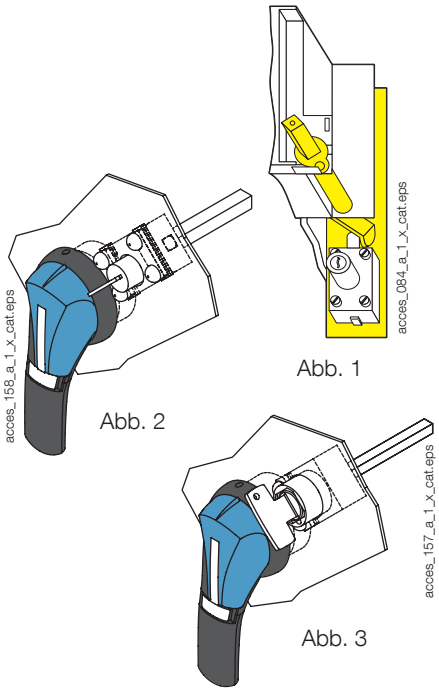

Abb. 1
Abb. 2
Abb. 3

Verriegelung mit Schloss RONIS EL EL11AP (nicht im Lieferumfang enthalten)			
Bemessung (A)	**Bedienung**	**Abbildung**	**Bestellnummer**
630–1600	vorn direkt	1	2799 **7007**[1]
ND 125–1600	Außenbedienung seitlich	2	1499 **7701**
ND 125–1600	Außenbedienung seitlich	2	1499 **7701**
Schloss RONIS EL11AP			4409 **8511**

(1) Nur Werksmontage.

Verriegelung mit CASTELL Schloss Typ K (nicht mitgeliefert)			
Bemessung (A)	**Vorgang**	**Abbildung**	**Bestellnummer**
ND 125–ND 500	Außenbedienung seitlich	2	1499 **7702**

Verriegelung mit CASTELL Schloss Typ FS (nicht mitgeliefert)			
Bemessung (A)	**Vorgang**	**Abbildung**	**Bestellnummer**
ND 125– ND 500	Außenbedienung seitlich	3	1499 **7703**

Weiteres spezifisches Zubehör

- Mechanische Kupplung zur Herstellung von Schaltern mit "n"-Polen gleicher oder unterschiedlicher Bemessung.
- Vorrichtung zur mechanische Verriegelung
- Grundplatte und Blende für Standardsysteme.

Technische Daten nach IEC 60947-3

SIDER ND 125 bis 500 A

Thermischer Strom $_{Ith}$ bei 40 °C		**ND 125**	**ND 200**	**ND 250**	**ND 315**	**ND 400**	**ND 500**
Bemessungsisolationsspannung U_i (V)		800	800	800	800	800	800
Bemessungsstoßspannungsfestigkeit U_{imp} (kV)		8	8	8	8	8	8
Bemessungsbetriebsströme I_e (A)							
Nennspannung	**Gebrauchskategorie**	**A/B(1)**	**A/B(1)**	**A/B(1)**	**A/B(1)**	**A/B(1)**	**A/B(1)**
415 V AC	AC-20 A / AC-20 B	125/125	200/200	250/250	315/315	400/400	500/500
415 V AC	AC-21 A / AC-21 B	125/125	200/200	250/250	315/315	400/400	500/500
415 V AC	AC-22 A / AC-22 B	125/125	200/200	250/250	315/315	400/400	500/500
415 V AC	AC-23 A / AC-23 B	125/125	200/200	250/250	315/315	400/400	500/500
500 V AC	AC-20 A / AC-20 B	125/125	200/200	250/250	315/315	400/400	500/500
500 V AC	AC-21 A / AC-21 B	125/125	160/160	250/250	250/250	400/400	500/500
500 V AC	AC-22 A / AC-22 B	125/125	160/160	250/250	250/250	400/400	500/500
500 V AC	AC-23 A / AC-23 B	125/125	160/160	250/250	250/250	315/315	315/315
690 V AC(2)	AC-20 A / AC-20 B	125/125	200/200	250/250	315/315	400/400	500/500
690 V AC(2)	AC-21 A / AC-21 B	125/125	160/160	250/250	315/315	400/400	500/500
690 V AC(2)	AC-22 A / AC-22 B	125/125	160/160	250/250	315/315	400/400	500/500
690 V AC(2)	AC-23 A / AC-23 B	125/125	160/160	250/250	250/250	315/315	315/315
220 V DC	DC-20 A / DC-20 B	125/125	200/200	250/250	315/315	400/400	500/500
220 V DC	DC-21 A / DC-21 B	125/125	160/160	250/250	250/250	315/315(3)	315/315(3)
220 V DC	DC-22 A / DC-22 B	125/125	160/160	250/250	250/250	315/315(3)	315/315(3)
220 V DC	DC-23 A / DC-23 B	125/125	125/125	200/200	200/200	200/315(3)	200/315(3)
440 V DC	DC-20 A / DC-20 B	125/125	200/200	250/250	315/315	400/400	500/500
440 V DC	DC-21 A / DC-21 B	125/125(4)	160/160(4)	250/250(4)	250/250(4)	315/315(4)	315/315(4)
440 V DC	DC-22 A / DC-22 B	125/125(4)	160/160(4)	250/250(4)	250/250(4)	315/315(4)	315/315(4)
440 V DC	DC-23 A / DC-23 B	125/125(4)	125/125(4)	200/200(4)	200/200(4)	200/315(4)	200/315(4)
500 V DC	DC-20 A / DC-20 B	125/125	200/200	250/250	315/315	400/400	500/500
500 V DC	DC-21 A / DC-21 B	125/125(4)	160/160(4)	250/250(4)	250/250(4)	315/315(4)	315/315(4)
500 V DC	DC-22 A / DC-22 B	125/125(4)	160/160(4)	250/250(4)	250/250(4)	315/315(4)	315/315(4)
500 V DC	DC-23 A / DC-23 B	125/125(4)	125/125(4)	200/200(4)	200/200(4)	200/315(4)	200/315(4)
Betriebsleistung bei AC-23 A (kW)(1)(5)							
Bei 400 V AC und AC-23 ohne voreilende Trennung (kW)(1)		63/63	110/110	140/140	160/160	220/220	295/295
Bei 500 V AC und AC-23 ohne voreilende Trennung (kW)(1)		85/85	110/110	160/160	160/160	220/220	220/220
Bei 690 V AC und AC-23 ohne voreilende Trennung (kW)(1)		110/110	150/150	220/220	220/220	295/295	295/295
Blindleistung (kvar)							
Bei 400 V AC (kvar)		55	90	115	145	295	230
Bedingter Kurzschlussstrom mit Sicherung gG DIN							
Prospektiver Kurzschlussstrom (kA eff.)		100	60	100	60	50	30
Zugeordnete Sicherungsgröße (A)		125	200	150	315	400	500
Bedingter Bemessungskurzschlussstrom mit Leistungsschaltern aller Hersteller, garantierte Trennung in weniger als 0,3 s							
Prospektiver Kurzschlussstrom (kA eff.) 0,3 s		15	15	17	17	17	17
Kurzschlussfestigkeit (ohne Sicherung)							
Bemessungskurzzeitstromfestigkeit: 1 s I_{cw} (kA eff.)		7	7	9	9	9	9
Bemessungsstoßstromfestigkeit (kA-Scheitelwert) (6)		20	20	40	40	40	40
Anschluss							
Maximaler Querschnitt Kupfer (mm²)		120	120	240	240	2 × 150	2 × 150
Empfohlene Breite Kupferschiene (mm)		20	20	32	32	45	45
Min. Anzugsmoment (Nm)		9	9	20	20	20	20
Mechanische Eigenschaften							
Verlustleistung pro Pol (W/Pol)		12	24	36	58	41	58
Lebensdauer (Anzahl der Schaltspiele)(6)		10.000	10.000	10.000	10.000	10.000	10.000
Betätigungskraft (Nm)		10	10	12	12	15	15
Gewicht 3-poliges Gerät (kg)		1,8	1,8	3,2	3,2	4,8	4,8
Gewicht 4-poliges Gerät (kg)		2,3	2,3	4,5	4,5	6,1	6,1

(1) Kategorie mit Index A = häufige Betätigung; Kategorie mit Index B = gelegentliche Betätigung.
(2) Mit Klemmenabdeckung oder Phasentrennwänden.
(3) 3-poliges Gerät mit 2 Polen in Reihe für „+“ und 1 Pol für „-“.
(4) 4-poliges Gerät mit 2 Polen in Reihe pro Polarität.
(5) Der Leistungswert dient nur der Orientierung; die Stromwerte sind von Hersteller zu Hersteller unterschiedlich.
(6) Bei einer Bemessungsbetriebsspannung Ue = 415 V AC.

Technische Daten nach IEC 60947-3

SIDER 630 bis 3150 A

Thermischer Strom $_{Ith}$ bei 40 °C		630 A	800 A	1250 A	1600 A	1800 A	2000 A	2500 A	3150 A
Bemessungsisolationsspannung U_i (V)		1000	1000	1000	1000	1000	1000	1000	1000
Bemessungsstoßspannungsfestigkeit U_{imp} (kV)		12	12	12	12	12	12	12	12
Bemessungsbetriebsströme I_e (A)									
Nennspannung	**Gebrauchskategorie**	**A/B(1)**	**A/B(1)**	**A/B(1)**	**A/B(1)**	**A/B(1)**	**A/B(1)**	**A/B(1)**	**A/B(1)**
415 V AC	AC-20 A / AC-20 B	630 / 630	800 / 800	1250/1250	1600 / 1600	1800 / 1800	2000/2000	2500/2500	3150/3150
415 V AC	AC-21 A / AC-21 B	630 / 630	800 / 800	1250/1250	1600 / 1600	1800 / 1800	2000/2000	2500/2500	3150/3150
415 V AC	AC-22 A / AC-22 B	630 / 630	800 / 800	1250/1250	1250/1250	-	-	-	-
415 V AC	AC-23 A / AC-23 B	630 / 630	630 / 800	1000 / 1000	1000 / 1000	-	-	-	-
500 V AC	AC-20 A / AC-20 B	630 / 630	800 / 800	1250/1250	1600 / 1600	1800 / 1800	2000/2000	2500/2500	3150/3150
500 V AC	AC-21 A / AC-21 B	630 / 630	800 / 800	1250/1250	1600 / 1600	-	-	-	-
500 V AC	AC-22 A / AC-22 B	630 / 630	800 / 800	1000 / 1000	1000 / 1000	-	-	-	-
500 V AC	AC-23 A / AC-23 B	500 / 500	500 / 500	800 / 800	800 / 800	-	-	-	-
690 V AC(2)	AC-20 A / AC-20 B	630 / 630	800 / 800	1250/1250	1600 / 1600	1800 / 1800	2000/2000	2500/2500	3150/3150
690 V AC(2)	AC-21 A / AC-21 B	630 / 630	800 / 800	1000 / 1000	1250/1250	-	-	-	-
690 V AC(2)	AC-22 A / AC-22 B	315 / 315	315 / 315	400 / 400	400 / 400	-	-	-	-
690 V AC(2)	AC-23 A / AC-23 B	100 / 100	125 / 125	200 / 200	200 / 200	-	-	-	-
220 V DC	DC-20 A / DC-20 B	630 / 630	800 / 800	1250/1250	1600 / 1600	-	-	-	-
220 V DC	DC-21 A / DC-21 B	630 / 630	800 / 800	1000 / 1000	1250/1250	-	-	-	-
220 V DC	DC-22 A / DC-22 B	630 / 630	800 / 800	800 / 800	800 / 800	-	-	-	-
220 V DC	DC-23 A / DC-23 B	630 / 630	800 / 800	800 / 800	800 / 800	-	-	-	-
440 V DC	DC-20 A / DC-20 B	630 / 630	800 / 800	1250/1250	1600 / 1600	-	-	-	-
440 V DC	DC-21 A / DC-21 B	500 / 500	630 / 630	800 / 800	1000 / 1000	-	-	-	-
440 V DC	DC-22 A / DC-22 B	630/630(4)	800 / 800(4)	800 / 800(4)	800 / 800(4)	-	-	-	-
440 V DC	DC-23 A / DC-23 B	630/630(4)	800 / 800(4)	800 / 800(4)	800 / 800(4)	-	-	-	-
500 V DC	DC-20 A / DC-20 B	630 / 630	800 / 800	1250/1250	1600 / 1600	-	-	-	-
500 V DC	DC-21 A / DC-21 B	500 / 500	630 / 630	800 / 800(4)	1000 / 1000	-	-	-	-
500 V DC	DC-22 A / DC-22 B	630/630(4)	800 / 800(4)	800 / 800(4)	800 / 800(4)	-	-	-	-
500 V DC	DC-23 A / DC-23 B	630/630(4)	800 / 800(4)	800 / 800(4)	800 / 800(4)	-	-	-	-
Betriebsleistung bei AC-23 (kW) (1)(5)									
Bei 400 V AC und AC-23 ohne voreilende Trennung (kW)(1)		560 / 560	560 / 560	-	-	-	-	-	-
Bei 500 V AC und AC-23 ohne voreilende Trennung (kW)(1)		560 / 560	560 / 560	-	-	-	-	-	-
Bei 690 V AC und AC-23 ohne voreilende Trennung (kW)(1)		90 / 90	110 / 110	185 / 185	185 / 185	-	-	-	-
Blindleistung (kvar)									
Bei 400 V AC (kvar)		290	365	575	-	-	-	-	-
Bedingter Kurzschlussstrom mit Sicherung gG DIN									
Prospektiver Kurzschlussstrom (kA eff.)(5)		100	70	100	120	-	-	-	-
Damit verbundene Sicherungsgröße (A) (5)		630	800	1250	2 × 800	-	-	-	-
Bedingter Bemessungskurzschlussstrom mit Leistungsschaltern aller Hersteller, garantierte Trennung in weniger als 0,3 s									
Bemessungskurzzeitstromfestigkeit 0,3 s I_{cw} (kA eff.)		50	50	100	100	-	-	-	-
Kurzschlussfestigkeit (ohne Sicherung)									
Bemessungskurzzeitstromfestigkeit 1 s. I_{cw} (kA eff.)		26	26	50	50	50	50	50	50
Bemessungskurzschlusseinschaltvermögen in I_{cc} (kA Scheitelwert)(6)		55	55	100	110	80	80	80	80
Anschluss									
Minimaler Querschnitt Kupfer (mm²)		2 × 150	2 × 185			-	-	-	-
Minimaler Querschnitt Kupfer (mm²)		2 × 30 × 5	2 × 40 × 5	2 × 60 × 5	2 × 80 × 5	2 × 80 × 5	2 × 80 × 10	4 × 100 × 5	-
Maximaler Querschnitt Kupfer (mm²)		2 × 300	2 × 300	4 × 185	6 × 240	6 × 240	3 × 100 × 5	2 × 100 ×10	3 × 100 × 10
Empfohlene Breite Kupferschiene (mm)		63	63	100	100	100	100	100	100
Anzugsdrehmoment min./max. (Nm)		20	20	20	40	40	-	-	-
Mechanische Eigenschaften									
Verlustleistung pro Pol (W/Pol)		20,7	32	42,5	102	129	159	249	-
Lebensdauer (Anzahl der Schaltspiele)(7)		5000	4000	4000	3000	3000	-	-	-
Betätigungskraft (Nm)		45	45	45	65	65	-	-	-
Gewicht 3-poliges Gerät (kg)		8	8,5	11	16,5	16,5	-	-	-
Gewicht 4-poliges Gerät (kg)		9,5	10	14	20,5	20,5	-	-	-

(1) Kategorie mit Index A = häufige Betätigung; Kategorie mit Index B = gelegentliche Betätigung.
(2) Mit Klemmenabdeckung oder Phasentrennwänden.
(3) 3-poliges Gerät mit 2 Polen in Reihe für „+“ und 1 Pol für „-“.
(4) 4-poliges Gerät mit 2 Polen in Reihe pro Polarität.
(5) Der Leistungswert dient nur der Orientierung; die Stromwerte sind von Hersteller zu Hersteller unterschiedlich.
(6) Bei einer Bemessungsbetriebsspannung Ue = 415 V AC.
(7) Andere Spannungen bitte anfragen.

Abmessungen – Frontbedienung

SIDER ND 125 bis 500 A

Direktbedienung vorn

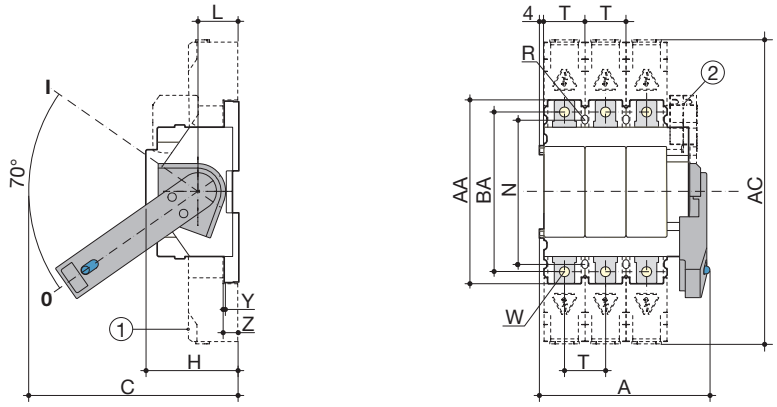

sider_059_b_1_x_cat.eps

1. Klemmenabdeckung
2. 1 oder 2 Hilfskontakte für voreilende Trennung oder Schaltstellungsanzeige

Bemessung (A)	Gesamtabmessungen			Klemmenabdeckungen	Schaltergehäuse		Schaltermontage		Anschluss					
	A 3p.	A 4p.	C	AC	H	L	N	R	T	W	Y	Z	AA	BA
ND 125	160	196	178	268	82	36	130	5	36	8	3	20	162	141
ND 200	160	196	178	268	82	36	130	5	36	8	3	20	162	141
ND 250	232	322	173	350	77	31	162	6	60	10	3	20	195	165
ND 315	232	322	173	350	77	31	162	6	60	10	3	20	195	165
ND 400	280	346	173	360	77	31	172	6	66	10	3	20	214	175
ND 500	280	346	173	360	77	31	172	6	66	10	3	20	214	175

Außenbedienung vorn

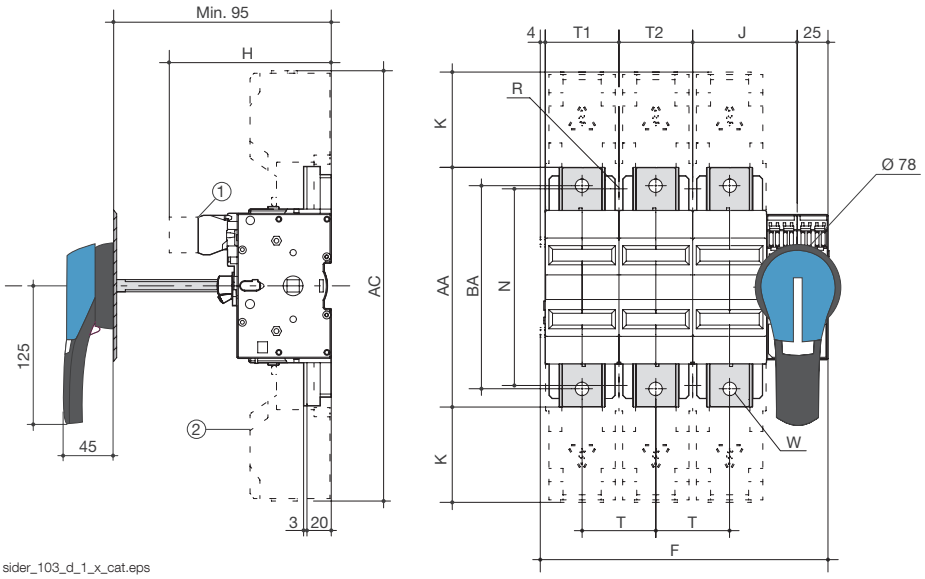

sider_103_d_1_x_cat.eps

1. 1 oder 2 Hilfskontakte für voreilende Trennung oder Schaltstellungsanzeige
2. Klemmenabdeckung

Bemessung (A)	Klemmenabdeckungen	Schaltergehäuse					Schaltermontage		Anschluss					
	AC	F 3p.	F 4p.	H	J	K	N	R	T	W	AA	BA	T1	T2
ND 125	268	148	184	137	54	53	130	5	36	8	162	141	36	36
ND 200	268	148	184	137	54	53	130	5	36	8	162	141	36	36
ND 250	350	234	294	132	85	77,5	162	6	60	10	195	165	60	60
ND 315	350	234	294	132	85	77,5	162	6	60	10	195	165	60	60
ND 400	360	252	318	132	91	73	172	6	66	10	214	175	66	66
ND 500	360	252	318	132	91	73	172	6	66	10	214	175	66	66

Abmessungen – Frontbedienung

SIDER 630 bis 1800 A

Direktbedienung vorn

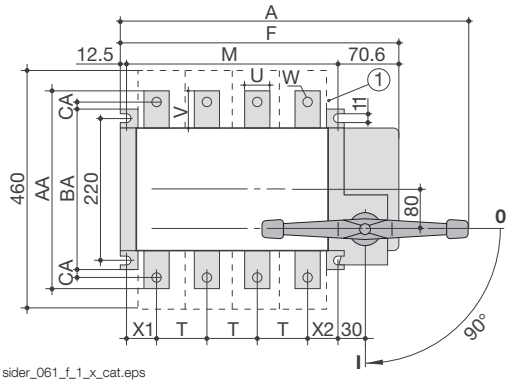

sider_061_f_1_x_cat.eps

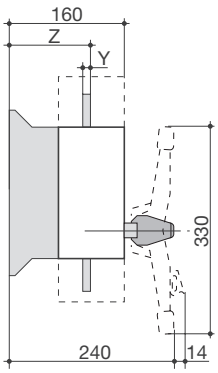

Außenbedienung vorn

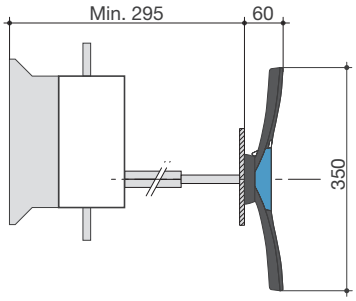

1. Berührschutzscheiben

Bemessung (A)	Gesamtabmessungen		Schalter-gehäuse		Schalter-montage		Anschluss										
	A 3p.	A 4p.	F 3p.	F 4p.	M 3p.	M 4p.	T	U	V	W	X1	X2	Y	Z	AA	BA	AC
630	463	543	358	438	255	335	80	40	50	13	42,5	52,5	6	106	300	260	20
800	463	543	358	438	255	335	80	50	60	9	47,5	47,5	6	106	320		
1250	555	675	430	550	347	467	120	63	65	16 × 11	46,5	60,5	7	107	330		
1600	555	675	430	550	347	467	120	80	80	13	46,5	60,5	15	111	360		
1800	479		417		345		120	100	80		46,5	60,5	15	112	360	250	

SIDER 2000 bis 2500 A

Direktbedienung vorn

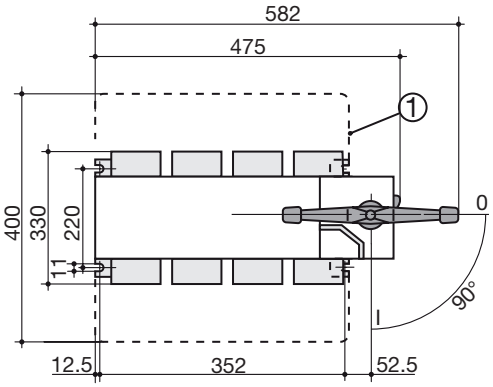

sider_112_b_1_x_cat.eps

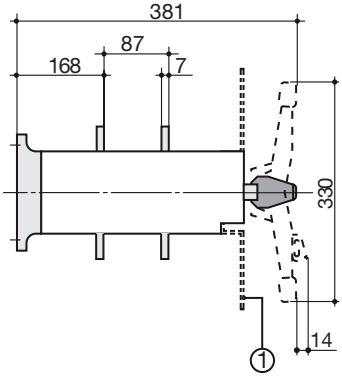

Außenbedienung vorn

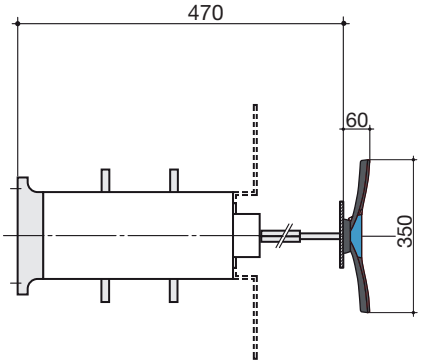

1. Berührschutzscheiben

Abmessungen – Frontbedienung

SIDER ND 125 bis 500 A

Direktbedienung vorn

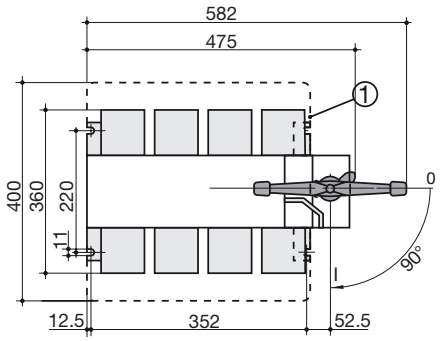

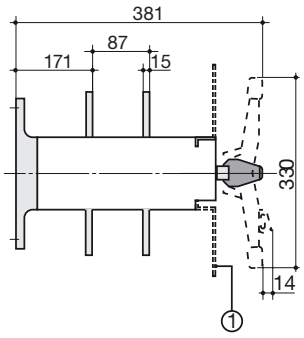

Außenbedienung vorn

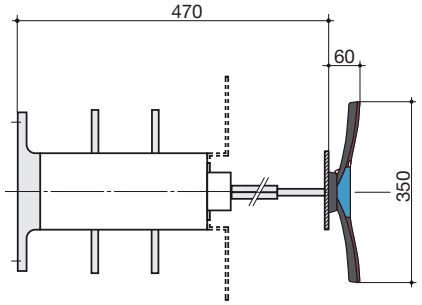

sider_113_a_1_x_cat.eps

1. Berührschutzscheiben.

Abmessungen – Seitliche Bedienung

SIDER ND 125 bis 500 A

Seitliche Außenbedienung

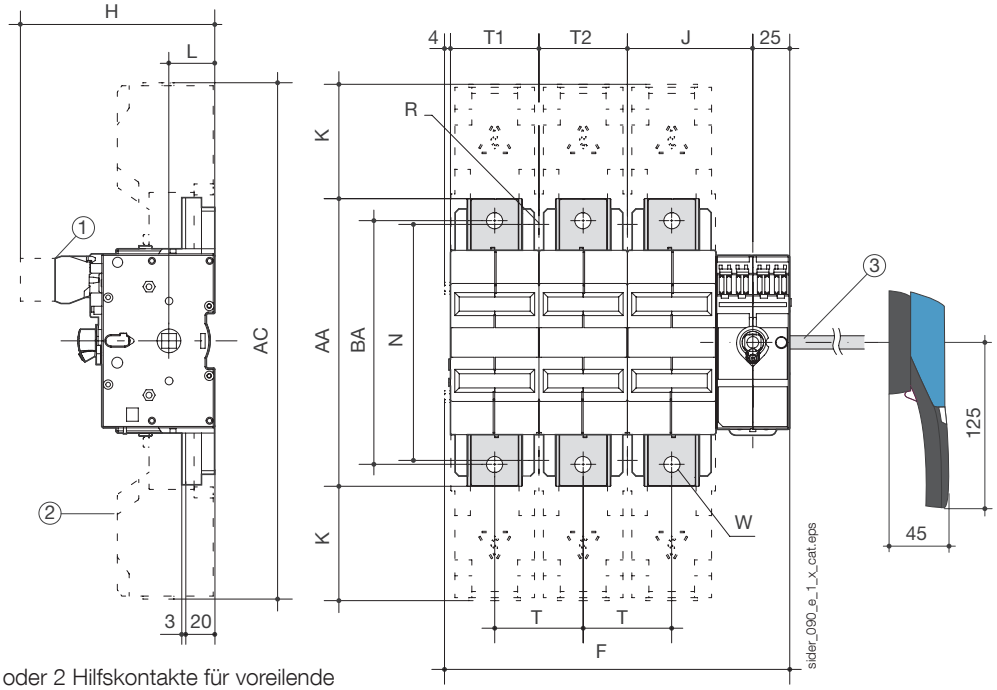

1. 1 oder 2 Hilfskontakte für voreilende Trennung oder Schaltstellungsanzeige
2. Klemmenabdeckung
3. Max. Länge mit Welle: 230 mm

Bemessung (A)	Klemmen-abdeckungen	Gesamt-abmessungen		Schalter gehäuse				Schalter montage		Anschluss					
	AC	F 3p.	F 4p.	H	J	K	L	N	R	T	W	AA	BA	T1	T2
ND 125	268	148	184	137	54	53	36	130	5	36	8	162	141	36	36
ND 200	268	148	184	137	54	53	36	130	5	36	8	162	141	36	36
ND 250	350	234	294	132	85	77,5	31	162	6	60	10	195	165	60	60
ND 315	350	234	294	132	85	77,5	31	162	6	60	10	195	165	60	60
ND 400	360	252	318	132	91	73	31	172	6	66	10	214	175	66	66
ND 500	360	252	318	132	91	73	31	172	6	66	10	214	175	66	66

Abmessungen – Seitliche Bedienung (Fortsetzung)

SIDER 630 bis 1600 A

Direktbedienung seitlich

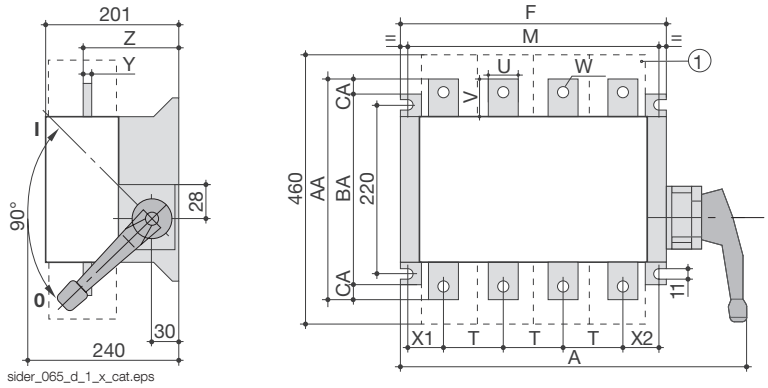

Seitliche Außenbedienung

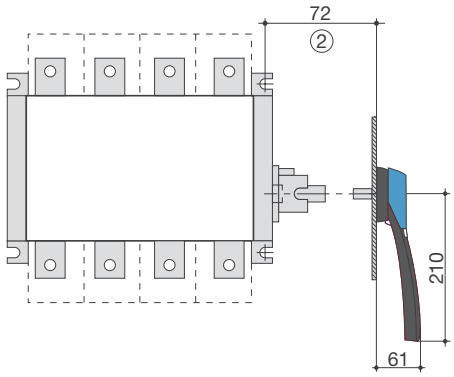

1. Berührschutzscheibe
2. Min. Länge mit Verlängerungswelle: 111 mm

Bemessung (A)	Gesamt-abmessungen		Schalter gehäuse		Schalter montage		Anschluss										
	A 3p.	A 4p.	F 3p.	F 4p.	M 3p.	M 4p.	T	U	V	W	X1	X2	Y	Z	AA	BA	AC
630	395	475	280	360	255	335	80	40	50	13	42,5	52,5	6	147	300	260	20
800	395	475	280	360	255	335	80	50	60	15	47,5	47,5	6	147	320		
1250	480	600	372	492	347	467	120	63	65	16 × 11	46,5	60,5	7	148	330		
1600	480	600	372	492	347	467	120	80	80	13	46,5	60,5	15	152	360		

Abmessungen der Außengriffe

SIDER ND 125 bis 500 A

Grifftyp	Frontbedienung Betätigungsrichtung	Seitliche Bedienung Betätigungsrichtung	Türbohrung
Typ S2 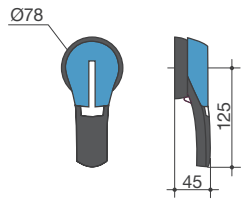	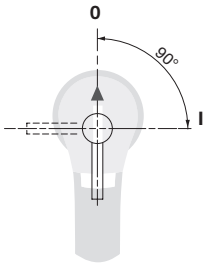	Bedienung rechts 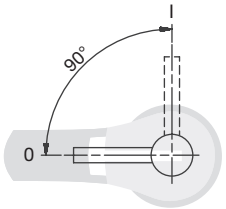	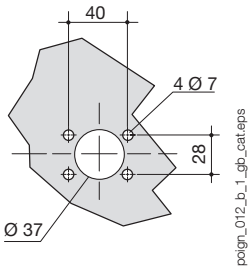
Typ S3 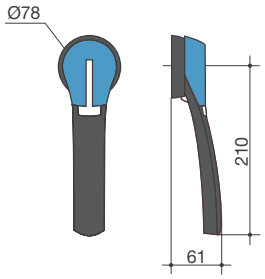			

SIDER 630 bis 1800 A

Grifftyp	Frontbedienung Betätigungsrichtung	Türbohrung
Typ S4 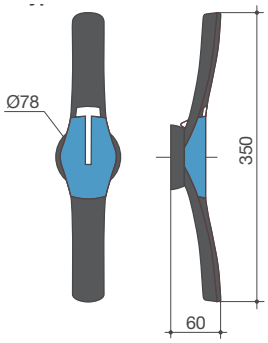	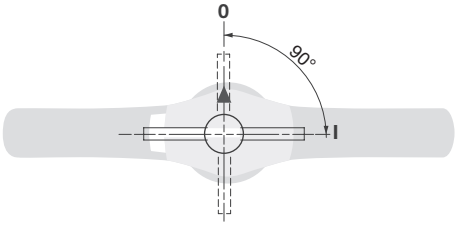	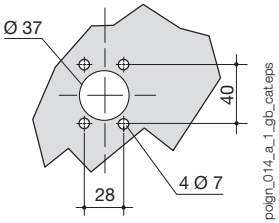

Anschlussklemmen

800 A

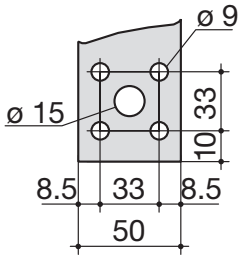

sirco_207_a_1_x_cat.eps

1250 A

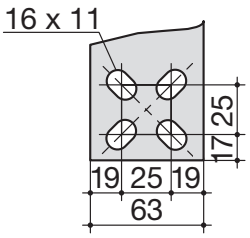

sider_074_a_1_x_cat.eps

1600 A

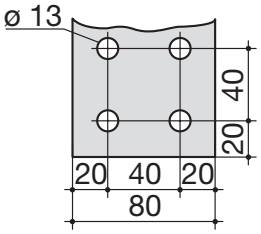

sider_075_a_1_x_cat.eps

1800 A

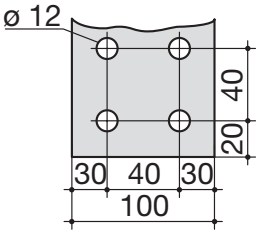

sider_115_a_1_x_cat.eps

2000 bis 2500 A

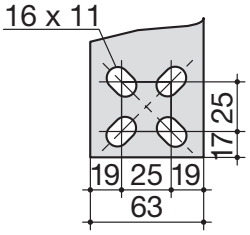

sider_074_a_1_x_cat.eps

3150 A

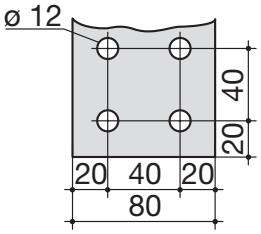

sider_111_a_1_x_cat.eps