Datenblatt

M12 Sensor-/Aktorleitung, A-kodiert, 5,0 m, M12 Stecker gerade - freies Leitungsende, geschirmt, 4-polig, PVC-C

Art.-Nr.
142MLA10050
EAN 4251394646695
07.09.2026
Version: J

Abbildungen

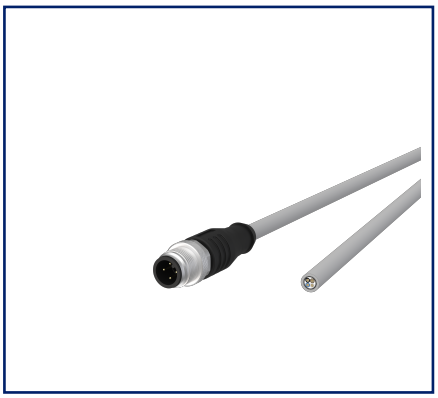

Maßzeichnung

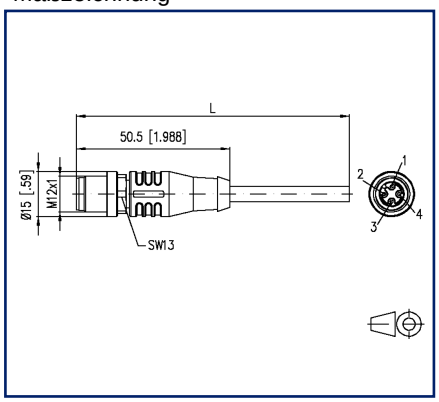

Anschlussbild

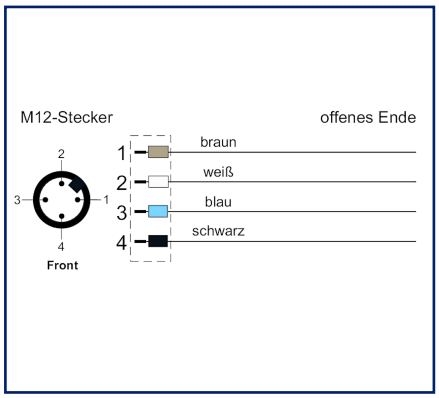

Vergrößerte Zeichnungen am Dokumentende

Produktbeschreibung

PVC-Kabel für den Einsatz in der Regelungs-, Steuertechnik und Sensorik. Geeignet für die Verwendung im Trockenbereich bei Verpackungsmaschinen und Montage- und Fördertechnik. Hohe Flexibilität bei unbelasteter Bewegung (bedingter Schleppketteneinsatz möglich). Prädestiniert für die Verwendung in der Lebensmittel- und Getränkeindustrie. Besondere Eigenschaften: seewasserbeständig, recyclefähig, LABS-frei, RoHs-konform, säure- und laugenbeständig, ozonbeständig, UV-beständig.

- Standardvarianten: 1,0 m, 2,0 m, 5,0 m, 10,0 m.
- Andere Längen auf Anfrage.

© 2026 METZ CONNECT - Technische Änderungen vorbehalten! Subject to modifications! Sous réserve de modifications techniques!

Datenblatt

M12 Sensor-/Aktorleitung, A-kodiert, 5,0 m, M12 Stecker gerade - freies Leitungsende, geschirmt, 4-polig, PVC-C

Art.-Nr.
142MLA10050
EAN 4251394646695
07.09.2026
Version: J

Technische Daten

Allgemeine Daten	
Einsatzgebiete	Industrial Ethernet
Bauart	Sensor-/Aktoranschlussleitung M12, A-kodiert
Schirmung	geschirmt
Übertragungstechnik	Kupfer
Farbkodierung Faser/ Ader(n)	braun, weiß, blau, schwarz
Farbe	grau
Abmessungen	
Abmessung - Schnittstelle 1 (L x B x H)	50,5 mm x 15 mm x 15 mm
Abmessung - Schnittstelle 1 (L x B x H)	1,988 in. x 0,591 in. x 0,591 in.
Kabellänge (m)	5 m
Kabellänge (ft)	16,4 ft
Beschriftungsmöglichkeit	Beschriftungseinlagenträger

Anschlüsse/Schnittstellen	
Anschlusstechnik Schnittstelle 1	M12-Stecker
Anschlusstechnik Schnittstelle 2	freies Leitungsende
Kodierung Schnittstelle 1	A-kodiert
Anzahl Positionen/Kontakte Schnittstelle 1	4
Anschlusswerte, mehrdrähtig (min. - max.)	
Leiterquerschnitt, mehrdrähtig (Kupfer blank)	AWG 22/19
Leiterquerschnitt, mehrdrähtig (Kupfer blank)	0,34 mm²
Litzenaufbau	19x0,15mm
Kabelmanteldurchmesser (min. - max.)	
Kabelmanteldurchmesser	5,1 mm
Kabelmanteldurchmesser	0,201 in.

Elektrische Eigenschaften	
Strombelastbarkeit	4 A bei 40 °C
Bemessungsspannung	60 V DC
Isolationswiderstand	min. 100 MOhm

© 2026 METZ CONNECT - Technische Änderungen vorbehalten! Subject to modifications! Sous réserve de modifications techniques!

Datenblatt

M12 Sensor-/Aktorleitung, A-kodiert, 5,0 m, M12 Stecker gerade - freies Leitungsende, geschirmt, 4-polig, PVC-C

Art.-Nr.
142MLA10050
EAN 4251394646695
07.09.2026
Version: J

Technische Daten

Mechanische Eigenschaften	
Lebensdauer - Steckzyklen	min. 100
Biegeradius in Betrieb	51 mm
Wechselbiegeradius	51 mm
Werkstoffe und Werkstoffeigenschaften	
Leitung	
Werkstoff - Leiter	Cu (Kupfer)
Werkstoff - Leiter-Isolierung	PVC
Werkstoff - Kabelmantel	PVC
Schnittstelle 1	
Werkstoff - Griffkörper Schnittstelle 1	Kunststoff
Werkstoff - Kontakt Schnittstelle 1	CuSn
Werkstoff - Kontakt Oberfläche Schnittstelle 1	Au (Gold)
Werkstoff - Kontaktträger Schnittstelle 1	Kunststoff
Werkstoff - Überwurfmutter Schnittstelle 1	CuZnPb (Messing)
Werkstoff - Überwurfmutter Oberfläche Schnittstelle 1	Ni (Nickel)
UV-Beständigkeit	ja
RoHS	konform
Umgebungsbedingungen	
Temperatur (min. - max.)	
Temperatur - Betrieb °C	-25 °C - 80 °C
Temperatur - Betrieb °F	-13 °F - 176 °F
Temperatur - Installation °C	0 °C - 80 °C
Temperatur - Installation °F	32 °F - 176 °F
Eindringen von Teilchen Schnittstelle 1	IP6X im gesteckten Zustand
Eindringen von Flüssigkeit/Untertauchen Schnittstelle 1	IPX5, IPX7, IPX8 im gesteckten Zustand
Verschmutzungsgrad Schnittstelle 1	3

© 2026 METZ CONNECT - Technische Änderungen vorbehalten! Subject to modifications! Sous réserve de modifications techniques!

M12 Sensor-/Aktorleitung, A-kodiert, 5,0 m, M12 Stecker gerade - freies Leitungsende, geschirmt, 4-polig, PVC-C

Art.-Nr.
142MLA10050
EAN 4251394646695
07.09.2026
Version: J

Technische Daten

Zulassungen	
UL listed (file no.)	Zulassung in Vorbereitung
Normen/Bestimmungen	
Steckverbinder für elektronische Einrichtungen	
Rundsteckverbinder	DIN EN 61076-2-101

Klassifikationen	
ETIM 7.0	EC001855
ETIM 8.0	EC001855
ETIM 9.0	EC001855
ETIM 10.0	EC001855

Verpackungsinformationen	
Verpackungsart	1 Stück / Polybeutel

Verwendungshinweis

Bei diesem Produkt handelt es sich um ein Standardprodukt von METZ CONNECT. Der konkrete Einsatzzweck der Ware beim Kunden oder eventuellen Kunden des Kunden ist METZ CONNECT unbekannt. Der Kunde gewährleistet, dass er den Einsatz der Ware und eventueller Produktmodifizierungen, Produktänderungen oder Produktweiterentwicklungen im Hinblick auf den konkreten Verwendungszweck nach dem Stand der Technik oder in sonstiger Weise vollständig und ausreichend erprobt hat.

© 2026 METZ CONNECT - Technische Änderungen vorbehalten! Subject to modifications! Sous réserve de modifications techniques!

Datenblatt

M12 Sensor-/Aktorleitung, A-kodiert, 5,0 m, M12 Stecker gerade - freies Leitungsende, geschirmt, 4-polig, PVC-C

Art.-Nr.
142MLA10050
EAN 4251394646695
07.09.2026
Version: J

Abbildungen

Maßzeichnung

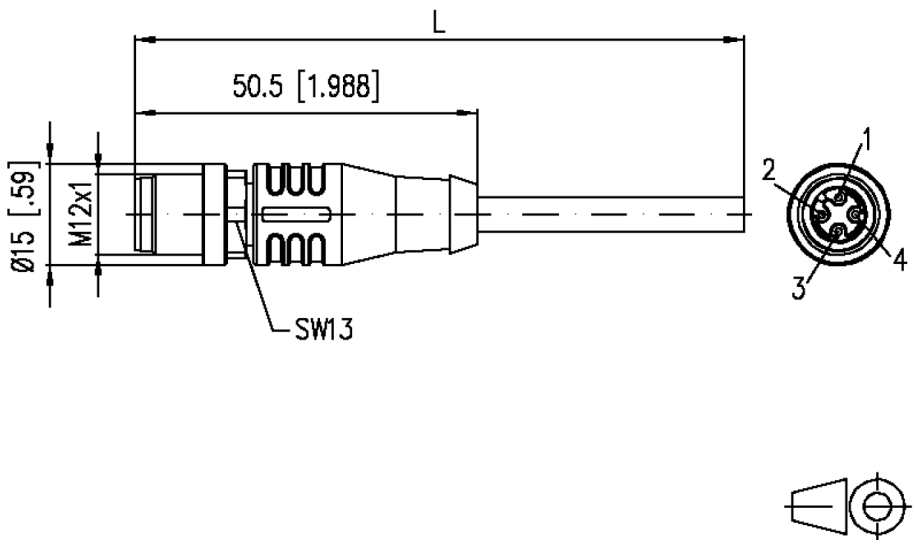

Anschlussbild

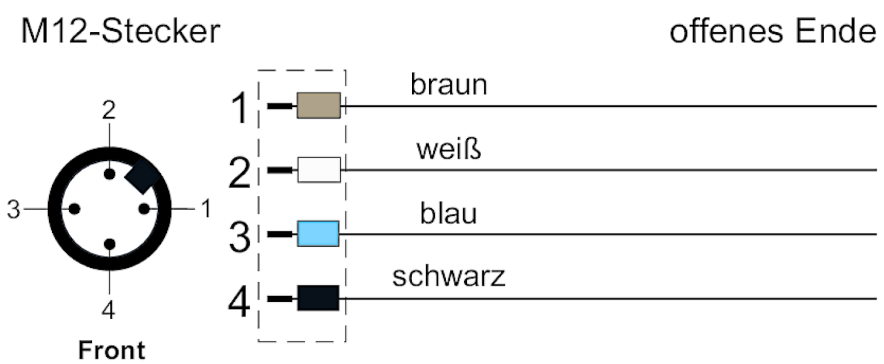

METZ CONNECT GmbH | Im Tal 2 | 78176 Blumberg | Germany
Phone +49 7702 533-0 | Fax +49 7702 533-433 | info@metz-connect.com
Weitere Dokumentation siehe / additional documentation see / documentation supplémentaire voir www.metz-connect.com

© 2026 METZ CONNECT - Technische Änderungen vorbehalten! Subject to modifications! Sous réserve de modifications techniques!

Datenblatt

M12 Sensor-/Aktorleitung, A-kodiert, 5,0 m, M12 Stecker gerade - freies Leitungsende, geschirmt, 4-polig, PVC-C

Art.-Nr.
142MLA10050
EAN 4251394646695
07.09.2026
Version: J

Abbildungen

Prinzipbild

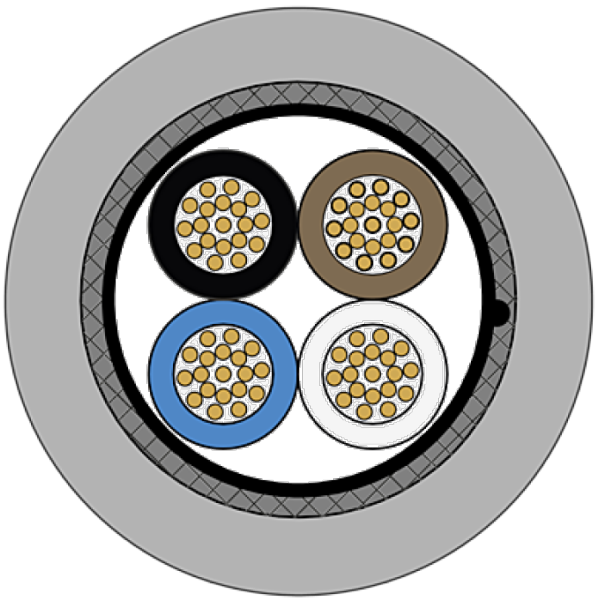

© 2026 METZ CONNECT - Technische Änderungen vorbehalten! Subject to modifications! Sous réserve de modifications techniques!