KKH 25 D SQ (772 341)

- Los equipos de puesta a tierra y cortocircuito pueden componerse online a través del configurador EaS

Fotografía no vinculante

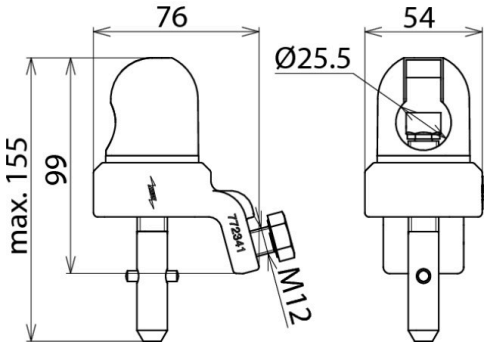

Fotografía no vinculante

Tipo art. no.	KKH 25 D SQ 772 341
Para punto esférico de anclaje Ø	25 mm
Protección antitorsión	PK1
Para sección de cable Cu	16 ... 150 mm^2
Máx. corriente de cortocircuito I_k 0,5 s	42,0 kA
Máx. corriente de cortocircuito I_k 1 s	29,6 kA
Normativa	DIN VDE 0683-100 (EN/IEC 61230), husillo roscado con pasador DIN 48087
Margen de temperatura	–25 °C ... +55 °C
Material de la estructura de borna	aleación Cu/gal Sn
Material del husillo	aleación Cu/gal Sn
Material de la pieza de presión	aleación Cu/gal Sn
Peso	902 g
Número aduanero (Nomenclatura Combinada EU)	85359000
GTIN	4013364057425
UPE	1 unidad(es)

Queda reservado el derecho a introducir modificaciones, en cuanto a la redacción, contenidos técnicos e información relativa a medidas, pesos y materiales en función de los avances de la técnica. Las fotografías no son vinculantes.

¡Las bornas tienen que tener la misma corriente máxima de cortocircuito que los cables de puesta a tierra y cortocircuito!