EV-T2SC-WL - Schutzdeckel

1169787

https://www.phoenixcontact.com/de/produkte/1169787

Bitte beachten Sie, dass die in diesem PDF-Dokument angezeigten Daten aus unserem Online-Katalog generiert wurden. Bitte finden Sie die vollständigen Daten in der Benutzer-Dokumentation. Es gelten unsere Allgemeinen Nutzungsbedingungen für Downloads.

CHARX connect basic, Typ 2, Schutzdeckel, Gen 1, Zubehör, eckig, Vorderwandmontage, M5-Gewinde, Gehäuse: schwarz, mit selbstschließendem Mechanismus, zur Anbringung an Infrastruktur-Ladedosen, Ohne Logo, IEC 62196-2

Produktbeschreibung

Selbstschließender Schutzdeckel für Infrastruktur-Ladedose

Ihre Vorteile

- Entwickelt und produziert nach Automobilstandard IATF 16949 und ISO 9001
- Individuelles Branding durch Verwendung Ihres eigenen Logos
- Zuverlässiger Schutz Ihrer Ladedose vor Wetter und Vandalismus

Kaufmännische Daten

Artikelnummer	1169787
Verpackungseinheit	1 Stück
Mindestbestellmenge	1 Stück
Verkaufsschlüssel	XA
Produktschlüssel	XWBFAC
GTIN	4063151188252
Gewicht pro Stück (inklusive Verpackung)	108,2 g
Gewicht pro Stück (exklusive Verpackung)	108,2 g
Zolltarifnummer	39269097
Ursprungsland	PL

EV-T2SC-WL - Schutzdeckel

1169787

https://www.phoenixcontact.com/de/produkte/1169787

Technische Daten

Artikeleigenschaften

Produkttyp	Schutzdeckel für Infrastruktur-Ladedose
Produktfamilie	CHARX connect basic
Ausführung	Gen 1
	Zubehör
Ausstattung	mit selbstschließendem Mechanismus
Kompatibilität	kompatibel mit allen CHARX connect Infrastrukur-Ladedosen
	kompatibel mit CHARX connect modular Shutter
Ladestandard	Typ 2
Lademodus	Mode 3, Case B
Bauform (Schutzdeckel)	eckig
Aufgebrachtes Logo	Ohne Logo
Kundenvariationen	Auf Anfrage

Maße

Schutzdeckel

Maßzeichnung	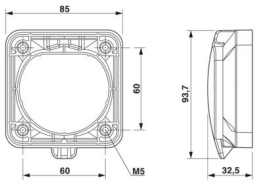 Maßzeichnung
Breite	85 mm
Höhe	93,7 mm
Tiefe	32,5 mm

Bohrmaße

Maßzeichnung	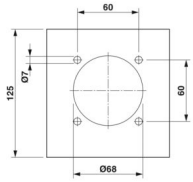 Lochbild
Breite	60 mm
Höhe	60 mm

Materialangaben

Farbe (Gehäuse)	schwarz (9005)

Material (Gehäuse)	Kunststoff

Umwelt- und Lebensdauerbedingungen

Umgebungsbedingungen

Schutzart (Schutzdeckel)	IP54
	IK08
Umgebungstemperatur (Betrieb)	-30 °C ... 50 °C
Umgebungstemperatur (Lagerung/Transport)	-40 °C ... 80 °C

Normen und Bestimmungen

Normen/Bestimmungen	IEC 62196-2
Hinweis	AFIR - EU 2025/656 konform

Montage

Montageart Schutzdeckel	Vorderwandmontage (rückseitige Verschraubung)
Befestigungsschrauben	M5-Gewinde

Zeichnungen

Maßzeichnung

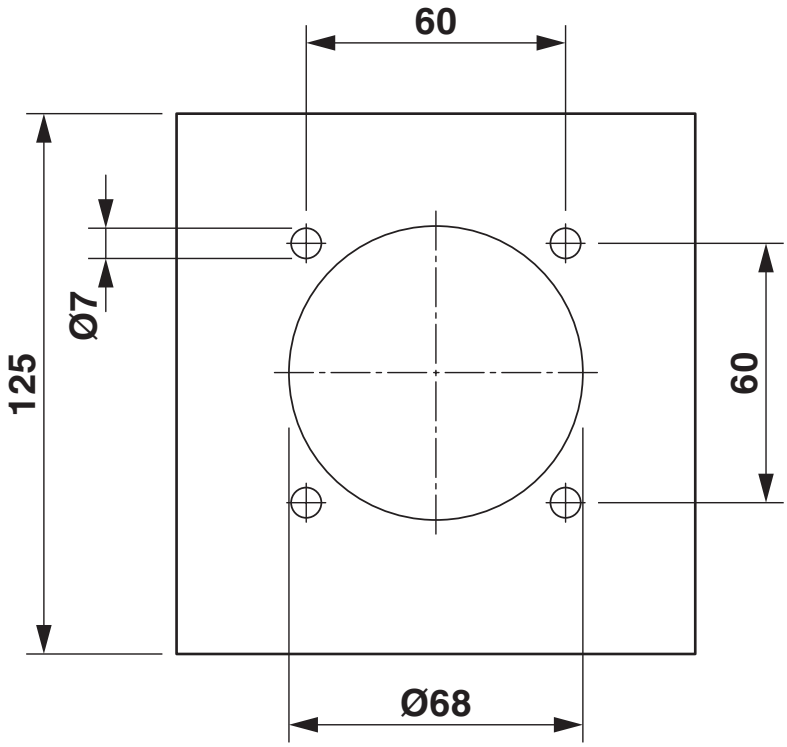

Lochbild

Maßzeichnung

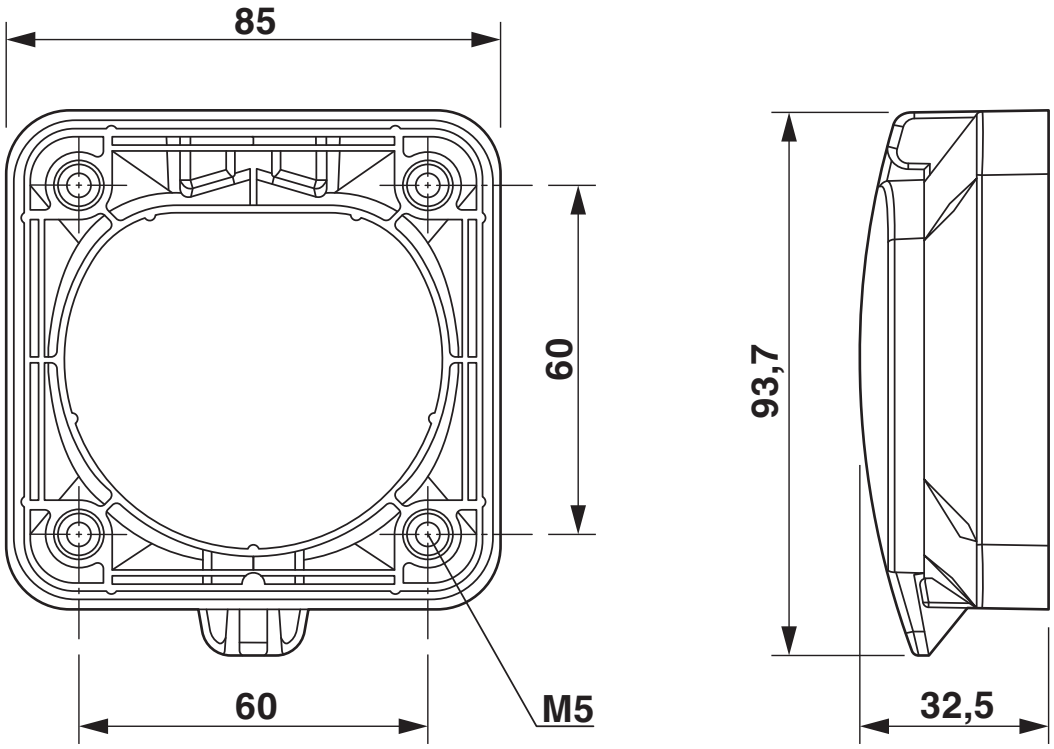

Maßzeichnung

Schemazeichnung

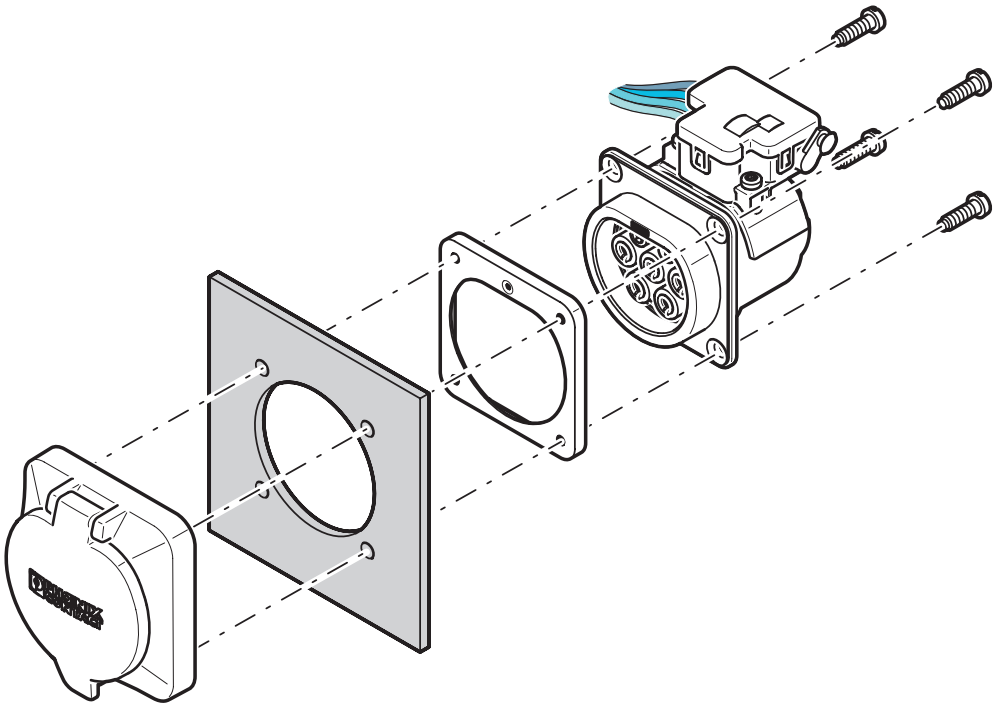

Hinterwandmontage mit rückseitiger Schutzdeckelverschraubung
Die Verschraubung eines Schutzdeckels aus dem Zubehörsortiment (EV-T2SC) ist nur rückseitig möglich. Die Wanddicke darf maximal 5 mm betragen. Der von hinten aufzuschiebende Dichtungsrahmen muss mit der flachen Seite auf der Gehäusewand aufliegen und die Infrastruktur-Ladedose vollständig umschließen.

Schemazeichnung

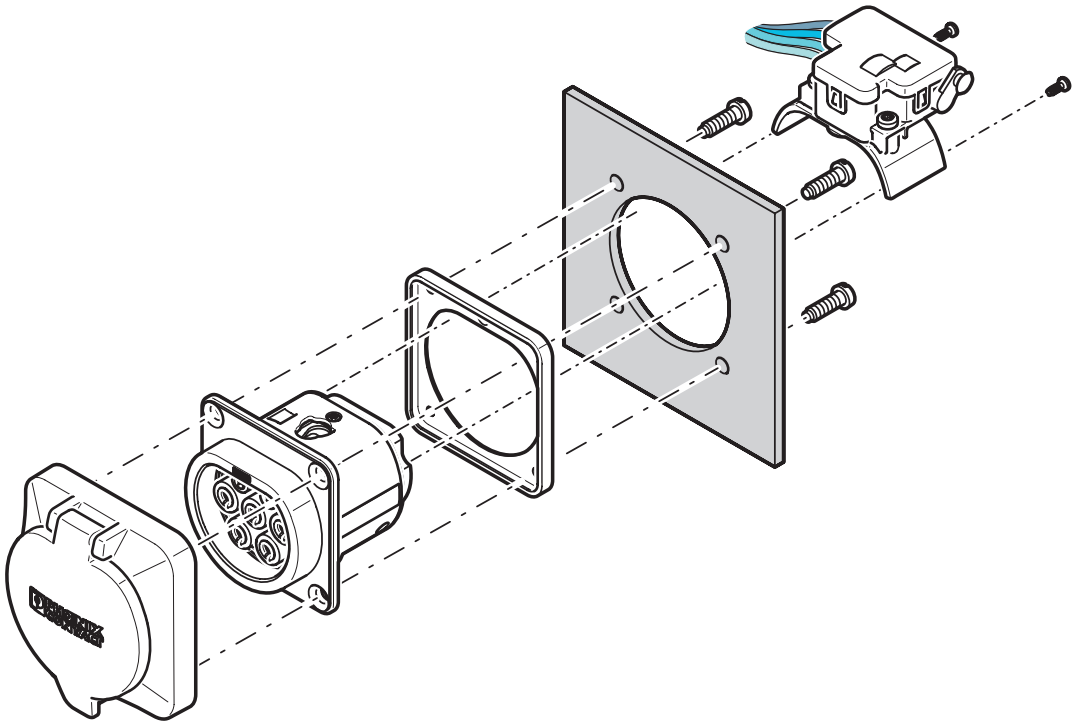

Vorderwandmontage mit rückseitiger Schutzdeckelverschraubung
Die Vorderwandmontage ist nur möglich, wenn der Verriegelungsaktuator demontiert ist. Wir empfehlen dazu die Verwendung einer Infrastruktur-Ladedose ohne vormontierten Verriegelungsaktuator (EV-T2M3SE-...E0..., z.B. 1621729).
Die Verschraubung eines Schutzdeckels aus dem Zubehörsortiment (EV-T2SC) ist nur rückseitig möglich. Die Wanddicke darf maximal 10 mm betragen. Der von vorne aufzuschiebende Dichtungsrahmen muss mit der flachen Seite auf der Gehäusewand aufliegen und die Infrastruktur-Ladedose vollständig umschließen.

Klassifikationen

ECLASS

ECLASS-13.0	27144792
ECLASS-15.0	27144792

ETIM

ETIM 10.0	EC002884

UNSPSC

UNSPSC 21.0	39121500

Environmental product compliance

EU RoHS

Erfüllt die Anforderungen nach RoHS-Richtlinie	Ja, Keine Ausnahmeregelungen

China RoHS

Environment friendly use period (EFUP)	EFUP-E
	Keine Gefahrstoffe über den Grenzwerten

EU REACH SVHC

Hinweis auf REACH-Kandidatenstoff (CAS-Nr.)	Kein Stoff mit einem Massenanteil von mehr als 0,1 %

Phoenix Contact 2026 © - Alle Rechte vorbehalten
https://www.phoenixcontact.com

PHOENIX CONTACT Deutschland GmbH
Flachsmarktstraße 8
D-32825 Blomberg
+49 52 35/3-1 20 00
info@phoenixcontact.de