PADO 600

Código 304084

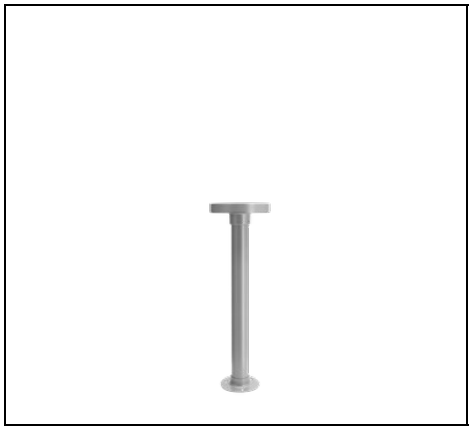

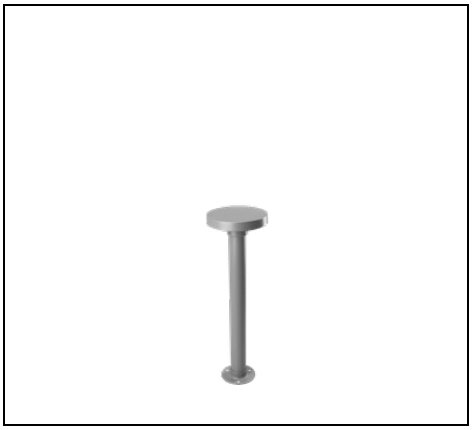

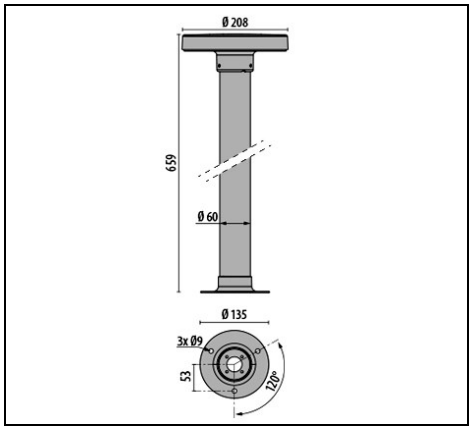

IP 65 | CLASS I | QUICK | FULL CUT OFF | ULR<1 | CIEn°3>95

Description

Serie de luminarias de LED para exteriores en poste, constituidos por:

- Cuerpo de aluminio fundido bajo presión pintado con pintura en polvo de poliéster ISO 9227/12944 - ISO 9223 (C5)
- Difusores de vidrio satinados en el interior
- Junta de silicona anti-envejecimiento
- Conexión eléctrica externa mediante toma rápida estanca (QUICK), precableado en fabrica
- Tornillos de anclaje de acero inoxidable
- Poste en extrusión de aluminio pintado H 600 mm con brida para las versiones PADO 600
- Design by ALESSANDRO PEDRETTI
- Design by ALESSANDRO PEDRETTI

Para promover la actualización constante de sus productos, PERFORMANCE iN LIGHTING se reserva el derecho de realizar cambios sin previo aviso. Por lo tanto, siempre se recomienda leer la última versión publicada en el sitio web www.performanceinlighting.com. Las salidas de lúmenes informados y los consumos de energía, incluidas las pérdidas, están sujetos a una tolerancia de +/-7%. A menos que se indique lo contrario, los valores se aplican a una temperatura ambiente de 25 °C. Los términos de garantía están disponibles en https://www.performanceinlighting.com/qr/company/led-warranty

For information:
PERFORMANCE iN LIGHTING S.p.A. Headquarters - Italy
Viale del Lavoro 9/11
37030 Colognola ai Colli Verona - Italy
Tel. +39 045 61 59 211

info.it@pil.lighting
www.performanceinlighting.com

Datos de producto

Grupo ETIM:	EG000027	**Clase ETIM:**	EC000301

Información general

Portalámpara:	LED	**Fuente de luz:**	LED
Flujo lumen nominal [lm]:	1974	**Flujo lumen real [lm]:**	1080
Potencia de luminaria [W]:	20 W	**Eficacia luminosa [lm/W]:**	54
CRI:	80	**Temperatura de color [K]:**	3000
Color / Acabado:	GR-94 / Gris metalizado / Rugoso	**Grado de protección IP:**	IP65
Impact resistance / impact energy:	IK05 0.7J xx3	**Clase de protección:**	I
Óptica:	S/EW - Simétrica extra-ancha	**Peso neto [kg]:**	1.951
Diámetro global [mm]:	208	**Altura global [mm]:**	659

Características mecánicas

Forma:	Redondo 150 ≤ x ≤ 300 mm	**Material de la carcasa:**	Aluminio
Material del difusor:	Vidrio		

Características eléctricas

Tipo de alimentación:	AC	**Tensión de entrada [V AC]:**	220/240
Frecuencia de entrada [Hz]:	50/60	**Factor de potencia / COS Φ:**	>0.9
Corriente de arranque [A/µs]:	5 / 50	**C10 1.5 mm²:**	52
C16 2.5 mm²:	85	**B10 1.5 mm²:**	31
B16 2.5 mm²:	50		

Instalación

Ámbito de aplicación:	Iluminación exterior	**Tipo de instalación:**	Postes de jardín
Temperatura ambiente min. [°C]:	-20	**Temperatura ambiente max. [°C]:**	35

Características de luz

MacAdam:	3	**Mantenimento flujo luminoso:**	L80B10@88000h
Distribución emisión luminosa:	Direct	**Clase de intensidad luminosa:**	G^6
Sin deslumbramiento luminoso (ULR = 0%):			

Para promover la actualización constante de sus productos, PERFORMANCE iN LIGHTING se reserva el derecho de realizar cambios sin previo aviso. Por lo tanto, siempre se recomienda leer la última versión publicada en el sitio web www.performanceinlighting.com. Las salidas de lúmenes informados y los consumos de energía, incluidas las pérdidas, están sujetos a una tolerancia de +/-7%. A menos que se indique lo contrario, los valores se aplican a una temperatura ambiente de 25 °C. Los términos de garantía están disponibles en https://www.performanceinlighting.com/qr/company/led-warranty

For information:
PERFORMANCE iN LIGHTING S.p.A. Headquarters - Italy
Viale del Lavoro 9/11
37030 Colognola ai Colli Verona - Italy
Tel. +39 045 61 59 211

info.it@pil.lighting
www.performanceinlighting.com

Datos fotométricos

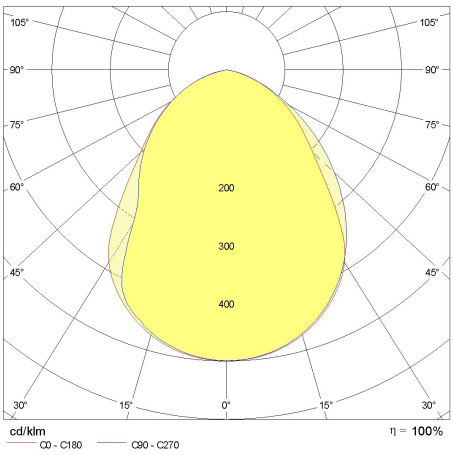

Para promover la actualización constante de sus productos, PERFORMANCE iN LIGHTING se reserva el derecho de realizar cambios sin previo aviso. Por lo tanto, siempre se recomienda leer la última versión publicada en el sitio web www.performanceinlighting.com. Las salidas de lúmenes informados y los consumos de energía, incluidas las pérdidas, están sujetos a una tolerancia de +/-7%. A menos que se indique lo contrario, los valores se aplican a una temperatura ambiente de 25 °C. Los términos de garantía están disponibles en https://www.performanceinlighting.com/qr/company/led-warranty

For information:
PERFORMANCE iN LIGHTING S.p.A. Headquarters - Italy
Viale del Lavoro 9/11
37030 Colognola ai Colli Verona - Italy
Tel. +39 045 61 59 211

info.it@pil.lighting
www.performanceinlighting.com