KS B11.11 FL30X4 V2A (380 129)

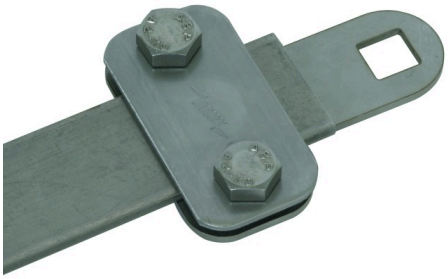

Fotografía no vinculante

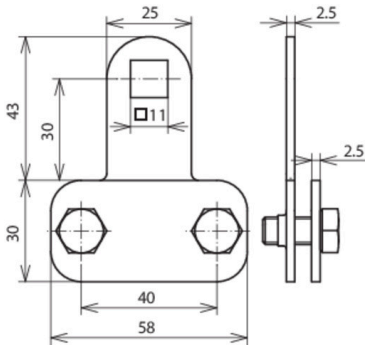

Arrangement:

Tipo art. no.	KS B11.11 FL30X4 V2A 380 129
Margen de apriete de la pletina	hasta 30 x 4 mm
Material	INOX
Fijación	orificio cuadrado 11 x 11 mm
Tornillo	M8 x 16 mm
Material del tornillo	INOX
Capacidad de soportar corrientes de rayo (10/350 µs)	100 kA *)
Norma	EN 62561-1
Peso	100 g
Número aduanero (Nomenclatura Combinada EU)	85359000
GTIN	4013364150416
UPE	50 unidad(es)

*) Para la asignación exacta por favor véase el certificado de prueba.

Queda reservado el derecho a introducir modificaciones, en cuanto a la redacción, contenidos técnicos e información relativa a medidas, pesos y materiales en función de los avances de la técnica. Las fotografías no son vinculantes.