# Datenblatt

## M12 Sensor-/Aktorleitung, A-kodiert, 2,0 m, M12 Stecker gerade - M12 Buchse gerade, geschirmt, 5-polig, PVC-C

**Art.-Nr.**
**142MMA12020**
**EAN 4251394648484**
09.09.2026
Version: I

## Abbildungen

Maßzeichnung

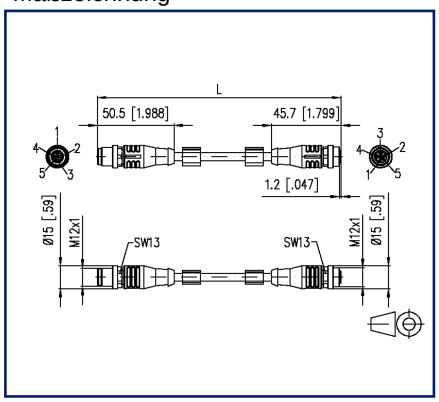


Anschlussbild

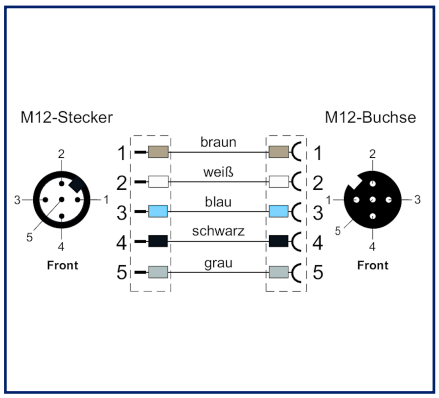


Vergrößerte Zeichnungen am Dokumentende

## Produktbeschreibung

PVC-Kabel für den Einsatz in der Regelungs-, Steuertechnik und Sensorik. Geeignet für die Verwendung im Trockenbereich bei Verpackungsmaschinen und Montage- und Fördertechnik. Hohe Flexibilität bei unbelasteter Bewegung (bedingter Schleppketteneinsatz möglich). Prädestiniert für die Verwendung in der Lebensmittel- und Getränkeindustrie. Besondere Eigenschaften: seewasserbeständig, recyclefähig, LABS-frei, RoHs-konform, säure- und laugenbeständig, ozonbeständig, UV-beständig.

- Standardvarianten: 1,0 m, 2,0 m, 5,0 m, 10,0 m.
- Andere Längen auf Anfrage.

© 2026 METZ CONNECT - Technische Änderungen vorbehalten! Subject to modifications! Sous réserve de modifications techniques!

**Datenblatt**

# M12 Sensor-/Aktorleitung, A-kodiert, 2,0 m, M12 Stecker gerade - M12 Buchse gerade, geschirmt, 5-polig, PVC-C

**Art.-Nr.**
**142MMA12020**
**EAN 4251394648484**
09.09.2026
Version: I

## Technische Daten

| **Allgemeine Daten** | |
|---|---|
| Einsatzgebiete | Industrial Ethernet |
| Bauart | Sensor-/Aktorverbindungsleitung M12, A-kodiert |
| Schirmung | geschirmt |
| Übertragungstechnik | Kupfer |
| Farbkodierung Faser/ Ader(n) | braun, weiß, blau, schwarz, grau |
| Farbe | grau |
| Abmessungen | |
| Abmessung - Schnittstelle 1 (L x B x H) | 50,5 mm x 15 mm x 15 mm |
| Abmessung - Schnittstelle 1 (L x B x H) | 1,988 in. x 0,591 in. x 0,591 in. |
| Abmessung - Schnittstelle 2 (L x B x H) | 45,7 mm x 15 mm x 15 mm |
| Abmessung - Schnittstelle 2 (L x B x H) | 1,799 in. x 0,591 in. x 0,591 in. |
| Kabellänge (m) | 2 m |
| Kabellänge (ft) | 6,56 ft |
| Beschriftungsmöglichkeit | Beschriftungseinlagenträger |

| **Anschlüsse/Schnittstellen** | |
|---|---|
| Anschlusstechnik Schnittstelle 1 | M12-Stecker |
| Anschlusstechnik Schnittstelle 2 | M12-Buchse |
| Kodierung Schnittstelle 1 | A-kodiert |
| Kodierung Schnittstelle 2 | A-kodiert |
| Anzahl Positionen/Kontakte Schnittstelle 1 | 5 |
| Anzahl Positionen/Kontakte Schnittstelle 2 | 5 |
| Anschlusswerte, mehrdrähtig (min. - max.) | |
| Leiterquerschnitt, mehrdrähtig (Kupfer blank) | AWG 22/19 |
| Leiterquerschnitt, mehrdrähtig (Kupfer blank) | 0,34 mm² |
| Litzenaufbau | 19x0,15mm |
| Kabelmanteldurchmesser (min. - max.) | |
| Kabelmanteldurchmesser | 5,5 mm |
| Kabelmanteldurchmesser | 0,216 in. |

© 2026 METZ CONNECT - Technische Änderungen vorbehalten! Subject to modifications! Sous réserve de modifications techniques!

**Datenblatt**

# M12 Sensor-/Aktorleitung, A-kodiert, 2,0 m, M12 Stecker gerade - M12 Buchse gerade, geschirmt, 5-polig, PVC-C

**Art.-Nr.**
**142MMA12020**
**EAN 4251394648484**
09.09.2026
Version: I

## Technische Daten

| | |
|---|---|
| **Elektrische Eigenschaften** | |
| Strombelastbarkeit | 4 A bei 40 °C |
| Bemessungsspannung | 60 V |
| Isolationswiderstand | min. 100 MOhm |

| | |
|---|---|
| **Mechanische Eigenschaften** | |
| Lebensdauer - Steckzyklen | min. 100 |
| Biegeradius in Betrieb | 55 mm |
| Wechselbiegeradius | 55 mm |

| | |
|---|---|
| **Werkstoffe und Werkstoffeigenschaften** | |
| Leitung | |
| Werkstoff - Leiter | Cu (Kupfer) |
| Werkstoff - Leiter-Isolierung | PVC |
| Werkstoff - Kabelmantel | PVC |
| Schnittstelle 1 | |
| Werkstoff - Griffkörper Schnittstelle 1 | Kunststoff |
| Werkstoff - Kontakt Schnittstelle 1 | CuSn |
| Werkstoff - Kontakt Oberfläche Schnittstelle 1 | Au (Gold) |
| Werkstoff - Kontaktträger Schnittstelle 1 | Kunststoff |
| Werkstoff - Überwurfmutter Schnittstelle 1 | CuZnPb (Messing) |
| Werkstoff - Überwurfmutter Oberfläche Schnittstelle 1 | Ni (Nickel) |
| Schnittstelle 2 | |
| Werkstoff - Griffkörper Schnittstelle 2 | Kunststoff |
| Werkstoff - Schutzgehäuse Schnittstelle 2 | FPM/FKM |
| Werkstoff - Kontakt Schnittstelle 2 | CuSn |
| Werkstoff - Kontakt Oberfläche Schnittstelle 2 | Au (Gold) |
| Werkstoff - Kontaktträger Schnittstelle 2 | Kunststoff |
| Werkstoff - Überwurfmutter Schnittstelle 2 | CuZnPb (Messing) |
| Werkstoff - Überwurfmutter Oberfläche Schnittstelle 2 | Ni (Nickel) |
| UV-Beständigkeit | ja |
| RoHS | konform |

© 2026 METZ CONNECT - Technische Änderungen vorbehalten! Subject to modifications! Sous réserve de modifications techniques!

**Datenblatt**

# M12 Sensor-/Aktorleitung, A-kodiert, 2,0 m, M12 Stecker gerade - M12 Buchse gerade, geschirmt, 5-polig, PVC-C

**Art.-Nr.**
**142MMA12020**
**EAN 4251394648484**
09.09.2026
Version: I

## Technische Daten

| | |
|---|---|
| **Umgebungsbedingungen** | |
| Temperatur (min. - max.) | |
| Temperatur - Betrieb °C | -25 °C - 80 °C |
| Temperatur - Betrieb °F | -13 °F - 176 °F |
| Temperatur - Installation °C | 0 °C - 80 °C |
| Temperatur - Installation °F | 32 °F - 176 °F |
| Eindringen von Teilchen Schnittstelle 1 | IP6X im gesteckten Zustand |
| Eindringen von Flüssigkeit/Untertauchen Schnittstelle 1 | IPX5, IPX7, IPX8 im gesteckten Zustand |
| Eindringen von Teilchen Schnittstelle 2 | IP6X im gesteckten Zustand |
| Eindringen von Flüssigkeit/Untertauchen Schnittstelle 2 | IPX5, IPX7, IPX8 im gesteckten Zustand |
| Verschmutzungsgrad Schnittstelle 1 | 3 |
| Verschmutzungsgrad Schnittstelle 2 | 3 |

| | |
|---|---|
| **Zulassungen** | |
| UL listed (file no.) | Zulassung in Vorbereitung |
| **Normen/Bestimmungen** | |
| Steckverbinder für elektronische Einrichtungen | |
| Rundsteckverbinder | DIN EN 61076-2-101 |

| | |
|---|---|
| **Klassifikationen** | |
| ETIM 7.0 | EC001855 |
| ETIM 8.0 | EC001855 |
| ETIM 9.0 | EC001855 |
| ETIM 10.0 | EC001855 |

| | |
|---|---|
| **Verpackungsinformationen** | |
| Verpackungsart | 1 Stück / Polybeutel |

© 2026 METZ CONNECT - Technische Änderungen vorbehalten! Subject to modifications! Sous réserve de modifications techniques!

# M12 Sensor-/Aktorleitung, A-kodiert, 2,0 m, M12 Stecker gerade - M12 Buchse gerade, geschirmt, 5-polig, PVC-C

**Art.-Nr.**
**142MMA12020**

**EAN 4251394648484**

09.09.2026

Version: I

## Technische Daten

### Verwendungshinweis

Bei diesem Produkt handelt es sich um ein Standardprodukt von METZ CONNECT. Der konkrete Einsatzzweck der Ware beim Kunden oder eventuellen Kunden des Kunden ist METZ CONNECT unbekannt. Der Kunde gewährleistet, dass er den Einsatz der Ware und eventueller Produktmodifizierungen, Produktänderungen oder Produktweiterentwicklungen im Hinblick auf den konkreten Verwendungszweck nach dem Stand der Technik oder in sonstiger Weise vollständig und ausreichend erprobt hat.

© 2026 METZ CONNECT - Technische Änderungen vorbehalten! Subject to modifications! Sous réserve de modifications techniques!

**Datenblatt**

# M12 Sensor-/Aktorleitung, A-kodiert, 2,0 m, M12 Stecker gerade - M12 Buchse gerade, geschirmt, 5-polig, PVC-C

**Art.-Nr.**
**142MMA12020**
**EAN 4251394648484**
09.09.2026
Version: I

## Abbildungen

Maßzeichnung

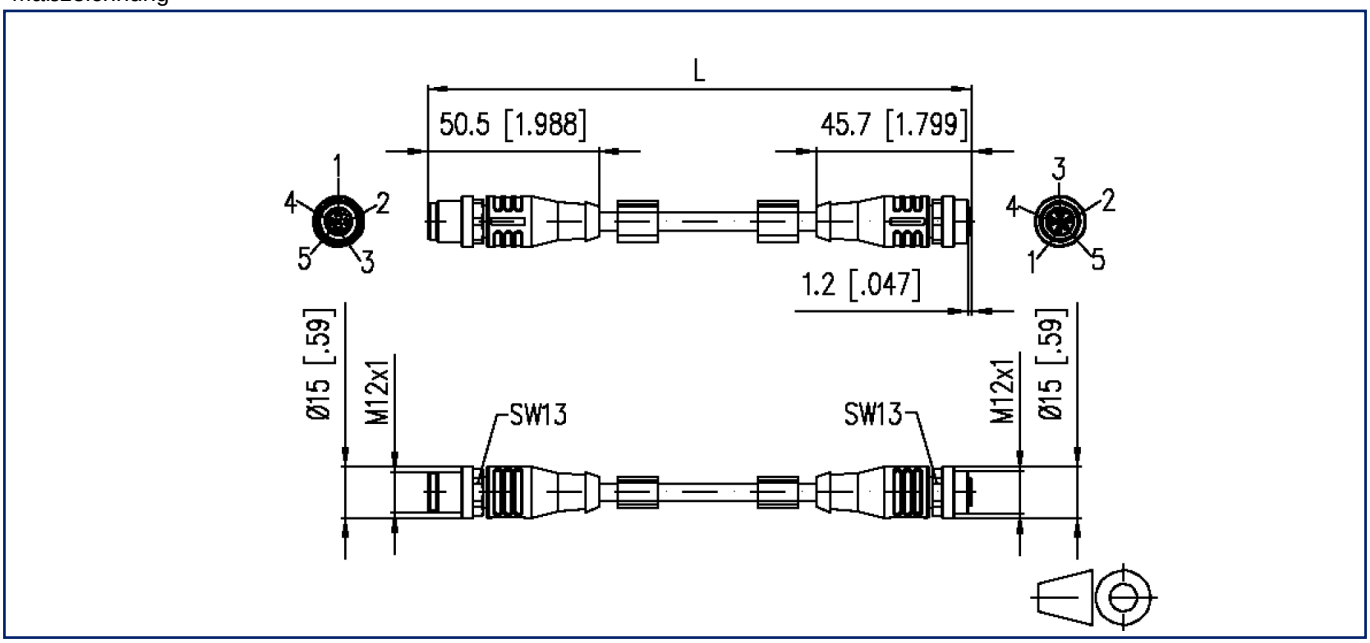


Anschlussbild

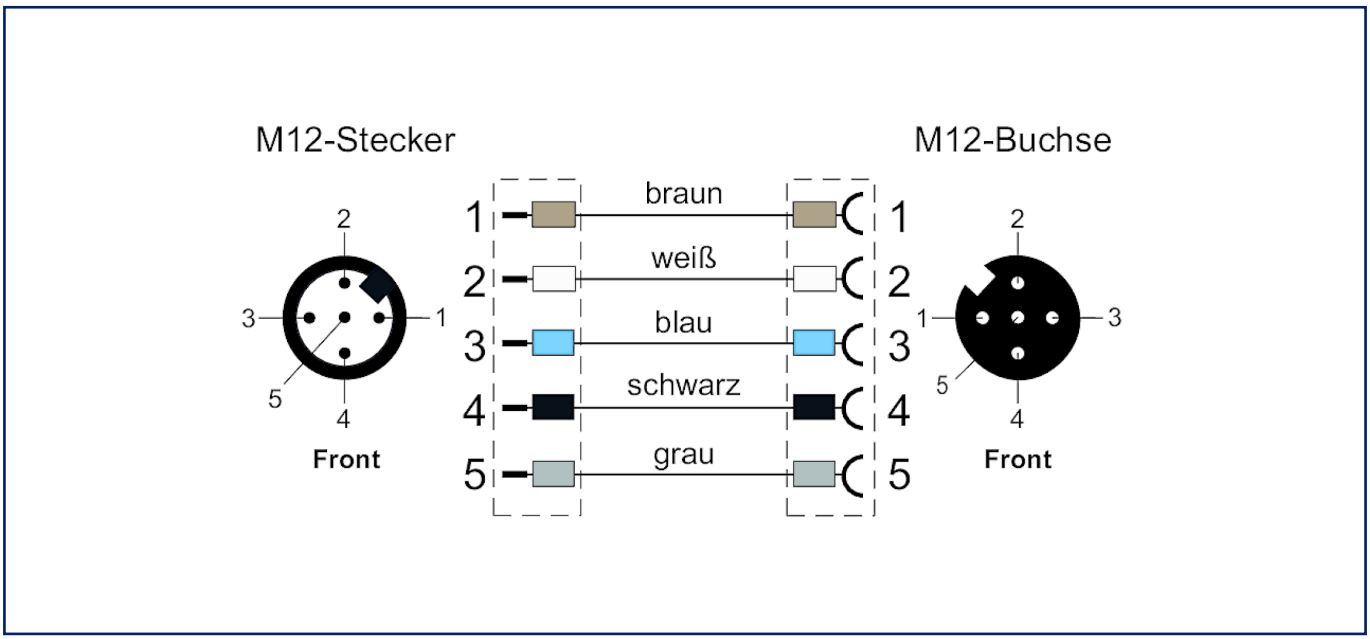


© 2026 METZ CONNECT - Technische Änderungen vorbehalten! Subject to modifications! Sous réserve de modifications techniques!

**Datenblatt**

# M12 Sensor-/Aktorleitung, A-kodiert, 2,0 m, M12 Stecker gerade - M12 Buchse gerade, geschirmt, 5-polig, PVC-C

**Art.-Nr.**
**142MMA12020**
**EAN 4251394648484**
09.09.2026
Version: I

## Abbildungen

Prinzipbild

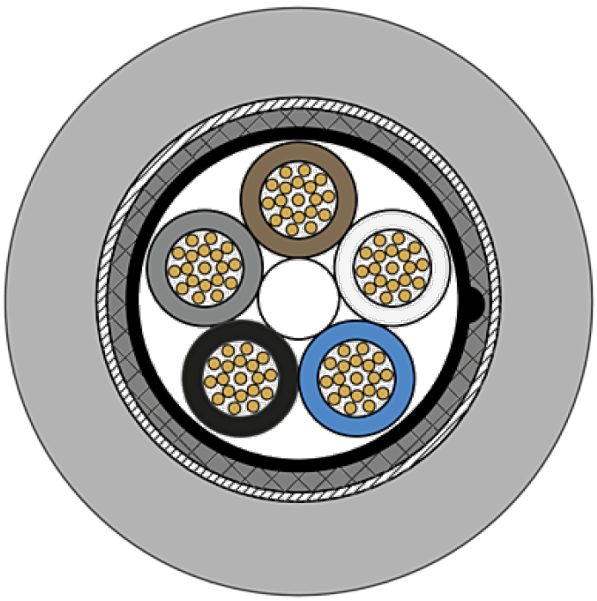

© 2026 METZ CONNECT - Technische Änderungen vorbehalten! Subject to modifications! Sous réserve de modifications techniques!