FK MV 8.10 KBF0.7 10 V2A (365 229)

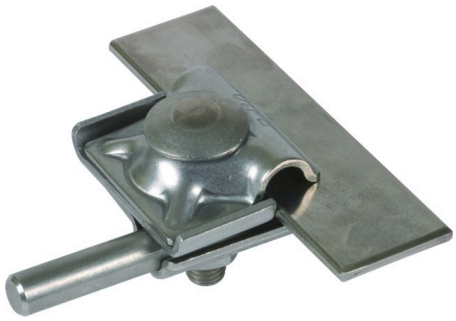

Fotografía no vinculante

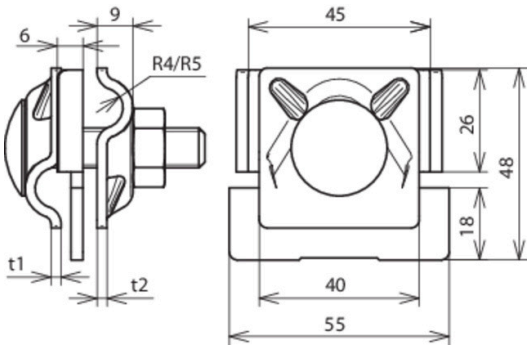

Arrangement:

Tipo art. no.	FK MV 8.10 KBF0.7 10 V2A 365 229 ✔
Margen de apriete del encaje	0,7-10 mm
Material de la borna	INOX
Margen de apriete Rd	8-10 mm
Tornillo	M10 x 45 mm
Material del tornillo/tuerca	INOX
Espesor del material	2,5 / 2,5 mm
Capacidad de soportar corrientes de rayo (10/350 µs)	100 kA *)
Norma	EN 62561-1
Peso	161 g
Número aduanero (Nomenclatura Combinada EU)	85359000
GTIN	4013364096110
UPE	50 unidad(es)

*) Para la asignación exacta por favor véase el certificado de prueba.

Queda reservado el derecho a introducir modificaciones, en cuanto a la redacción, contenidos técnicos e información relativa a medidas, pesos y materiales en función de los avances de la técnica. Las fotografías no son vinculantes.