# DRK ZS 7.10 W13.25 CU (338 007)

Fotografía no vinculante

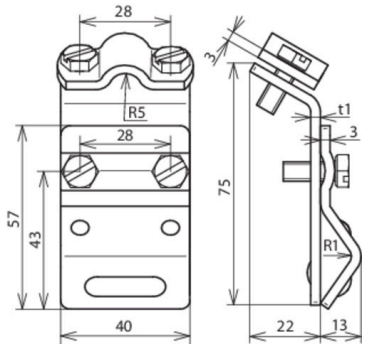


Arrangement:

| Tipo<br>art. no. | DRK ZS 7.10 W13.25 CU<br>338 007 |
|---|---|
| Margen de apriete borde | 13-25 mm |
| Material de la borna | Cu |
| Margen de apriete Rd | 7-10 mm |
| Material del caballete | Cu |
| Ancho/espesor del material | 40 / 3 mm |
| Tornillo | M6 x 16 / M6 x 10 mm |
| Material del tornillo | INOX |
| Capacidad de soportar corrientes de rayo (10/350 µs) | 100 kA *) |
| Norma | EN 62561-1 |
| Peso | 190 g |
| Número aduanero (Nomenclatura Combinada EU) | 85359000 |
| GTIN | 4013364024854 |
| UPE | 25 unidad(es) |

*) Para la asignación exacta por favor véase el certificado de prueba.

Queda reservado el derecho a introducir modificaciones, en cuanto a la redacción, contenidos técnicos e información relativa a medidas, pesos y materiales en función de los avances de la técnica. Las fotografías no son vinculantes.