FL WLAN 1120 - Funkmodul

1386091

https://www.phoenixcontact.com/de/produkte/1386091

Bitte beachten Sie, dass die in diesem PDF-Dokument angezeigten Daten aus unserem Online-Katalog generiert wurden. Bitte finden Sie die vollständigen Daten in der Benutzer-Dokumentation. Es gelten unsere Allgemeinen Nutzungsbedingungen für Downloads.

WLAN-Client, Soft Access Point, Wi-Fi 6, mit internen Antennen (MIMO) zur Einlochmontage, IP66/68, -30 °C … +60 °C, WLAN 802.11 a, b, g, n, ac, ax, Frequenz: 2,4 GHz, 5 GHz, Anschlussdaten: 9 V DC ... 32 V DC, RJ45: für LAN, http/https, CLI, REST-API

Ihre Vorteile

- Wi-Fi 6 (2,4/5 GHz)
- Bruttodatenrate bis 2400 MBit/s
- Fast Roaming in mobilen Anwendungen
- Steuerbar über REST-API
- Höchste Sicherheit WPA 2/3
- RJ45 mit 10/100/1000 MBit/s

Kaufmännische Daten

Artikelnummer	1386091
Verpackungseinheit	1 Stück
Mindestbestellmenge	1 Stück
Verkaufsschlüssel	DL
Produktschlüssel	DNN2W4
GTIN	4063151762308
Gewicht pro Stück (inklusive Verpackung)	371 g
Gewicht pro Stück (exklusive Verpackung)	333 g
Zolltarifnummer	85176200
Ursprungsland	Angaben zum Ursprungsland erfolgen mit der Lieferung.

Technische Daten

Hinweise

Hinweis zur Anwendung

Hinweis zur Anwendung	Nur für den industriellen Einsatz

Artikeleigenschaften

Produkttyp	Funkmodul
Bauform	Stand-alone

Isolationseigenschaften

Überspannungskategorie	II (IEC 61010-1)

Funkkarte

Ausführung	IEEE 802.11 a/b/g/n/ac/ax 2,4 GHz, 5 GHz > 600 MBit/s
Montagehinweis	fest eingebaut

Elektrische Eigenschaften

Maximale Verlustleistung bei Nennbedingung	4,1 W
Prüfstrecke	24-V-Versorgung / Funktionserde 500 V DC 1 min
	Ethernet-Schnittstelle / Alle anderen Potentiale 2,25 kV DC 1 min

Versorgung: Modulelektronik

Anschlusstechnik	COMBICON
Anschlussart	Push-in-Federanschluss
Hinweis zur Anschlussart	Empfohlener Leitungsquerschnitt: 0,75 mm²
	Empfohlene Aderendhülse: Anschlusslänge 10 mm
	Empfohlene Crimpzange: Trapez oder Vierkant
Benennung	1966101 FMC 1,5/ 3-STF-3,5
Polzahl	3
Querschnittsbereich AWG	24 ... 16
Versorgungsspannung	24 V DC (SELV)
Versorgungsspannungsbereich	9 V DC ... 32 V DC (PELV/SELV)
Versorgungsstrom	typ. 170 mA (bei Unom/ 20°C/ max. Datendurchsatz)
Stromaufnahme	max. 620 mA (bei Umin/ Tmax/ max. Datendurchsatz)

Anschlussdaten

1966101 FMC 1,5/ 3-STF-3,5

Anschlussart	Push-in-Federanschluss
steckbar	ja
Leiterquerschnitt starr	0,2 mm² ... 1,5 mm²
Leiterquerschnitt flexibel	0,2 mm² ... 1,5 mm²
Leiterquerschnitt AWG	24 ... 16
Abisolierlänge	10 mm

Schnittstellen

Antenne

Anzahl	2
Anschlussart	fest eingebaut
Hinweis zur Anschlussart	MIMO
Gewinn	5 dBi

Funktionen

Konfiguration	Web-based Management, automatisierbares CLI, REST-API
Quality of Service (QoS)	ja
Funkzulassungen	Europa, weitere Länder im E-Shop
Länderunterstützung	Belgien
	Bulgarien
	Dänemark
	Deutschland
	Estland
	Finnland
	Frankreich
	Griechenland
	Großbritannien
	Irland
	Italien
	Lettland
	Liechtenstein
	Litauen
	Luxemburg
	Malta
	Niederlande
	Norwegen
	Österreich
	Polen
	Portugal
	Rumänien
	Schweden
	Schweiz
	Slowakei
	Slowenien
	Spanien
	Tschechien
	Ungarn
	Zypern (Rep.)
	Japan
	China

	Singapur
	Südkorea

Ethernet (RJ45)

Anzahl Schnittstellen	1
Anschlussart	RJ45
Hinweis zur Anschlussart	Autonegotiation und Autocrossing
Übertragungsgeschwindigkeit	10/100/1000 MBit/s
Übertragungsphysik	Kupfer
Übertragungslänge	100 m (pro Segment)
Anzahl der Kanäle	1 (RJ45-Ports)

Wireless

Benennung	Wireless LAN
Anschlussart der Antenne	(intern)
Frequenzband	2,4 GHz
	5 GHz
Funkstandard	WLAN
	IEEE 802.11
	a
	b
	g
	n
	ac
	ax
	Wi-Fi 6
Sendeleistung	max. 20 dBm (mit zwei Antennen)
Anzahl der Funk-Interfaces	1 IEEE 802.11 a/b/g/n/ac/ax
Anschließbare Funkmodule	20 (10 pro virtuellem Interface im AP-Mode)

Maße

Maßzeichnung	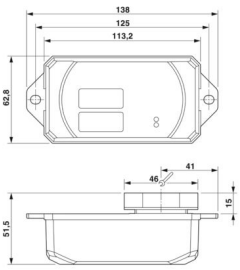
Breite	62,8 mm
Höhe	36,5 mm
Tiefe	113,2 mm
Hinweis zu Maßangaben	Aufbaumaß außen

Materialangaben

Farbe (Gehäuse)	schwarz (RAL 9005)
Material Bodenplatte	Zinkdruckguss, vernickelt
Material Gehäuse	PC

Umwelt- und Lebensdauerbedingungen

Umgebungsbedingungen

Umgebungstemperatur (Betrieb)	-30 °C ... 60 °C
Schutzart	IP65
	IP66
	IP67
	IP68
Hinweis	Schutzart in montiertem Zustand
Luftdruck (Betrieb)	800 hPa ... 1080 hPa (bis zu 2000 m üNN)
Luftdruck (Lagerung/Transport)	660 hPa ... 1080 hPa (bis zu 3500 m üNN)
Umgebungstemperatur (Lagerung/Transport)	-40 °C ... 85 °C
Zulässige Luftfeuchtigkeit (Betrieb)	5 % ... 95 % (nicht kondensierend)
Zulässige Luftfeuchtigkeit (Lagerung/Transport)	5 % ... 95 % (nicht kondensierend)

Mechanische Prüfung

Schock nach EN 60068-2-27/IEC 60068-2-27	30g, 11 ms, Halbsinus-Schockimpuls
Vibrationsfestigkeit nach EN 60068-2-6/IEC 60068-2-6	5g, 10 ... 150 Hz
Dauerschock nach EN 60068-2-27/IEC 60068-2-27	10g, 16 ms, 6000 Schocks
Breitbandrauschen nach EN 60068-2-64	Kategorie 1, Klasse A

EMV-Daten

Entladung statischer Elektrizität

Normen/Bestimmungen	EN 61000-4-2

Entladung statischer Elektrizität

Kontaktentladung	± 6 kV
Luftentladung	± 8 kV
Indirekte Entladung	± 6 kV

Elektromagnetisches HF-Feld

Normen/Bestimmungen	EN 61000-4-3

Elektromagnetisches HF-Feld

Frequenzbereich	80 MHz ... 1000 MHz
Prüffeldstärke	10 V/m
Frequenzbereich	1000 MHz ... 6000 MHz
Prüffeldstärke	3 V/m

Schnelle Transienten (Burst)

Normen/Bestimmungen	EN 61000-4-4

Schnelle Transienten (Burst)

Bemerkung	±2,2 kV

Stoßstrombelastung (Surge)

Normen/Bestimmungen	EN 61000-4-5

Stoßstrombelastung (Surge)

Signal	± 0,5 kV (symmetrisch)
	± 1 kV (asymmetrisch)

Leitungsgeführte Beeinflussung

Normen/Bestimmungen	EN 61000-4-6

Leitungsgeführte Beeinflussung

Frequenzbereich	0,15 MHz ... 80 MHz
Spannung	10 V

Störaussendung

Normen/Bestimmungen	EN 55032
Prüfergebnis	Klasse B

Montage

Montageart	Einlochmontage
Montagehinweis	interne Antenne

Zeichnungen

Maßzeichnung

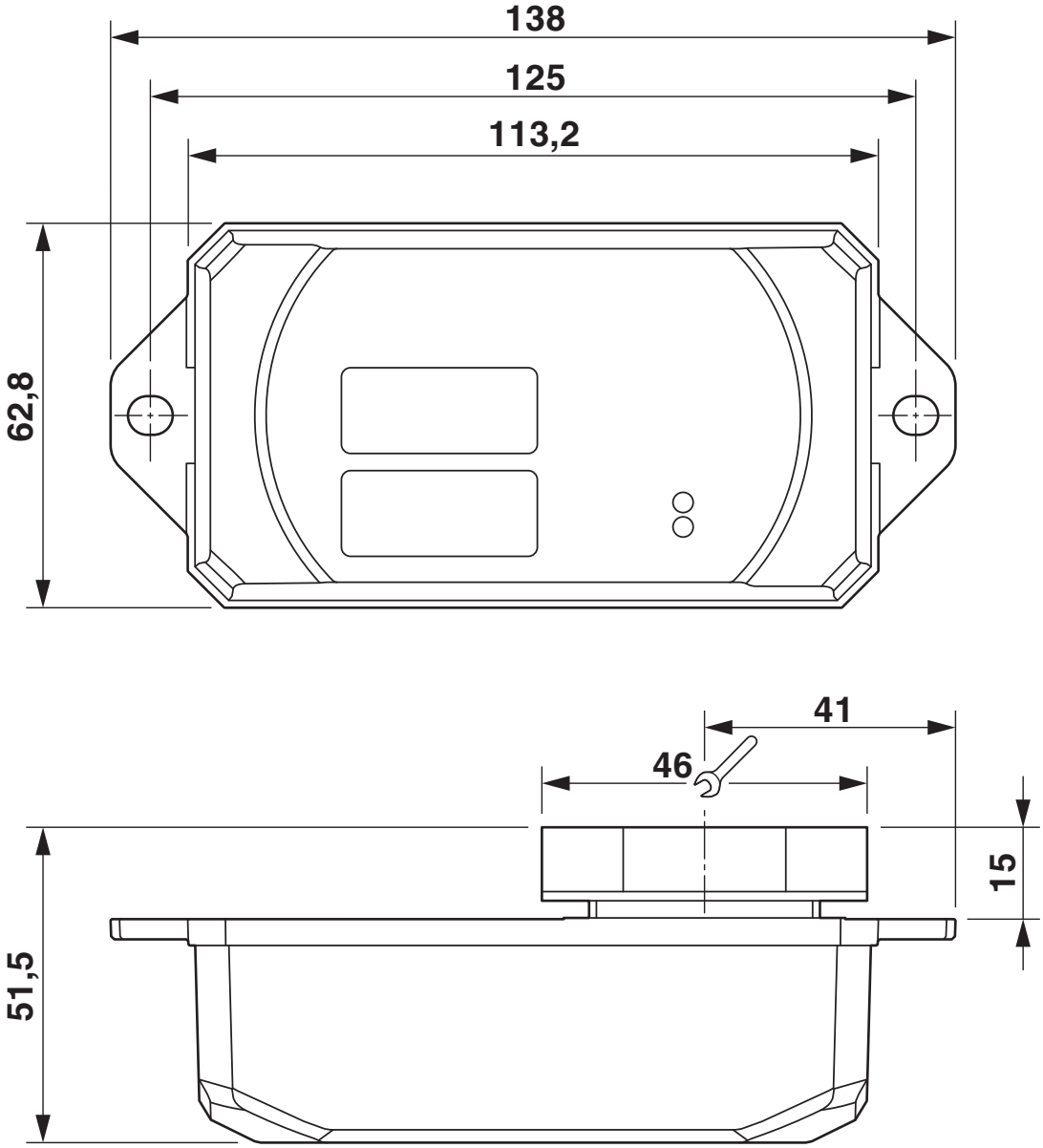

Klassifikationen

ECLASS

ECLASS-13.0	19170501
ECLASS-15.0	19170501

ETIM

ETIM 10.0	EC000816

UNSPSC

UNSPSC 21.0	43222600

Environmental product compliance

EU RoHS

Erfüllt die Anforderungen nach RoHS-Richtlinie	Ja
Ausnahmeregelungen soweit bekannt	7(a), 7(c)-I

China RoHS

Environment friendly use period (EFUP)	EFUP-50
	Eine artikelbezogene China RoHS Deklarationstabelle finden Sie im Downloadbereich zum jeweiligen Artikel unter „Herstellererklärung“. Für alle Artikel mit EFUP-E wird keine China RoHS Deklarationstabelle ausgestellt und benötigt.

EU REACH SVHC

Hinweis auf REACH-Kandidatenstoff (CAS-Nr.)	Diboron trioxide(CAS-Nr.: 1303-86-2)
	4,4'-isopropylidenediphenol(CAS-Nr.: 80-05-7)
	Lead(CAS-Nr.: 7439-92-1)
	2-(2H-benzotriazol-2-yl)-4-(1,1,3,3-tetramethylbutyl)phenol (UV-329)(CAS-Nr.: 3147-75-9)

Phoenix Contact 2026 © - Alle Rechte vorbehalten
https://www.phoenixcontact.com

PHOENIX CONTACT Deutschland GmbH
Flachsmarktstraße 8
D-32825 Blomberg
+49 52 35/3-1 20 00
info@phoenixcontact.de