# KREOS SR/100

## Code 3106108





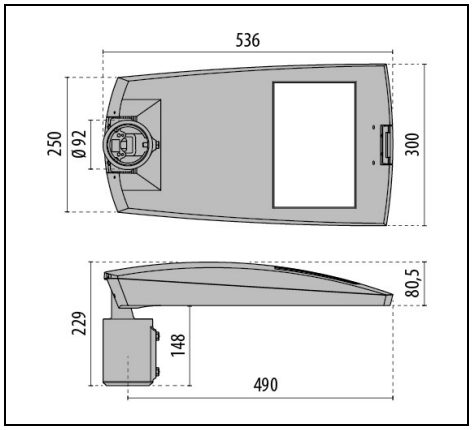


IP 66 | CLASS II | ≤-40°C | ≥ +50° | FULL CUT OFF | ULR<1 | CIEn°3>95 | DALI | SPD 10kV | CE | EAC | UKCA

### Description

Appareils urbain LED, composés de :
- Corps et couvercle en aluminium moulé sous pression peint avec des poudres polyester après traitement de conversion chimique de surface ISO 9227/12944 - ISO 9223 (C5)
- Fixation sur mât en aluminium moulé sous pression peint, pour mâts Ø 60 / 76 mm
- Réflecteurs de très hautes performances, dans un aluminium très pur poli brillant et oxydé puis ayant subi un traitement PVD silver 99,99%. Celui-ci permet l'obtention d'une surface de plus de 97% de réflectance, sans reflet irisé
- Optiques disponibles: SR/075 pour les routes étroites ayant un rapport L/H (largeur de route/hauteur de poteau) jusqu'à 0,75 ; SR/100 pour les routes à deux voies et ayant un rapport L/H égal à 1 ; SR/125 pour les routes larges ayant un rapport L/H égal à 1,25 ; SR/150 pour les routes larges ayant un rapport L/H égal à 1,5
- Conforme aux normes UNI 10819 et à l'Arrêté du 27.12.2018 sur la pollution lumineuse
- Joint en silicone antivieillissement à haute capacité d'élasticité
- Diffuseur en verre plat extra clair trempé securit
- Coupe-circuit automatique qui, à l'ouverture de l'appareil, interrompt l'alimentation électrique
- Fourni avec un clip de fixation en aluminium moulé par injection et d'un ressort en acier inoxydable. Celui-ci permet d'ouvrir rapidement l'appareil et sans outil en cas d'entretien
- Châssis de support de composants amovible, réalisé en tôle d'acier prégalvanisé
- Driver intégré
- Équipé d'un dispositif supplémentaire de protection contre les surtensions de réseau jusqu'à 10 kV (CM/DM)
- Fourni avec 1 mètre de câble H07RN-F 2x1.5 mm² ou H07RN-F 4x1.5 mm² pour les versions à intensité variable, permettant un raccordement au réseau sans ouvrir le corps d'éclairage
- Vis de fixation en acier inoxydable
- Les versions NEMA sont fournies avec NEMA SOCKET raccordé sur un driver à intensité variable DALI et avec un bouchon court-circuité étanche permettant un fonctionnement en on-off de l'appareil. Il s'agit donc de versions prévues pour le montage des solutions SMART compatibles
- Consultez notre service des ventes pour d'autres températures de couleur (CCT) et indice de rendu chromatiques (IRC)
- Versions DALI-2 (IEC 62386) disponibles. Nous consulter
- Option CLO (Constant light output) disponible. Consulter notre service des ventes

Afin de favoriser une mise à jour constante de nos produits, PERFORMANCE iN LIGHTING se réserve le droit d'apporter des modifications sans préavis. Par conséquent, il est recommandé de vérifier la dernière version publiée sur le site www.performanceinlighting.com. Les flux lumineux fournis et les consommations électriques, y compris les pertes, sont soumis à une tolérance de +/- 7%. Sauf indication contraire, les valeurs s'appliquent à une température ambiante de 25°C. Nos conditions de garantie sont disponibles sur https://www.performanceinlighting.com/qr/company/led-warranty

For information:
**PERFORMANCE iN LIGHTING S.p.A. Headquarters - Italy**
Viale del Lavoro 9/11
37030 Colognola ai Colli Verona - Italy
Tel. +39 045 61 59 211

**info.it@pil.lighting**
www.performanceinlighting.com

Afin de favoriser une mise à jour constante de nos produits, PERFORMANCE iN LIGHTING se réserve le droit d'apporter des modifications sans préavis. Par conséquent, il est recommandé de vérifier la dernière version publiée sur le site www.performanceinlighting.com. Les flux lumineux fournis et les consommations électriques, y compris les pertes, sont soumis à une tolérance de +/- 7%. Sauf indication contraire, les valeurs s'appliquent à une température ambiante de 25°C. Nos conditions de garantie sont disponibles sur https://www.performanceinlighting.com/qr/company/led-warranty

For information:
**PERFORMANCE iN LIGHTING S.p.A. Headquarters - Italy**
Viale del Lavoro 9/11
37030 Colognola ai Colli Verona - Italy
Tel. +39 045 61 59 211

**info.it@pil.lighting**
www.performanceinlighting.com

## Données du produit

| | | | |
|---|---|---|---|
| **Groupe ETIM:** | EG000027 | **Classe ETIM:** | EC000062 |

## Caractéristiques générales

| | | | |
|---|---|---|---|
| **Douille:** | LED | **Source lumineuse:** | LED |
| **Flux nominal [lm]:** | 6288 | **Flux réel [lm]:** | 5122 |
| **Puissance du luminaire [W]:** | 35 W | **Efficacité lumineuse [lm/W]:** | 146 |
| **CRI:** | 70 | **Température de couleur [K]:** | 4000 |
| **Couleur / Finissage:** | AN-96 / Anthracite métallisé / Poudrée | **Degré de protection IP:** | IP66 |
| **Impact resistance / impact energy:** | IK08 9J xx5 | **Classe de protection:** | II |
| **Optique:** | SR/100 - Routière | **Poids net [kg]:** | 6.286 |
| **Longueur totale [mm]:** | 300 | **Largeur totale [mm]:** | 536 |
| **Hauteur totale [mm]:** | 229 | | |

## Caractéristiques mécaniques

| | | | |
|---|---|---|---|
| **Forme:** | Rectangulaire | **Matériaux du boîtier:** | Aluminium |
| **Type de diffuseur:** | Verre | **Essai au fil incandescent [°C]:** | 960 °C |
| **Surface au vent frontale [m²]:** | 0.02 | **Surface au vent latérale [m²]:** | 0.05 |
| **Surface au vent supérieure [m²]:** | 0.15 | | |

## Caractéristiques électriques

| | | | |
|---|---|---|---|
| **Tension d'alimentation:** | AC/DC | **Tension d'entrée [V AC]:** | 220/240 |
| **Fréquence d'entrée [Hz]:** | 0/50/60 | **Facteur de puissance / COS Φ:** | >0.9 |
| **Tension d'entrée [V DC]:** | 176/264 | **Protection contre les surtensions \| Commun [kV]:** | 6.000000 |
| **Protection contre les surtensions \| Différentiel [kV]:** | 10.000000 | **Courant d'appel [A/µs]:** | 42 / 238 |
| **C10 1.5 mm²:** | 10 | **C16 2.5 mm²:** | 17 |
| **B10 1.5 mm²:** | 6 | **B16 2.5 mm²:** | 10 |

## Installation

| | | | |
|---|---|---|---|
| **Lieu d'application:** | Éclairage extérieur | **Type d'installation:** | Éclairage public |
| **Temperature ambiante min. [°C]:** | -40 | **Temperature ambiante max. [°C]:** | 50 |

## Caractéristiques lumineuses

| | | | |
|---|---|---|---|
| **MacAdam:** | 5 | **Maintien du flux lumineux:** | L90B10@100000h |
| **Distribution lumineuse:** | Direct | **Classe d'intensité lumineuse:** | G*3 |
| **Pas de pollution lumineuse (ULR = 0%):** | | **IPEA* (éclairage public):** | A9+ |

Afin de favoriser une mise à jour constante de nos produits, PERFORMANCE iN LIGHTING se réserve le droit d'apporter des modifications sans préavis. Par conséquent, il est recommandé de vérifier la dernière version publiée sur le site www.performanceinlighting.com. Les flux lumineux fournis et les consommations électriques, y compris les pertes, sont soumis à une tolérance de +/- 7%. Sauf indication contraire, les valeurs s'appliquent à une température ambiante de 25°C. Nos conditions de garantie sont disponibles sur https://www.performanceinlighting.com/qr/company/led-warranty

For information:
**PERFORMANCE iN LIGHTING S.p.A. Headquarters - Italy**
Viale del Lavoro 9/11
37030 Colognola ai Colli Verona - Italy
Tel. +39 045 61 59 211

**info.it@pil.lighting**
www.performanceinlighting.com

| | | | |
|---|---|---|---|
| IPEA* (grands espaces et abords de batiments): | A9+ | IPEA* (pistes cyclo-piétonnes): | A8+ |
| IPEA* (parcs et jardins): | A8+ | IPEA* (centres historiques): | A12+ |

Afin de favoriser une mise à jour constante de nos produits, PERFORMANCE iN LIGHTING se réserve le droit d'apporter des modifications sans préavis. Par conséquent, il est recommandé de vérifier la dernière version publiée sur le site www.performanceinlighting.com. Les flux lumineux fournis et les consommations électriques, y compris les pertes, sont soumis à une tolérance de +/- 7%. Sauf indication contraire, les valeurs s'appliquent à une température ambiante de 25°C. Nos conditions de garantie sont disponibles sur https://www.performanceinlighting.com/qr/company/led-warranty

For information:
**PERFORMANCE iN LIGHTING S.p.A. Headquarters - Italy**
Viale del Lavoro 9/11
37030 Colognola ai Colli Verona - Italy
Tel. +39 045 61 59 211

**info.it@pil.lighting**
www.performanceinlighting.com

## Données photométriques

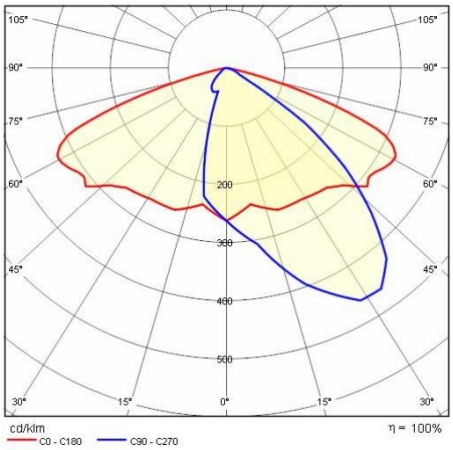


## Accessoires

KREOS



**3106386**

Réducteur poteau Ø 42÷46 mm

AN-96 / Anthracite métallisé



**14077796**

Support en acier peint par cataphorèse + poudre polyester pour installation murale ou en angle

AN-96 / Anthracite métallisé

Afin de favoriser une mise à jour constante de nos produits, PERFORMANCE iN LIGHTING se réserve le droit d'apporter des modifications sans préavis. Par conséquent, il est recommandé de vérifier la dernière version publiée sur le site www.performanceinlighting.com. Les flux lumineux fournis et les consommations électriques, y compris les pertes, sont soumis à une tolérance de +/- 7%. Sauf indication contraire, les valeurs s'appliquent à une température ambiante de 25°C. Nos conditions de garantie sont disponibles sur https://www.performanceinlighting.com/qr/company/led-warranty

For information:
**PERFORMANCE iN LIGHTING S.p.A. Headquarters - Italy**
Viale del Lavoro 9/11
37030 Colognola ai Colli Verona - Italy
Tel. +39 045 61 59 211

**info.it@pil.lighting**
www.performanceinlighting.com