KYRO+1-D76 SR/100

Code 3105334





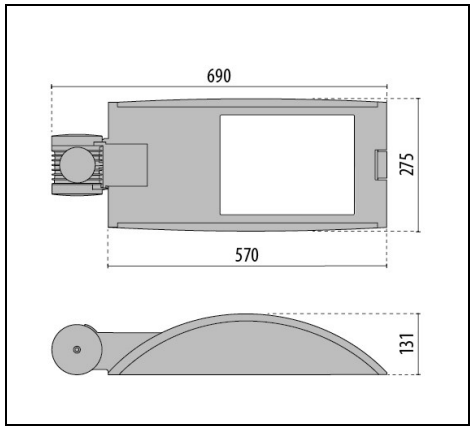



Description

Série d'appareils routiers LED, en deux versions, composés de :
- Corps et couvercle en aluminium moulé sous pression peint avec des poudres polyester après traitement de conversion chimique de surface ISO 9227/12944 - ISO 9223 (C5)
- Fixation sur mât en aluminium moulé sous pression et peint
- Diffuseur en verre plat extra clair trempé securit
- Groupe optique se composant de lentilles en technopolymère de transmittance élevée de la lumière
- Optiques disponibles: SR/075 pour les routes étroites ayant un rapport L/H (largeur de route/hauteur de poteau) jusqu'à 0,75 ; SR/100 pour les routes à deux voies et ayant un rapport L/H égal à 1 ; SR/125 pour les routes larges ayant un rapport L/H égal à 1,25 ; SR/150 pour les routes larges ayant un rapport L/H égal à 1,5
- Dissipateur thermique en aluminium
- Joint en silicone antivieillissement à haute capacité d'élasticité
- Coupe-circuit automatique qui, à l'ouverture de l'appareil, interrompt l'alimentation électrique
- Presse-étoupe à amarrage M25x1,5 pour câbles Ø 9 à Ø 14 mm
- Driver intégré
- Vis de fixation en acier inoxydable
- Platine porte-composants en technopolymère renforcé à la fibre de verre
- Platine-appareillage démontable sans outil
- Clips imperdables en aluminium avec ressort inox
- Les versions KYRO+ 1 sont prévues pour le montage sur poteaux Ø 42 - Ø 60/62 mm, les versions KYRO+ 1-D76 sur poteaux Ø 76 mm et les versions KYRO+ 2 sur poteaux Ø 60/62 - Ø 76 mm
- Équipé d'un dispositif supplémentaire de protection contre les surtensions de réseau jusqu'à 10 kV (CM/DM)
- Système "SECURE LIGHT DISTRIBUTION" qui garantit l'uniformité de la distribution lumineuse notamment en cas de perte d'efficacité de quelques LED
- Conforme aux normes UNI 10819 et à l'Arrêté du 27.12.2018 sur la pollution lumineuse
- Fournie avec 1 mètre de câble H07RN-F 2x1,5 mm^2 et un connecteur prise-fiche IP66, réalisé en polyamide avec contacts en laiton argenté, pour câbles Ø9 - Ø14 mm, qui permet le branchement au réseau sans ouvrir le boîtier d'éclairage

Afin de favoriser une mise à jour constante de nos produits, PERFORMANCE iN LIGHTING se réserve le droit d'apporter des modifications sans préavis. Par conséquent, il est recommandé de vérifier la dernière version publiée sur le site www.performanceinlighting.com. Les flux lumineux fournis et les consommations électriques, y compris les pertes, sont soumis à une tolérance de +/- 7%. Sauf indication contraire, les valeurs s'appliquent à une température ambiante de 25°C. Nos conditions de garantie sont disponibles sur https://www.performanceinlighting.com/qr/company/led-warranty

For information:
PERFORMANCE iN LIGHTING S.p.A. Headquarters - Italy
Viale del Lavoro 9/11
37030 Colognola ai Colli Verona - Italy
Tel. +39 045 61 59 211

info.it@pil.lighting
www.performanceinlighting.com

- Versions avec réduction de puissance automatique (RPA)
- Consultez notre service des ventes pour d'autres températures de couleur (CCT) et indice de rendu chromatiques (IRC)
- Option CLO (Constant light output) disponible. Consulter notre service des ventes
- Design by SILVIA PAOLA PENNACCHIO
- Design by SILVIA PAOLA PENNACCHIO

Afin de favoriser une mise à jour constante de nos produits, PERFORMANCE iN LIGHTING se réserve le droit d'apporter des modifications sans préavis. Par conséquent, il est recommandé de vérifier la dernière version publiée sur le site www.performanceinlighting.com. Les flux lumineux fournis et les consommations électriques, y compris les pertes, sont soumis à une tolérance de +/- 7%. Sauf indication contraire, les valeurs s'appliquent à une température ambiante de 25°C. Nos conditions de garantie sont disponibles sur https://www.performanceinlighting.com/qr/company/led-warranty

For information:
PERFORMANCE iN LIGHTING S.p.A. Headquarters - Italy
Viale del Lavoro 9/11
37030 Colognola ai Colli Verona - Italy
Tel. +39 045 61 59 211

info.it@pil.lighting
www.performanceinlighting.com

Données du produit

Groupe ETIM:	EG000027	**Classe ETIM:**	EC000062

Caractéristiques générales

Douille:	LED	**Source lumineuse:**	LED
Flux nominal [lm]:	10182	**Flux réel [lm]:**	8914
Puissance du luminaire [W]:	70 W	**Efficacité lumineuse [lm/W]:**	127
CRI:	70	**Température de couleur [K]:**	3000
Couleur / Finissage:	AN-96 / Anthracite métallisé / Poudrée	**Degré de protection IP:**	IP66
Impact resistance / impact energy:	IK09 10J xx9	**Classe de protection:**	II
Optique:	SR/100 - Routière	**Poids net [kg]:**	7.525
Longueur totale [mm]:	275	**Largeur totale [mm]:**	690
Hauteur totale [mm]:	131		

Caractéristiques mécaniques

Forme:	Rectangulaire	**Matériaux du boîtier:**	Aluminium
Type de diffuseur:	Verre	**Essai au fil incandescent [°C]:**	650 °C
Surface au vent latérale [m²]:	0.07	**Surface au vent supérieure [m²]:**	0.17

Caractéristiques électriques

Tension d'alimentation:	AC	**Tension d'entrée [V AC]:**	220/240
Fréquence d'entrée [Hz]:	50/60	**Facteur de puissance / COS Φ:**	>0.9
Protection contre les surtensions | Commun [kV]:	10.000000	**Protection contre les surtensions | Différentiel [kV]:**	10.000000
Courant d'appel [A/µs]:	43 / 260	**C10 1.5 mm²:**	10
C16 2.5 mm²:	17	**B10 1.5 mm²:**	6
B16 2.5 mm²:	10		

Installation

Lieu d'application:	Éclairage extérieur	**Type d'installation:**	Éclairage public
Temperature ambiante min. [°C]:	-40	**Temperature ambiante max. [°C]:**	35
Distance min. de l'objet éclairé [m]:	0.50		

Caractéristiques lumineuses

MacAdam:	3	**Maintien du flux lumineux:**	L90B10@100000h
Distribution lumineuse:	Direct	**Classe d'intensité lumineuse:**	G*4
Pas de pollution lumineuse (ULR = 0%):		**IPEA* (éclairage public):**	A5+
IPEA* (grands espaces et abords de	A7+	**IPEA* (pistes cyclo-piétonnes):**	A4+

Afin de favoriser une mise à jour constante de nos produits, PERFORMANCE iN LIGHTING se réserve le droit d'apporter des modifications sans préavis. Par conséquent, il est recommandé de vérifier la dernière version publiée sur le site www.performanceinlighting.com. Les flux lumineux fournis et les consommations électriques, y compris les pertes, sont soumis à une tolérance de +/- 7%. Sauf indication contraire, les valeurs s'appliquent à une température ambiante de 25°C. Nos conditions de garantie sont disponibles sur https://www.performanceinlighting.com/qr/company/led-warranty

For information:
PERFORMANCE iN LIGHTING S.p.A. Headquarters - Italy
Viale del Lavoro 9/11
37030 Colognola ai Colli Verona - Italy
Tel. +39 045 61 59 211

info.it@pil.lighting
www.performanceinlighting.com

batiments):	
IPEA* (parcs et jardins):	A4+
IPEA* (centres historiques):	A10+

Afin de favoriser une mise à jour constante de nos produits, PERFORMANCE iN LIGHTING se réserve le droit d'apporter des modifications sans préavis. Par conséquent, il est recommandé de vérifier la dernière version publiée sur le site www.performanceinlighting.com. Les flux lumineux fournis et les consommations électriques, y compris les pertes, sont soumis à une tolérance de +/- 7%. Sauf indication contraire, les valeurs s'appliquent à une température ambiante de 25°C. Nos conditions de garantie sont disponibles sur https://www.performanceinlighting.com/qr/company/led-warranty

For information:
PERFORMANCE iN LIGHTING S.p.A. Headquarters - Italy
Viale del Lavoro 9/11
37030 Colognola ai Colli Verona - Italy
Tel. +39 045 61 59 211

info.it@pil.lighting
www.performanceinlighting.com

Données photométriques

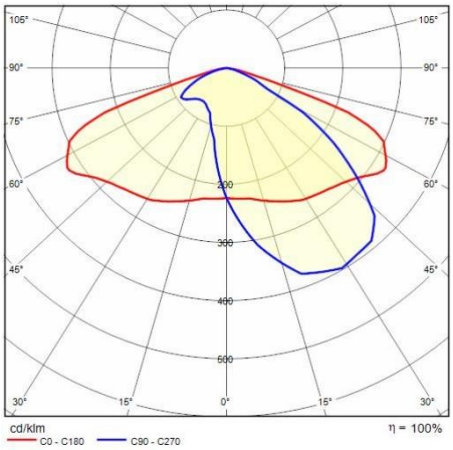

Accessoires

KYRO+



3102824

1 m Câble H07RN-F 2x1,5 + connecteur

Afin de favoriser une mise à jour constante de nos produits, PERFORMANCE iN LIGHTING se réserve le droit d'apporter des modifications sans préavis. Par conséquent, il est recommandé de vérifier la dernière version publiée sur le site www.performanceinlighting.com. Les flux lumineux fournis et les consommations électriques, y compris les pertes, sont soumis à une tolérance de +/- 7%. Sauf indication contraire, les valeurs s'appliquent à une température ambiante de 25°C. Nos conditions de garantie sont disponibles sur https://www.performanceinlighting.com/qr/company/led-warranty

For information:
PERFORMANCE iN LIGHTING S.p.A. Headquarters - Italy
Viale del Lavoro 9/11
37030 Colognola ai Colli Verona - Italy
Tel. +39 045 61 59 211

info.it@pil.lighting
www.performanceinlighting.com