Gegevensblad product
Kenmerken

BMEP584020
CPU module, Modicon M580, Distributed I/O, Niveau 4

Hoofd

Range of product	Modicon M580
Product or component type	Processormodule

Complementair

Aantal rekken	8
Digitale I/O processorcapaciteit	4096 I/O
Analoge I/O-processorcapaciteit	1024 I/O
Aantal toepassingen voor specifiek kanaal	144
Toepassingsspecifieke I/O	HART Nauwkeurige tijdstempel SSI encoder Seriële verbinding Bewegingssturing Teller
Controles	Procesbesturing
Besturingskanalen	Programmeerbare lussen
Geïntegreerd aansluitingstype	1 Ethernet TCP/IP voor service poort 2 Ethernet TCP/IP voor apparaat netwerk USB type mini B
Aantal digitale I/O	128
Communicatiemodule processor	8 AS interface module 4 Ethernet-communicatiemodule
Communicatiedienst	DIO scanner
Geheugenbeschrijving	Uitbreidbaar flash, 4 GB voor gegevensopslag Geïntegreerd RAM, 10 kB voor systeem geheugen Geïntegreerd RAM, 16 MB voor programma Geïntegreerd RAM, 2048 kB voor gegevens
Applicatiestructuur	1 cyclische/periodieke mastertaak 2 "auxiliary" taken 1 periodieke snelle taak 128 gebeurtenistaken
Cyber beveiligde boot	Achilles gecertificeerd DoS-preventie IPSec SNMP-logging Syslog-protocolondersteuning Beveiliging op transportlaag Audittrail Ingebedde firewall Firmware handtekening Wachtwoordbeveiliging Havenverharding Beveiligde communicatie (HTTPS) Beveiligingslogboek

De informatie in deze documentatie bevat algemene beschrijvingen en/of technische kenmerken van de prestaties van de producten die erin zijn opgenomen.
Deze documentatie is niet bedoeld als vervanging voor en mag niet worden gebruikt om de geschiktheid of betrouwbaarheid van deze producten voor specifieke gebruikerstoepassingen te bepalen.
Een dergelijke gebruiker of integrator is verplicht een geschikte en volledige risicoanalyse, evaluatie en test van de producten uit te voeren met betrekking tot de toepasselijke specifieke toepassing of het gebruik ervan.
Schneider Electric Industries SAS noch enige partners of dochterondernemingen zijn verantwoordelijk voor het verkeerd gebruik van de informatie die hierin staat.

Aantal instructies per ms	30 Kinst/ms 65% booleaans + 35% vast rekenkundig 40 Kinst/ms 100% booleaans
Stroomverbruik	295 mA bij 24 V DC
Betrouwbaarheid MTBF	775000 H
Markering	CE

Omgeving

Trilling bestendigheid	3 gn
Schokbestendigheid	30 gn
Ambient air temperature for operation	0…60 °C
Ambient air temperature for storage	-40…85 °C
Bedrijfshoogte	0...2000 m 2000...5000 m met
Relatieve vochtigheid	5…95 % bij 55 °C zonder condensatie
IP-beschermingsgraad	IP20
Richtlijnen	2014/35/EU - laagspanningsrichtlijn 2014/30/EU - elektromagnetische compatibiliteit
Productcertificaten	CE[RETURN]UL[RETURN]CSA[RETURN]RCM[RETURN]EAC[RETURN]Scheepvaart
Normen	IEC 61131-2 IEC 61010-2-201 UL 61010-2-201 CSA C22.2 No 61010-2-201 IACS E10 EN/IEC 61000-6-5, interface type 1 en type 2 EN/IEC 61850-3, locatie G
Milieu-eigenschappen	Gevaarlijke situatie klasse I afdeling 2
Voeding	Interne voeding via rack
Status LED	1 LED (groen) processor loopt (RUN) 1 LED (rood) processor of systeemfout (ERR) 1 LED (rood) fout I/O module (I/O) 1 LED (groen) bezig met downloaden (DL) 1 LED (rood) fout op geheugenkaart of CPU flash (back up) 1 LED (groen/rood) ETH MS (configuratie Ethernet poort status) 1 LED (groen/rood) Eth NS (Ethernet netwerk status)
Net weight	0,849 kg

Verpakkingseenheid

Unit Type of Package 1	PCE
Number of Units in Package 1	1
Package 1 Height	9,000 cm
Package 1 Width	18,000 cm
Package 1 Length	25,000 cm
Package 1 Weight	874,000 g
Unit Type of Package 2	S03
Number of Units in Package 2	6
Package 2 Height	30,000 cm
Package 2 Width	30,000 cm
Package 2 Length	40,000 cm
Package 2 Weight	5,729 kg

Duurzaamheid van het aanbod

Duurzaamheids status van het aanbod	Green Premium product
REACh-regelgeving	REACh-verklaring
EU-richtlijn RoHS	Voldoet pro-aktief (Product valt niet onder de EU RoHS juridische scoop)
Kwikvrij	Ja
RoHS-regulering China	RoHS-verklaring China
Informatie over RoHS-vrijstelling	Ja
Milieu Profiel	Milieuprofiel Van Het Product

Circulair Profiel	Informatie Over Einde Levensduur
WEEE	Het product moet op markten van de Europese Unie worden afgevoerd volgens specifieke afvalinzamelingsregels en mag nooit in een gewone vuilnisbak terechtkomen.

BMEP584020

Nur CPU-Module

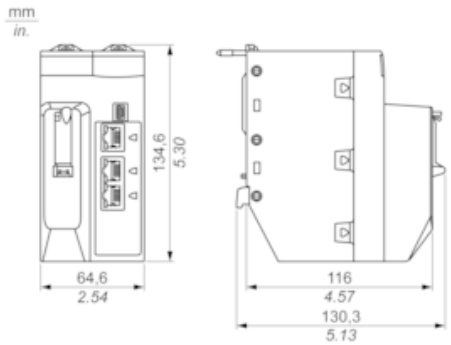

Auf Racks montierte Module

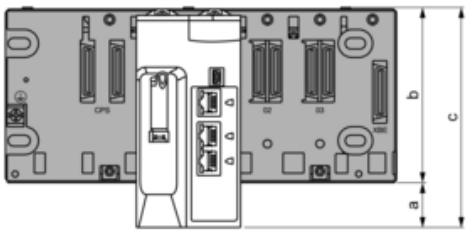

a: Zusätzlicher Abstand unter dem Rack zur Berücksichtigung der Höhe der CPU. X Bus-Rack: Der Abstand beträgt 30,9 mm (1.217 in.)Ethernet-Rack: Der Abstand beträgt 29,49 mm (1.161 in.)

b: Die Höhe des Racks. Für ein X Bus-Rack beträgt die Höhe 103,7 mm (4.083 in.); für ein Ethernet-Rack beträgt die Höhe 105,11 mm (4.138 in.).

c: Die Höhe des lokalen Hauptracks, 134,6 mm (5.299 in.)

In ein Gehäuse montierte Module und Kabel

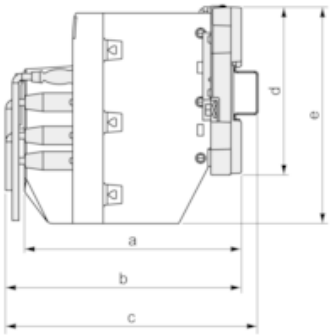

a: Gehäusetiefe: 135 mm (5.315 in.)

b: Tiefe Verdrahtung + Modul: > 146 mm (5.748 in.)

c: Verdrahtung + Modul + DIN-Schienentiefe: > 156 mm (6.142 in.)

d: Rackhöhe: X Bus-Rack 103,7 mm (4.083 in.); für ein Ethernet-Rack, 105,11 mm (4.138 in.)

e: Modulhöhe: 134,6 mm (5.299 in.)