DRK DUL 8.10 W16.22 CU (339 057)

Fotografía no vinculante

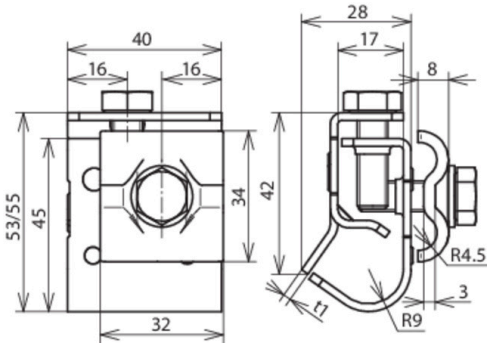

Arrangement:

Tipo art. no.	DRK DUL 8.10 W16.22 CU 339 057 ✔
Protección de componentes	Patente DE Nº P 38 35 245.1
Margen de apriete borde	16-22 mm
Material de la borna	Cu
Margen de apriete Rd	8-10 mm
Material del caballete	Cu
Ancho/espesor del material	40 / 2 mm
Tornillo	M8 x 20 / 25 mm
Material del tornillo	INOX
Capacidad de soportar corrientes de rayo (10/350 µs)	100 kA *)
Norma	EN 62561-1
Peso	150 g
Número aduanero (Nomenclatura Combinada EU)	85359000
GTIN	4013364096332
UPE	25 unidad(es)

*) Para la asignación exacta por favor véase el certificado de prueba.

Queda reservado el derecho a introducir modificaciones, en cuanto a la redacción, contenidos técnicos e información relativa a medidas, pesos y materiales en función de los avances de la técnica. Las fotografías no son vinculantes.