UTK 8.10 FL30 ZP V2A (459 139)

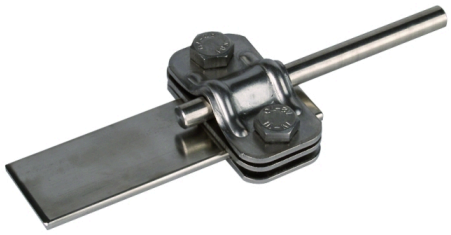

Fotografía no vinculante

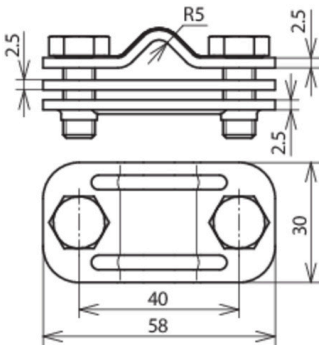

Arrangement:

Tipo art. no.	UTK 8.10 FL30 ZP V2A 459 139
Material	INOX
Margen de apriete Rd/pletina	8-10 / 30 mm
Tornillo	M8 x 20 mm
Material del tornillo	INOX
Distancia de tornillo	40 mm
Espesor del material (t1)	2,5 mm
Capacidad de derivar corrientes de rayo (10/350 µs)	100 kA / 50 kA *)
Norma	EN 62561-1
Peso	122 g
Número aduanero (Nomenclatura Combinada EU)	85359000
GTIN	4013364078628
UPE	50 unidad(es)

*) Para la asignación exacta por favor véase el certificado de prueba.

Queda reservado el derecho a introducir modificaciones, en cuanto a la redacción, contenidos técnicos e información relativa a medidas, pesos y materiales en función de los avances de la técnica. Las fotografías no son vinculantes.