WD M10 12 V4A DWD L300 400 STTZN (478 540)

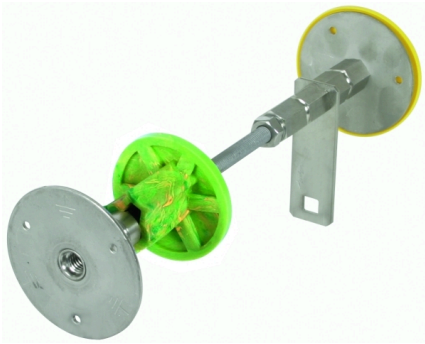

Fotografía no vinculante

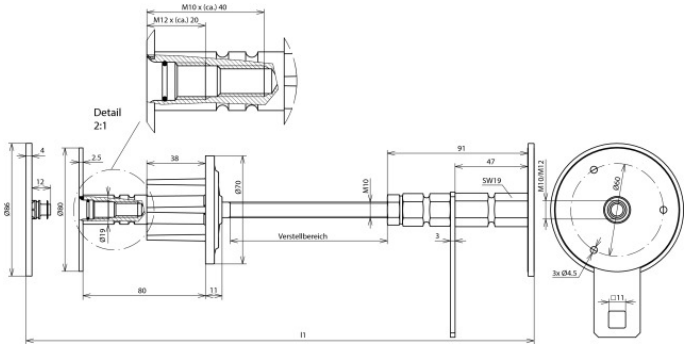

Tipo art. no.	WD M10 12 V4A DWD L300 400 STTZN 478 540
Material de la placa	INOX (V4A)
Material número	1.4571 / 1.4404 / 1.4401
Material del eje	St/tZn
Espesor de la pared (l1)	300-400 mm
Rosca de conexión	M10 / 12
Placa de conexión Ø	80 mm
Prueba de agua a presión	1 bar
Material de la arandela de estanqueidad	PVC
Corriente de cortocircuito (AC 50 Hz / DC) (1 s; ≤ 300 °C)	2,4 kA
Norma	DIN EN 62561-(1+5)
Peso	750 g
Número aduanero (Nomenclatura Combinada EU)	85359000
GTIN	4013364120358
UPE	4 unidad(es)

Queda reservado el derecho a introducir modificaciones, en cuanto a la redacción, contenidos técnicos e información relativa a medidas, pesos y materiales en función de los avances de la técnica. Las fotografías no son vinculantes.