RRS 120 B11 STTZN (420 120)

Fotografía no vinculante

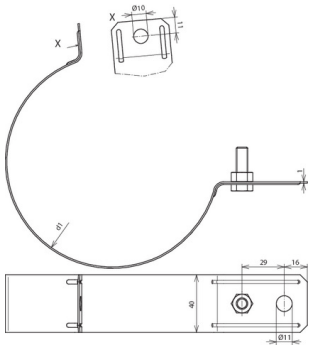

Arrangement:

Tipo art. no.	RRS 120 B11 STTZN 420 120
Material	St/tZn
Margen de apriete del tubo Ø (d1)	120 mm
Taladro Ø	11 mm
Tornillo	M8 x 25 mm
Material del tornillo/de la tuerca	INOX
Capacidad de derivar corrientes de rayo (10/350 µs)	100 kA *)
Norma	EN 62561-1
Peso	160 g
Número aduanero (Nomenclatura Combinada EU)	85359000
GTIN	4013364022829
UPE	1 unidad(es)

*) En cuanto a la asignación exacta por favor véase el certificado de prueba.

Queda reservado el derecho a introducir modificaciones, en cuanto a la redacción, contenidos técnicos e información relativa a medidas, pesos y materiales en función de los avances de la técnica. Las fotografías no son vinculantes.