UEK 8.10 AQ4 50 HKSM10 V2A (540 260)

Fotografía no vinculante

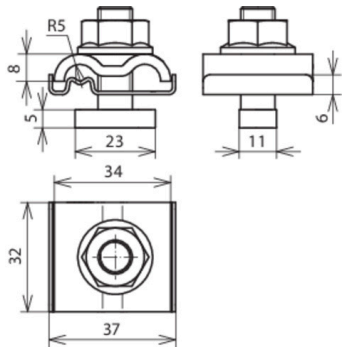

Bornas de toma de tierra para integrar los sistemas de montaje, por ej. de instalaciones PV, en la compensación de potencial de función / toma de tierra de función (color del conductor negro) y compensación de potencial de protección contra el rayo según EN 62305-3 (VDE 0185-305-3).

Mediante la placa de contacto (elemento intermedio) de acero inoxidable se puede unir diferentes materiales del conductor (Cu, Al, St/tZn e INOX) con los sistemas de montaje convencionales por ej. en aluminio, sin que se produzca corrosión por el contacto.
Mediante la versión con caballete doble se pueden unir fácil y rápidamente los perfiles por ej. con cableado de paso.

Arrangement:

Tipo art. no.	UEK 8.10 AQ4 50 HKSM10 V2A 540 260
Material de la borna	INOX
Margen de apriete Rd	8-10 mm
Conexión (rígido/flexible)	4-50 mm^2
Tornillo	Tornillo de cabeza de martillo (23 x 11 mm), M10 x 30 mm
Tuerca de bloqueo	SW 15 mm
Material tornillo/tuerca	INOX
Capacidad de derivar corrientes de rayo (10/350 µs)	I_{imp} 100 kA / I_{imp} 50 kA *)
Norma	EN 62561-1
Peso	60 g
Número aduanero (Nomenclatura Combinada EU)	85359000
GTIN	4013364138667
UPE	50 unidad(es)

*) En cuanto a la asignación exacta por favor véase el certificado de prueba.

Queda reservado el derecho a introducir modificaciones, en cuanto a la redacción, contenidos técnicos e información relativa a medidas, pesos y materiales en función de los avances de la técnica. Las fotografías no son vinculantes.