Datos técnicos: Abrazadera de banda para zonas Ex 1/21, 2/22

- Utilización en zonas con peligro de explosión de las zonas Ex 1 y 2 (gases, vapores, mezclas) y de las zonas Ex 21 y 22 (polvos)
- Probado según el grupo de explosión IIB
- Grande ahorro en el tiempo de montaje, ya no es necesaria la puesta fuera de servicio de la instalación/zona por trabajos de soldadura o perforación

EX BRS 90 (540 801)

Fotografía no vinculante

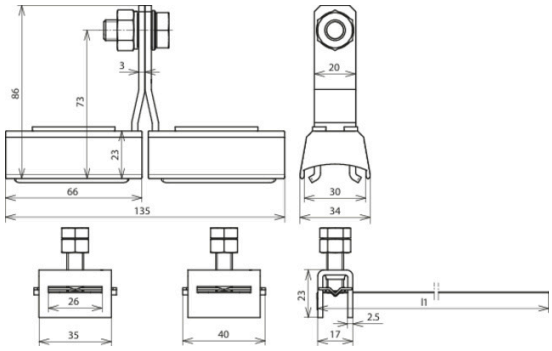

Arrangement:

Tipo art. no.	EX BRS 90 540 801
Corriente de impulso de rayo (10/350 µs) Cu (I_{imp})	50 kA
Corriente de impulso de rayo (10/350 µs) St/tZn (I_{imp})	50 kA
Corriente de impulso de rayo (10/350 µs) INOX (I_{imp})	25 kA
Capacidad de soportar corriente de rayo según EN 62561-1	N
Conexión	M10
Margen de apriete del tubo Ø	27-89 mm ($^3/_4$-3")
Material del cuerpo con abrazaderas	poliamida
Material de la borna/cinta	INOX
Material de la pieza de contacto	Cu/gal Sn
Dimensiones de la banda de apriete (l1 x a x p)	410 x 25 x 0,3 mm
Versión	estabilizada contra rayos ultravioleta
Norma	EN 62561-1
Peso	503 g
Número aduanero (Nomenclatura Combinada EU)	85359000
GTIN	4013364115460
UPE	1 unidad(es)

Queda reservado el derecho a introducir modificaciones, en cuanto a la redacción, contenidos técnicos e información relativa a medidas, pesos y materiales en función de los avances de la técnica. Las fotografías no son vinculantes.

Referente a la resistencia a la corrosión los materiales utilizados en las abrazaderas para zonas Ex-BRS (por ejemplo, Cu/galSn, Ms/galSn, INOX, poliamida) deben verificarse con respecto a su utilización en las condiciones ambientales existentes.