AKK DUL 8.10 KBF 3 20 STTZN (372 300)

Immagine indicativa

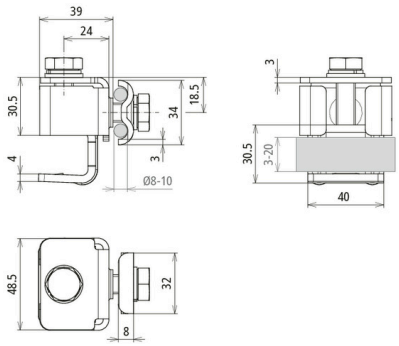

Fino a 0,2 mm con lama o lama Penetrazione di rivestimenti superficiali fino a 0,2 mm con lama o lama e vite.
Adatto all'impiego nelle zone Ex 2/22. Tutte le connessioni sono dotate di sistema anti-allentamento.

Arrangement:

Tipo Art.	AKK DUL 8.10 KBF 3 20 STTZN 372 300
Campo di serraggio	3-20 mm
Materiale morsetto	**Fe/tZn**
Campo di serraggio Td	8-10 mm
Vite	M10 x 32 mm / M10 x 18 mm
Materiale vite / grova	**INOX**
Tipo di collegamento	collegamento apribile
Penetrazione della superficie di rivestimento	fino a 0,2 mm con lama o lama e vite
Collegamento con	Cavallotto doppio di fissaggio
Portata di corrente di fulmine (10/350 µs)	I_{imp} 50 kA I_{imp} 100 kA *)
Riferimento norma	CEI EN 62561-1
Peso	251 g
Codice doganale (Nomenclatura Combinata EU)	85359000
Codice GTIN (EAN)	4013364515765
Confezione	25 pz.

Dati tecnici, dimensioni, pesi e materie prime possono subire variazioni dovute al progresso tecnologico. I disegni sono solo indicativi.