AK 6.10 KB W KBF18 35 V2A (372 249)

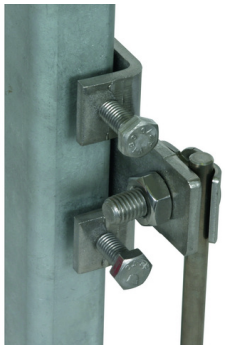

Fotografía no vinculante

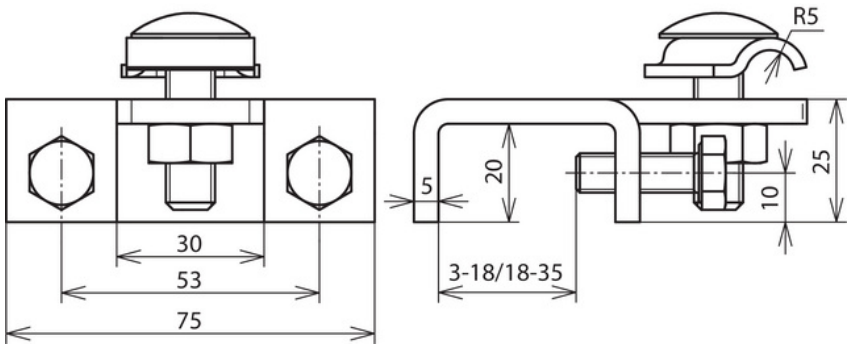

Arrangement:

Tipo art. no.	AK 6.10 KB W KBF18 35 V2A 372 249
Margen de apriete	18-35 mm
Material de la borna	INOX
Margen de apriete Rd	6-10 mm
Tornillo	M8 x 25 mm
Material del tornillo/de la tuerca	INOX
Conexión con	caballete de sujeción
Capacidad de soportar corrientes de rayo (10/350 µs)	50 kA *)
Norma	EN 62561-1
Peso	326 g
Número aduanero (Nomenclatura Combinada EU)	85359000
GTIN	4013364119260
UPE	1 unidad(es)

*) En cuanto a la asignación exacta, por favor véase el certificado de prueba.

Queda reservado el derecho a introducir modificaciones, en cuanto a la redacción, contenidos técnicos e información relativa a medidas, pesos y materiales en función de los avances de la técnica. Las fotografías no son vinculantes.