PAK 70 M8 EX KB ER (306 202)

Fotografía no vinculante

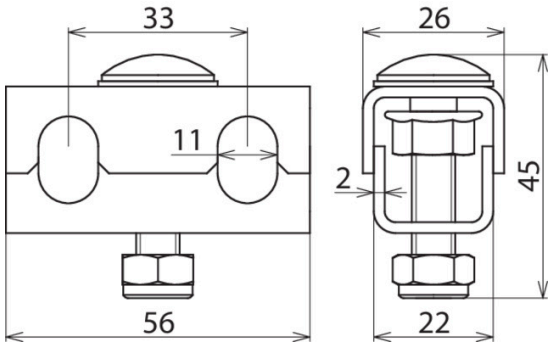

Borna de compensación de potencial (PAK) para las bandejas de cables
– Conexión sólo con el conductor anular de compensación de potencial de 70 mm^2, Art.-No. 832 292 (cable de cobre estañado)
– Fijación a la bandeja de cables con huecos laterales o a la placa de compensación de potencial (PAP 1/PAP 2)
– La borna de compensación de potencial se monta en pasos de aprox. 0,5 m

Tipo art. no.	PAK 70 M8 EX KB ER 306 202
Material	INOX
Conexión con	PAP 1 EX KB ER resp. PAP 2 EX KB ER o bandeja de cables resp. bandeja de cables a gran distancia
Margen de apriete del conductor anular de compensación de potencial	70 mm², Cu/gal Sn
Tornillo	M8 x 40 mm
Material del tornillo/de la tuerca	INOX
Material no.	1.4301
Zona X	2/22
Corriente de cortocircuito AC (50 Hz / 5 s)	1,5 kA
Corriente de cortocircuito DC (5 s)	250 A
Peso	71 g
Número aduanero (Nomenclatura Combinada EU)	85359000
GTIN	4013364327351
UPE	50 unidad(es)

Queda reservado el derecho a introducir modificaciones, en cuanto a la redacción, contenidos técnicos e información relativa a medidas, pesos y materiales en función de los avances de la técnica. Las fotografías no son vinculantes.