KS 8.10 8.10 FL30 OV CU (314 307)

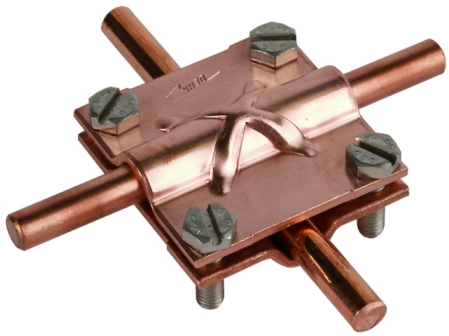

Fotografía no vinculante

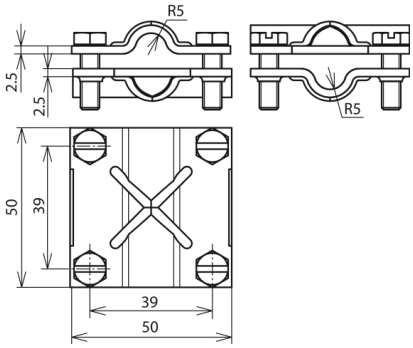

Arrangement:

Tipo art. no.	KS 8.10 8.10 FL30 OV CU 314 307
Material de la borna	Cu
Margen de apriete Rd / Rd	8-10 / 8-10 mm
Margen de apriete Rd / pletina	8-10 / 30 mm
Margen de apriete pletina / pletina	30 / 30 mm
Margen de apriete (flexible/cable)	35-70 mm^2
Tornillo	M6 x 20 mm
Material del tornillo	INOX
Dimensiones	50 x 50 x 2,5 mm
Capacidad de soportar corrientes de rayo (10/350 µs)	100 kA *)
Norma	EN 62561-1
Peso	132 g
Número aduanero (Nomenclatura Combinada EU)	85359000
GTIN	4013364096417
UPE	50 unidad(es)

*) Para la clasificación exacta por favor véase el certificado de prueba.

Queda reservado el derecho a introducir modificaciones, en cuanto a la redacción, contenidos técnicos e información relativa a medidas, pesos y materiales en función de los avances de la técnica. Las fotografías no son vinculantes.