NS 15 AL PERF 2000MM VPE 10 - Carril DIN perforado

1401763

https://www.phoenixcontact.com/es/productos/1401763

Tenga en cuenta que los datos mostrados en este documento PDF se generaron a partir de nuestro catálogo online. Por favor, encontrará todos los datos en la documentación del usuario. Prevalecen nuestras condiciones generales de uso para descargas.

Carril DIN perforado, Variante de embalaje con 10 unidades (20 m), según EN 60715, material: Aluminio, sin recubrimiento, Perfil estándar, color: plateado

Sus ventajas

- Todos los carriles simétricos también pueden suministrarse confeccionados
- Se ha dado especial consideración a la precisión dimensional y al tratamiento superficial
- La ejecución de los carriles simétricos satisface la norma europea EN 60715.

Datos comerciales

Código de artículo	1401763
Unidad de embalaje	10 Unidades
Cantidad mínima de pedido	10 Unidades
Clave de venta	BE7225
Clave de producto	BE7225
GTIN	4017918020521
Peso por unidad (incluido el embalaje)	115 g
Peso por unidad (sin incluir el embalaje)	115 g
Número de tarifa arancelaria	76042990
País de origen	DE

NS 15 AL PERF 2000MM VPE 10 - Carril DIN perforado

1401763

https://www.phoenixcontact.com/es/productos/1401763

Datos técnicos

Propiedades del artículo

Tipo de producto	Carril DIN

Dimensiones

Esquema de dimensiones	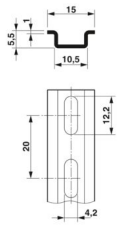
Anchura	15 mm
Ancho del orificio	12,2 mm
Altura del orificio	4,2 mm
Profundidad	5,5 mm
Longitud	2000 mm
Distancia entre taladros	20 mm

Datos del material

Color	plateado
Material	Aluminio
Recubrimiento	sin recubrimiento

Normas y especificaciones

Conexión según norma	IEC / EN
Comprobaciones	según EN 60715

Ensayos eléctricos

Corriente admisible de corta duración

Sección E-Cu equivalente	16 mm²
Resistencia a corriente de corta duración 1 s	1,92 kA
Corriente nominal térmica máxima admisible con función PEN	76 A

Dibujos

Esquema de dimensiones

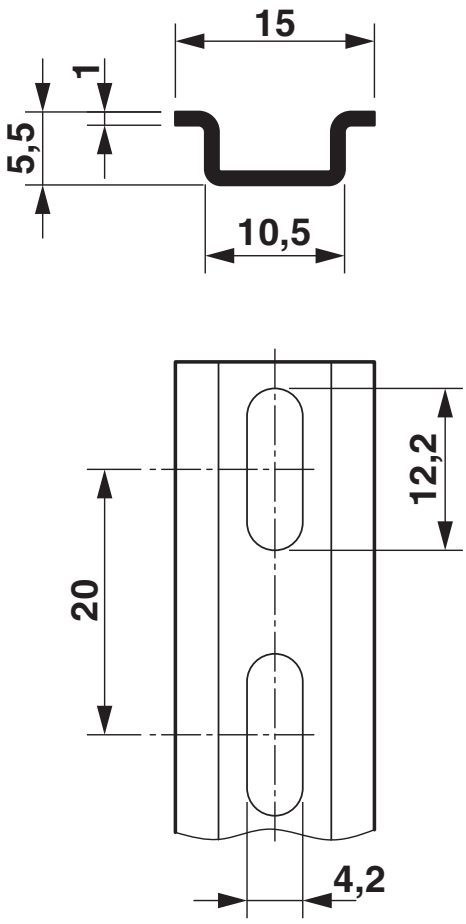

Clasificaciones

ECLASS

ECLASS-13.0	27400602
ECLASS-15.0	27400602

ETIM

ETIM 10.0	EC001285

UNSPSC

UNSPSC 21.0	39121700

Environmental product compliance

EU RoHS

Cumple los requisitos de la Directiva RoHS	Sí, Ninguna excepción

China RoHS

Environment friendly use period (EFUP)	EFUP-E
	Ninguna sustancia peligrosa por encima de los valores límite

EU REACH SVHC

Indicación acerca de la sustancia candidata según REACH (n. º CAS)	Ninguna sustancia con una fracción de masa superior a 0,1 %

Phoenix Contact 2026 © - Todos los derechos reservados
https://www.phoenixcontact.com

PHOENIX CONTACT, S.A.U.
Parque Tecnológico de Asturias p. 16-17
E-33428 LLANERA (Asturias)
+34 985 791 636
info@phoenixcontact.es