AK 6.10 DS KBF5 18 STTZN (372 018)

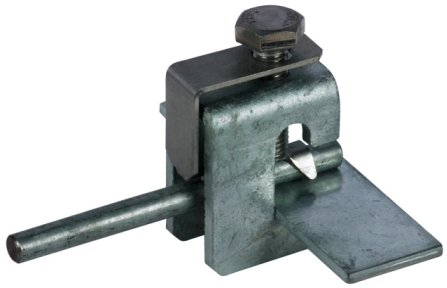

Fotografía no vinculante

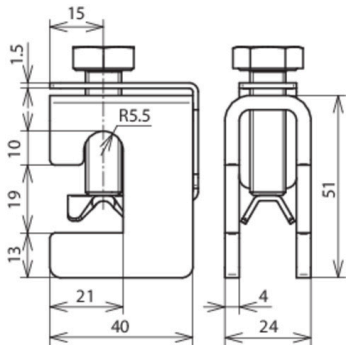

Arrangement:

Tipo art. no.	AK 6.10 DS KBF5 18 STTZN 372 018
Margen de apriete	5-18 mm
Material de la borna	St/tZn
Material de la pieza de presión	INOX
Margen de apriete Rd	6-10 mm
Tornillo	M10 x 35 mm
Material del tornillo	INOX
Dirección de conexión	longitudinal / transversal
Capacidad de soportar corrientes de rayo (10/350 µs)	100 kA *)
Norma	EN 62561-1
Peso	158 g
Número aduanero (Nomenclatura Combinada EU)	85359000
GTIN	4013364104624
UPE	25 unidad(es)

*) En cuanto a la asignación exacta, por favor véase el certificado de prueba.

Queda reservado el derecho a introducir modificaciones, en cuanto a la redacción, contenidos técnicos e información relativa a medidas, pesos y materiales en función de los avances de la técnica. Las fotografías no son vinculantes.