DC BK 8 RD12 STBLANK (308 137)

Fotografía no vinculante

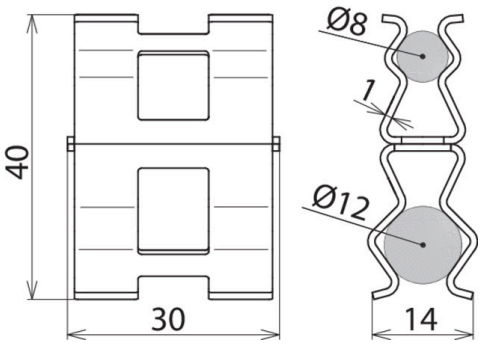

– Compacta, ligera y protege los recursos
– Montaje rápido y sin herramientas
– Eficiente y ahorra tiempo

Arrangement:

Tipo art. no.	DC BK 8 RD12 STBLANK 308 137
Material	St/brillante
Margen de apriete Rd* / Rd*	8-9 / 12 mm
Espesor del material (t1)	1 mm
Corriente de cortocircuito (AC 50 Hz / DC) (1 s; ≤ 300 °C)	2,4 kA
Capacidad de derivar corrientes de rayo (10/350 µs)	50 kA**
Norma	EN 62561-1
Peso	18 g
Número aduanero (Nomenclatura Combinada EU)	85359000
GTIN	4013364308121
UPE	50 unidad(es)

*) Diámetro nominal d_s de la armadura
**) En cuanto a la asignación exacta por favor véase el certificado de prueba.

Queda reservado el derecho a introducir modificaciones, en cuanto a la redacción, contenidos técnicos e información relativa a medidas, pesos y materiales en función de los avances de la técnica. Las fotografías no son vinculantes.