COMO CS

Nocken-Lastumschalter mit Handantrieb

25 bis 100 A

como_212.eps

como-enc_017.eps

Die Lösung für

- Industrie (Maschinensteuerungen)

Wichtigste Merkmale

- Schnelle Montage
- Einfache Installation
- Effektiv in allen Fällen

Normenkonformität

- IEC 60947-3
- UL 60947-4-1

Funktion

COMO CS sind mehrpolige Lastumschalter mit Handantrieb. Sie gewährleisten die Quellenumschaltung oder die Umschaltung von zwei Niederspannungsstromkreisen unter Last sowie deren sichere Trennung.

Vorteile

Schnelle Montage
Die Schnellbefestigung ermöglicht eine erhebliche Zeitersparnis bei der Montage des Griffs am Gerät. Die Geräteausführungen mit Gehäuse werden einbaufertig geliefert.

Einfache Installation
Das angebotene Zubehör ist für alle Produkte der Baureihe gleich.
Die Produkte sind für folgende Installationsmöglichkeiten ausgelegt:
- Im Schrankinneren auf einer Montageplatte
- Im Schrankinneren auf einer Hutschiene
- An der Tür mit einem Griff für Direktantrieb

Effektiv in allen Fällen
Die Geräte sind mit drei Standard-Schaltertypen für verschiedene Anwendungen erhältlich:
- I-II
- I-0-II
- I-0-II mit Bypass

Bitte kontaktieren Sie uns, falls Sie Anpassungen an spezifische Schaltpläne wünschen.

Konfigurationen

An einer Montageplatte montierter Schalter mit Griff für externen Antrieb

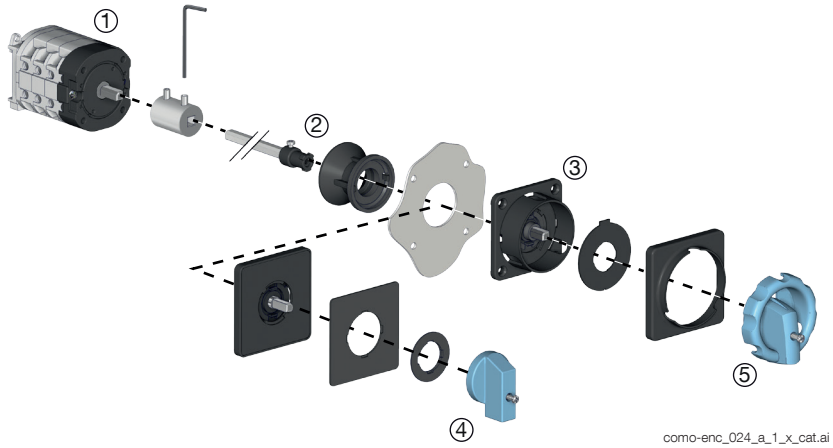

como-enc_024_a_1_x_cat.ai

Funktionsdiagramm (Näheres siehe die mit dem Produkt mitgelieferte Installationsanweisung).

1. Achsenverlängerung
2. Wellenführung
3. Signalplatte
4. Nicht verriegelbarer Griff
5. Verriegelbarer Griff

Schnellmontage-Direktgriff für Schalter in Tür oder auf Grundplatte

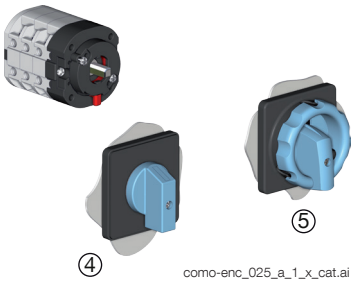

como-enc_025_a_1_x_cat.ai

socomec Innovative Power Solutions

Bestellnummern

COMO CS

Montage auf Grundplatte mit Schnellbefestigungsgriff für Direkt- oder Außenantrieb

Bemessung (A)	Polzahl	Umschalttyp	Schaltergehäuse zur Montage im Schrank[1]	Verriegelbarer Schnellbefestigungsgriff für Direktantrieb	Nicht verriegelbarer Schnellbefestigungsgriff für Direktantrieb	Verriegelbarer Griff für Außenantrieb[2]	Nicht verriegelbarer Griff für Außenantrieb[2]
25 A	3 P	I - II	4320 **3002**	Blau/Schwarz 4359 **3042** Rot/Gelb 4359 **3043**	Blau/Schwarz 4359 **3022**	Blau/Schwarz 4359 **1042** Rot/Gelb 4359 **1043**	Blau/Schwarz 4359 **2022**
	4 P	I - II	4320 **4002**				
	3 P	I - 0 - II	4330 **3002**				
	4 P	I - 0 - II	4330 **4002**				
	3 P	Bypass I - 0 - II	4350 **3002**				
	4 P	Bypass I - 0 - II	4350 **4002**				
40 A	3 P	I - II	4320 **3004**				
	4 P	I - II	4320 **4004**				
	3 P	I - 0 - II	4330 **3004**				
	4 P	I - 0 - II	4330 **4004**				
	3 P	Bypass I - 0 - II	4350 **3004**				
	4 P	Bypass I - 0 - II	4350 **4004**				
63 A	3 P	I - II	4320 **3006**				
	4 P	I - II	4320 **4006**				
	3 P	I - 0 - II	4330 **3006**				
	4 P	I - 0 - II	4330 **4006**				
	3 P	Bypass I - 0 - II	4350 **3006**				
	4 P	Bypass I - 0 - II	4350 **4006**				
100 A	3 P	I - II	4320 **3010**				
	4 P	I - II	4320 **4010**				
	3 P	I - 0 - II	4330 **3010**				
	4 P	I - 0 - II	4330 **4010**				
	3 P	Bypass I - 0 - II	4350 **3010**				
	4 P	Bypass I - 0 - II	4350 **4010**				

(1) Montage auf Hutschiene und Grundplatte bei Geräten mit Bemessungsströmen von 25 bis 40 A bzw. nur auf Grundplatte bei Geräten mit Bemessungsströmen von 63 bis 100 A.
(2) Lieferung mit Welle und Platte für Außenantrieb vorn.

Türmontage mit Schnellbefestigungsgriffen für Direktantrieb

Bemessung (A)	Polzahl	Umschalttyp	Schaltergehäuse zur Türmontage	Verriegelbarer Schnellbefestigungsgriff für Direktantrieb	Nicht verriegelbarer Schnellbefestigungsgriff für Direktantrieb
25 A	3 P	I - II	4320 **3102**	Blau/Schwarz 4359 **3042** Rot/Gelb 4359 **3043**	Blau/Schwarz 4359 **3022**
	4 P	I - II	4320 **4102**		
	3 P	I - 0 - II	4330 **3102**		
	4 P	I - 0 - II	4330 **4102**		
	3 P	Bypass I - 0 - II	4350 **3102**		
	4 P	Bypass I - 0 - II	4350 **4102**		
40 A	3 P	I - II	4320 **3104**		
	4 P	I - II	4320 **4104**		
	3 P	I - 0 - II	4330 **3104**		
	4 P	I - 0 - II	4330 **4104**		
	3 P	Bypass I - 0 - II	4350 **3104**		
	4 P	Bypass I - 0 - II	4350 **4104**		
63 A	3 P	I - II	4320 **3106**		
	4 P	I - II	4320 **4106**		
	3 P	I - 0 - II	4330 **3106**		
	4 P	I - 0 - II	4330 **4106**		
	3 P	Bypass I - 0 - II	4350 **3106**		
	4 P	Bypass I - 0 - II	4350 **4106**		
100 A	3 P	I - II	4320 **3110**		
	4 P	I - II	4320 **4110**		
	3 P	I - 0 - II	4330 **3110**		
	4 P	I - 0 - II	4330 **4110**		
	3 P	Bypass I - 0 - II	4350 **3110**		
	4 P	Bypass I - 0 - II	4350 **4110**		

COMO CS

Nocken-Lastumschalter mit Handantrieb

25 bis 100 A

Sonstige Lösungen mit Gehäuse

Allgemeine technische Daten

Verfügbar für die Schaltertypen I-II und I-0-II

como-enc_019.eps

- Verschiedene Gehäusegrößen, angepasst an Ihre Anforderungen.
- Höchstmögliche Sicherheit bei Wartungsarbeiten durch dreifache Verriegelung des Griffs mit Vorhängeschloss in Stellung 0 (Stellung I bei Schaltertyp I-II).
- IP65 / NEMA 4, 4X: Bei Installation im industriellen Umfeld gewährleisten die Schutzarten IP65 und NEMA 4 bzw. 4x den Schutz der Produkte vor Staub und Strahlwasser.
- Rot-gelber Bediengriff.

Bestellnummern

Bemessung (A)	Polzahl	Umschalttyp	Bestellnummer
25 A	3 P	I - II	4321 **3C02**
	4 P	I - II	4321 **4C02**
	3 P	I - 0 - II	4331 **3C02**
	4 P	I - 0 - II	4331 **4C02**
40 A	3 P	I - II	4321 **3C04**
	4 P	I - II	4321 **4C04**
	3 P	I - 0 - II	4331 **3C04**
	4 P	I - 0 - II	4331 **4C04**
63 A	3 P	I - II	4321 **3C06**
	4 P	I - II	4321 **4C06**
	3 P	I - 0 - II	4331 **3C06**
	4 P	I - 0 - II	4331 **4C06**
100 A*	3 P	I - II	4321 **3C10**
	4 P	I - II	4321 **4C10**
	3 P	I - 0 - II	4331 **3C10**
	4 P	I - 0 - II	4331 **4C10**

** Für eine Umgebungstemperatur von 35 °C*

Abmessungen (Zoll/mm)

25–40 A

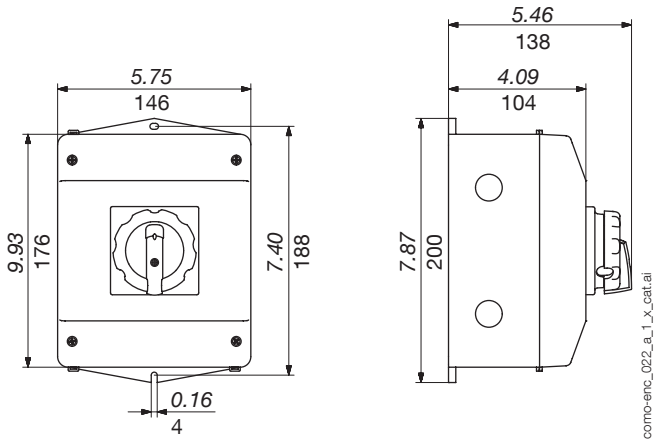

63–100 A

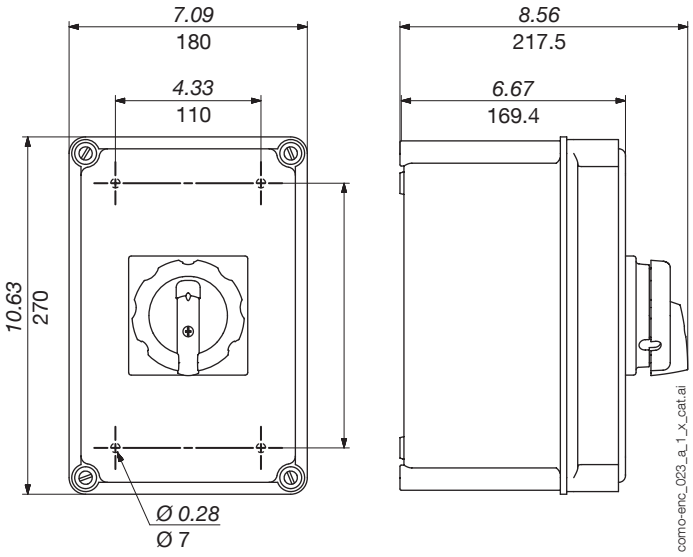

socomec Innovative Power Solutions

Technische Daten nach IEC 60947-3

25–100 A

Thermischer Strom I_{th} bei 40 °C (A)	**25 A**	**40 A**	**63 A**	**100 A**
Thermischer Strom I_{th} bei 50 °C (A)	25	34	63	100
Thermischer Strom I_{th} bei 60 °C (A)	19	24	53	90
Bemessungsisolationsspannung U_i (V)	690	690	690	690
Bemessungsstoßspannungsfestigkeit U_{imp} (kV)	4	6	6	6
Bemessungsbetriebsstrom I_e (A) nach IEC 60947-3				
Gebrauchskategorie bei 400 VAC (A)				
AC-21A	25	40	63	100
AC-22A	20,5	40	63	100
AC-23A	15	29	63	63
AC-3	12	22	/	/
Gebrauchskategorie bei 690 VAC (A)				
AC-21A	25	40	63	100
AC-22A	20,5	40	63	100
AC-23A	8,5	17	63	63
AC-3	7	12,8	/	/
Betriebsleistung bei AC-23 (kW) (1)				
Bei 400 VAC ohne Hilfskontakt mit voreilender Öffnung in AC-23	7,5	15	37	37
Bei 690 VAC ohne Hilfskontakt mit voreilender Öffnung in AC-23	4,8	15	/	/
Bedingter Kurzschlussstrom mit Sicherung gG DIN				
Prospektiver Kurzschlussstrom (kA eff.)	7	10	5	5
Zugeordnete Sicherungsgröße (A)	25	40	63	100
Bemessungsbetriebsspannung (VAC)	690	690	690	690
Anschluss				
Minimaler Querschnitt Kupferkabel (mm^2)	0,5	1	1,5	4
Maximaler Querschnitt Kupferkabel (mm^2)	4	10	16	35
Anzugsdrehmoment min./max. (Nm)	0,8–1,2	1,2–1,5	2,5	1,5
Mechanische Eigenschaften				
Lebensdauer (Anzahl der Schaltspiele)	100.000	100.000	100.000	100.000
Gewicht 3-poliges Gerät (g)	109	184	440	440
Gewicht 4-poliges Gerät (g)	130	221	535	535

1) Die Angabe zur Leistung dient nur zur Information, die Stromwerte variieren von Hersteller zu Hersteller.

Eigenschaften nach UL 60947-4-1

25–100 A

Bemessungsstrom bei allgemeinem Gebrauch (A)	**25 A**	**40 A**	**63 A**	**100 A**
UL-Zertifizierungsdatei	88EJ		5LM6	
Kurzschlussfestigkeit bei 600 VAC (kA)	10	5	/	
Art der Sicherung	RK5		/	
Max. Sicherungsgröße (A)	150		/	
Max. Betriebsleistung (HP)				
120 VAC/1-phasig	-	2	/	
120 VAC/3-phasig	-	5	/	
240 VAC/1-phasig	-	3	/	
240 VAC/3-phasig	-	10	/	
480 VAC/3-phasig	-	20	/	
600 VAC/3-phasig	5,2	20	/	
Anschlussklemmen				
Min./Max. Anschlussquerschnitt (AWG)	14-12	14-8	14-4	10-2
Abisolierlänge (Zoll/mm)	8	10	13	13
Mechanische Eigenschaften				
Lebensdauer (Anzahl der Schaltspiele)	100.000	100.000	100.000	100.000
Anzugsdrehmoment (Lb.in/Nm)	1	1,5	2,5	1,5
Gewicht 3-poliges Gerät (lb)	0,24	0,4	1	1
Gewicht 4-poliges Gerät (lb)	0,28	0,49	1,18	1,18

Abmessungen (Zoll/mm)

25–100 A

Türmontage – Befestigung mit Griff für Direktantrieb

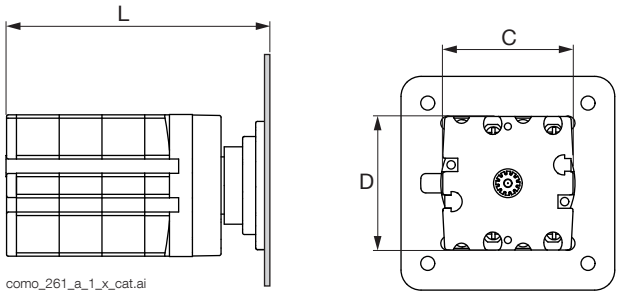

Türbreite		
Einheit	**Minimum**	**Maximum**
Zoll	0,04	0,16
mm	1	4

		L				C	D
		I-II/I-0-II		Bypass I-0-II			
Bemessung (A)	**Einheit**	**3 P**	**4 P**	**3 P**	**4 P**		
25	Zoll	3,19	3,66	4,13	4,61	1,54	1,57
	mm	81	93	105	117	39	40
40	Zoll	3,31	4,82	4,33	4,84	2,11	2,2
	mm	84	97	110	123	53,6	56
63–100	Zoll	4,45	5,28	6,1	6,93	2,91	2,8
	mm	113	134	155	176	74	71

Installation auf Montageplatte/Hutschiene – Befestigung des Griffs für Direktantrieb im Schrankinneren

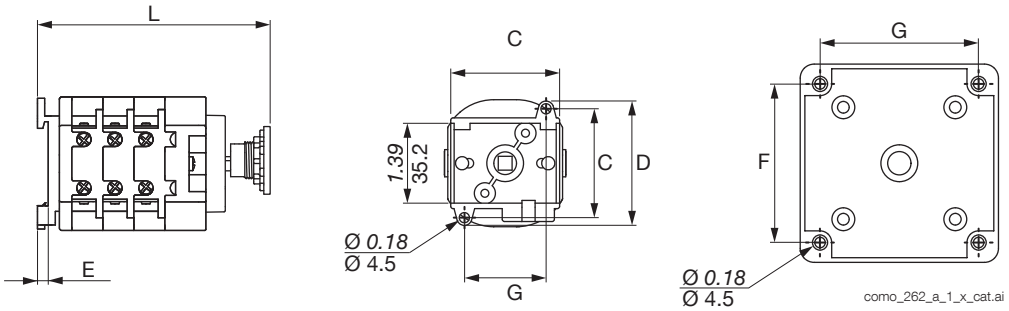

		L				E	C	D	F	G
		I-II/I-0-II		Bypass I-0-II						
Bemessung (A)	**Einheit**	**3 P**	**4 P**	**3 P**	**4 P**					
25	Zoll	3,20	3,68	4,15	4,57	0,18	1,89	2,2	1,65	1,42
	mm	81,4	93,4	105,4	116,1	4,5	48	56	47	36
40	Zoll	3,73	4,28	4,28	5,08	0,18	1,89	2,2	1,65	1,42
	mm	94,7	107,7	120,7	129	4,5	48	56	47	36
63–100	Zoll	5,10	5,97	6,83	7,54	-	2,99	2,99	2,68	2,68
	mm	129,5	151,5	173,5	191,5	-	76	76	68	68

Installation auf Montageplatte/Hutschiene – Befestigung des externen Griffs im Schrankinneren

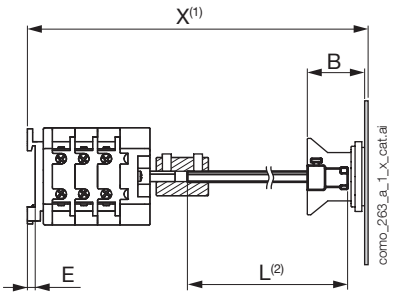

		X-L(3)				E	B
		I-II/I-0-II		Bypass I-0-II			
Bemessung (A)	**Einheit**	**3 P**	**4 P**	**3 P**	**4 P**		
25	Zoll	3,15	3,63	4,10	4,57	0,18	1,24
	mm	80,1	92,1	104,1	116,1	4,5	31,6
40	Zoll	3,54	4,06	4,57	5,08	0,18	1,24
	mm	90	103	116	129	4,5	31,6
63–100	Zoll	5,06	5,89	6,71	7,54	-	1,24
	mm	128,5	149,5	170,5	191,5	-	31,6

(1) X ist der Abstand zwischen der Innenseite der Tür und der Befestigungsplatte
(2) L ist die Gesamtlänge der Welle (max. 200 mm)
(3) Mindestabstand zwischen der Innenseite der Tür und der Befestigungsplatte

Abmessungen der Außengriffe

25–100 A

Grifftyp	Frontbedienung Betätigungsrichtung	Türbohrung
Typ K1 **nicht mit Vorhängeschloss abschließbar** 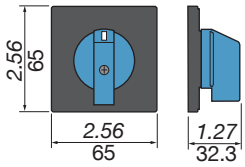	0 oder I 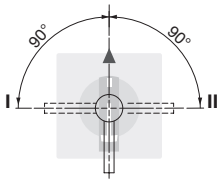	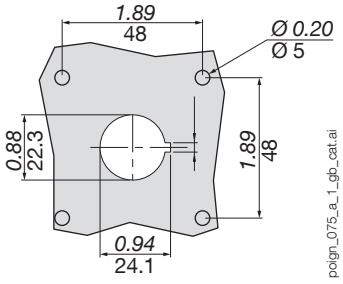

Grifftyp	Frontbedienung Betätigungsrichtung	Türbohrung
Typ K1 **nicht mit Vorhängeschloss abschließbar** 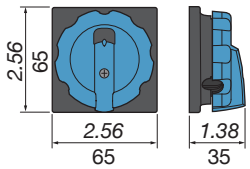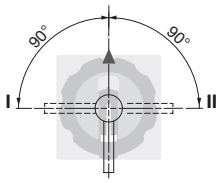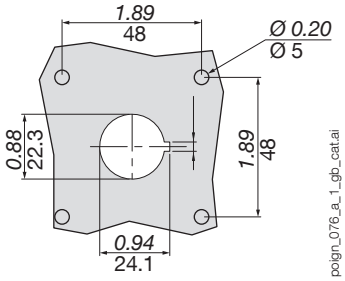	0 oder I