FK DUL 6.10 KBF0.7 8 AL (365 011)

Fotografía no vinculante

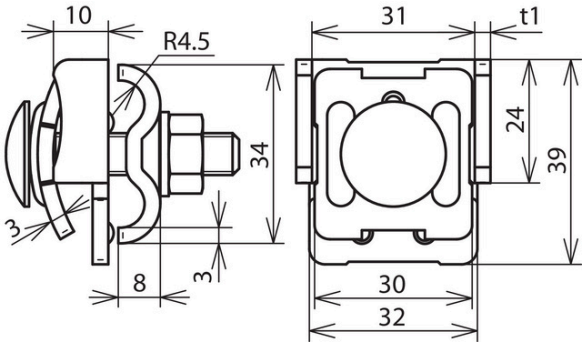

Arrangement:

Tipo art. no.	FK DUL 6.10 KBF0.7 8 AL 365 011
Margen de apriete del encaje	0,7-8 mm
Material de la borna	Al
Espesor del material (t1)	3 mm
Margen de apriete Rd	8-10 mm
Tornillo	M8 x 40 mm
Material del tornillo/de la tuerca	INOX
Capacidad de soportar corrientes de rayo (10/350 µs)	50 kA *)
Norma	EN 62561-1
Peso	52 g
Número aduanero (Nomenclatura Combinada EU)	85359000
GTIN	4013364528826
UPE	50 unidad(es)

*) Para la asignación exacta por favor véase el certificado de prueba.

Queda reservado el derecho a introducir modificaciones, en cuanto a la redacción, contenidos técnicos e información relativa a medidas, pesos y materiales en función de los avances de la técnica. Las fotografías no son vinculantes.