DLH DQ 6.10 FG120.240 STTZN (202 020)

Fotografía no vinculante

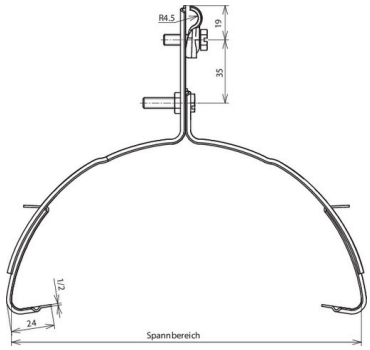

Tipo art. no.	DLH DQ 6.10 FG120.240 STTZN 202 020
Material del soporte de conductores para tejados	St/tZn
Margen de apriete	120-240 mm
Material del soporte de conductores	St/tZn
Inserción del soporte de conductores Rd	6-10 mm
Longitud del soporte	24 mm
Modelo del soporte de conductores	DEHNQUICK
Guiado del conductor	fijo
Taladro Ø	8,4 mm
Peso	250 g
Número aduanero (Nomenclatura Combinada EU)	85389099
GTIN	4013364020764
UPE	25 unidad(es)

Queda reservado el derecho a introducir modificaciones, en cuanto a la redacción, contenidos técnicos e información relativa a medidas, pesos y materiales en función de los avances de la técnica. Las fotografías no son vinculantes.